TRAFIC

РУКОВОДСТВО ПО ЭКСПЛУАТАЦИИ

RENAULT

RENAULT elf

RENAULT рекомендует ELF

Предупреждение! Для некоторых автомобилей, в целях оптимизации работы двигателя, использование какого-либо смазочного средства может быть ограничено. См. руководство по сервисному обслуживанию.

ELF предлагает полную гамму смазочных средств для автомобилей RENAULT: моторные масла, трансмиссионные масла как для автомобилей с ручной, так и с автоматической коробкой передач.

Участие в соревнованиях Формулы 1 обязывает ELF создавать смазочные средства самого высокого качества.

Благодаря тесному сотрудничеству с техническими отделами RENAULT продукция ELF блестяще отвечает всем особенностям автомобилей этой марки.

► Смазочные средства ELF обеспечивают оптимальный режим работы всех систем Вашего автомобиля.

RENAULT рекомендует использовать для долива и замены смазочные средства ELF.
Обращайтесь на сервисную станцию RENAULT или на сайт www.lubricants.elf.com

elf

The oil born in Formula One

Добро пожаловать в Ваш автомобиль!

Настоящее руководство по эксплуатации и обслуживанию автомобиля содержит информацию, которая позволит Вам:

– ознакомиться с автомобилем, правильно его эксплуатировать и максимально использовать его возможности.

– поддерживать его оптимальную работу посредством простого, но четкого соблюдения советов по техобслуживанию.

– быстро устранить мелкие неисправности, не требующие вмешательства специалиста.

То небольшое время, которое Вы потратите на чтение данного руководства, с лихвой окупится приобретенными сведениями, а также знаниями функциональных возможностей и технических новшеств, которые использованы в конструкции Вашего автомобиля. Если Вам понадобится дополнительная информация об автомобиле, специалисты сервисной станции компании-производителя будут рады дать любые необходимые консультации.

Этот символ поможет Вам при чтении руководства:

Он указывает на опасность или риск, а также на необходимость принятия мер безопасности.

Данное руководство по эксплуатации содержит описание модели, основанное на ее технических характеристиках, существующих на момент написания документа. **Руководство охватывает все виды оборудования** (как серийного, так и дополнительного), **устанавливаемого на автомобили данной модели, однако его наличие на Вашем автомобиле зависит от комплектации, выбранных опций и страны поставки**.

Также в руководстве Вам может встретиться информация об оборудовании, которым предполагается оснащать автомобили в течение ближайшего года.

Во всем тексте Руководства, когда дается ссылка на сервисную станцию компании-производителя, речь идет о сервисной станции компании RENAULT.

Счастливого пути за рулем Вашего нового автомобиля!

Перевод с французского. Копирование или перевод, даже частичные, а также продажа настоящего Руководства по эксплуатации без предварительного письменного разрешения компании RENAULT, 92100 Billancourt 2008 запрещены.

С О Д Е Р Ж А Н И Е

Главы

Знакомство с автомобилем 1

Вождение автомобиля 2

Комфорт 3

Техническое обслуживание 4

Практические советы 5

Технические характеристики 6

Алфавитный указатель 7

ДАВЛЕНИЕ ВОЗДУХА В ШИНАХ, гПа или бар (в холодном состоянии)

Размеры шин установленных первоначально	195/65R 16 C	205/65 R 16 C	215/65 R 16 C	195/75 R 16 C
Размеры колесных дисков	6 J 16			
На передние колеса	3,4	3,8	3,1	3,8
На задние колеса	3,7	4,2	3,4	4,2
Запасное колесо	3,7	4,2	3,4	4,2

Условия безопасности при эксплуатации шин и установке цепей противоскольжения

Правила эксплуатации и ухода за шинами, а также инструкции по установке и использованию цепей противоскольжения (в зависимости от комплектации автомобиля) см. в разделе «Шины» в главе 5.

Глава 1: Знакомство с автомобилем

Ключ – Пульт дистанционного управления – Блокировка внутренних ручек дверей 1.2
Двери 1.7
Дверь задка 1.15
Система охранной сигнализации 1.16
Система электронной блокировки запуска двигателя 1.18
Передние сиденья 1.19
Подголовники 1.20
Ремни безопасности 1.21
Система пассивной безопасности водителя и переднего пассажира 1.26
Боковые устройства безопасности 1.30
Система пассивной безопасности 1.31
Система пассивной безопасности задних пассажиров 1.32
Безопасность детей: общие сведения 1.33
Выбор сиденья 1.34
Выбор крепления для детского сиденья 1.35
Установка детского сиденья 1.37
Отключение / включение подушки безопасности переднего пассажира 1.52
Водительское место 1.54
Щиток приборов 1.58
Бортовой компьютер 1.64
Показания времени и температуры наружного воздуха 1.68
Зеркала заднего вида 1.69
Приборы наружного освещения и сигнализации 1.70
Электрокорректор фар 1.73
стеклоочиститель/стеклоомыватель 1.74
Звуковая и световая сигнализация 1.77
Топливный бак 1.78

КЛЮЧИ/РАДИОЧАСТОТНЫЕ ПУЛЬТЫ ДИСТАНЦИОННОГО УПРАВЛЕНИЯ: общие сведения

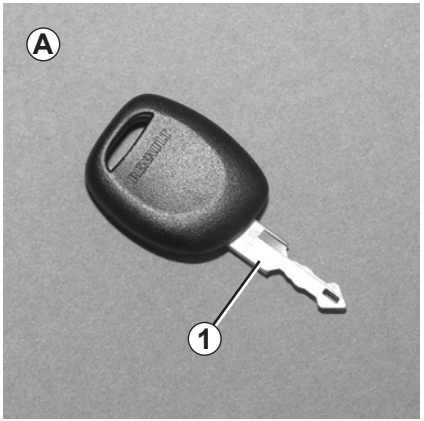

Ключ *A*

1 Ключ замка зажигания, дверей и пробки заливной горловины топливного бака.

Радиочастотный пульт дистанционного управления *B*

2 Ключ замка зажигания, дверей и пробки заливной горловины топливного бака.

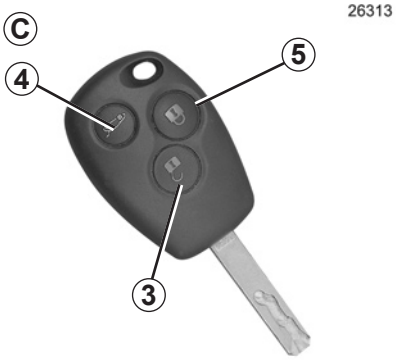

Радиочастотный пульт дистанционного управления *C*

3 Отпирание передних дверей и всех открывающихся элементов кузова.

4 Запирание/Отпирание багажного отделения и боковых сдвижных дверей.

5 Запирание всех открывающихся элементов кузова.

Ответственность водителя

Выходя из автомобиля, никогда не оставляйте ключ в замке зажигания или карту в салоне, особенно если внутри остался ребенок (или животное).
Ключ или карта могут получить повреждения или представлять опасность для жизни других людей, вызвав самопроизвольный запуск двигателя или другого оборудования, например, стеклоподъемников. Они могут также заблокировать двери.
Существует опасность получения тяжелых травм.

Рекомендация

Не подносите пульт дистанционного управления к источнику тепла, холода или влажности.

Радиус действия пульта дистанционного управления

Степень опасности зависит от окружающей обстановки. Во избежание непреднамеренного отпирания или запирания дверей обращайтесь с пультом осторожно!

Примечание: некоторые варианты исполнения автомобиля предусматривают повторное автоматическое запирание дверей, если ни одна дверь не будет открыта в течение приблизительно 30 секунд после подачи сигнала на отпирание с пульта дистанционного управления.

Радиопомехи

Если вблизи автомобиля или внутри него включено оборудование, работающее на той же радиочастоте, что и пульт дистанционного управления замками Вашего автомобиля, передача сигнала с пульта может быть нарушена.

Для замены или получения дополнительного ключа или пульта дистанционного управления обращайтесь только на сервисную станцию компании-производителя.

– При замене одного из пультов дистанционного управления необходимо доставить автомобиль со всеми пультами на сервисную станцию компании-производителя для инициализации всего комплекта.

– В зависимости от модификации автомобиля Вы можете использовать до четырех пультов дистанционного управления.

Неисправность пульта дистанционного управления:

Убедитесь в том, что элемент питания не разряжен, указанной модели и правильно установлен. Срок службы элемента питания около двух лет.

Порядок замены элемента питания см. в разделе «Радиочастотный пульт дистанционного управления: элементы питания» в главе 5.

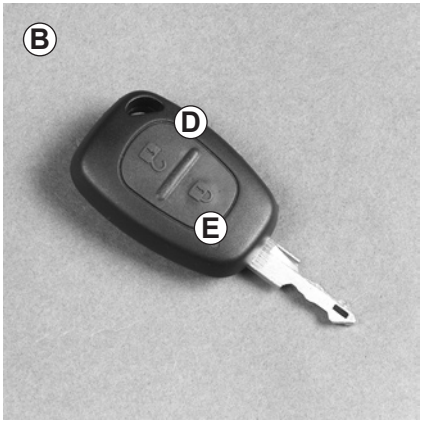

Пульт дистанционного управления ***B*** служит для запирания и отпирания замков дверей автомобиля.

Пульт дистанционного управления работает от электрического элемента питания, который периодически следует заменять (см. раздел «Радиочастотный пульт дистанционного управления: элементы питания» в главе 5).

Запирание/отпирание дверей

Чтобы запереть замки, нажмите на пульт дистанционного управления приблизительно на одну секунду со стороны ***E***, чтобы отпереть замки - со стороны ***D***.

Запирание сопровождается **двукратным** включением указателей поворотов и боковых повторителей указателей поворотов в режиме аварийной сигнализации.

Примечание: в зависимости от комплектации автомобиля, указатели поворота не мигают, если открыт или неплотно закрыт один из открывающихся элементов кузова (дверь или багажник).

Отпирание замков дверей сопровождается **однократным** включением указателей поворотов и боковых повторителей указателей поворотов в режиме аварийной сигнализации.

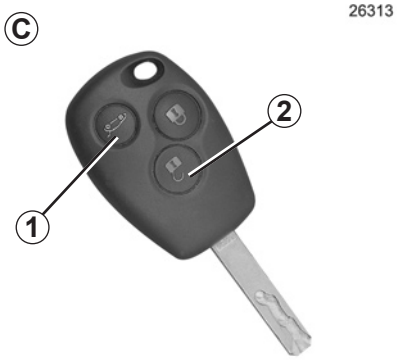

Пульт дистанционного управления ***C*** служит для запирания и отпирания замков дверей автомобиля.

Он работает от электрического элемента питания, который периодически следует заменять (см. раздел «Радиочастотный пульт дистанционного управления: элементы питания» в главе 5).

Отпирание дверей

Краткое нажатие на кнопку ***2*** позволяет отпереть передние двери и, в зависимости от комплектации автомобиля, боковые сдвижные двери.

Продолжительное нажатие на кнопку ***2*** позволяет отпереть все открывающиеся элементы кузова.

Краткое нажатие на кнопку ***1*** позволяет запереть/отпереть дверь багажного отделения и, в зависимости от комплектации автомобиля, боковые сдвижные двери.

Отпирание замков дверей сопровождается однократным включением указателей поворотов и боковых повторителей указателей поворотов в режиме аварийной сигнализации.

Особенности (для некоторых стран):

– однократное нажатие на кнопку ***2*** отпирает только дверь водителя;

– продолжительное нажатие на кнопку ***2*** позволяет отпереть все открывающиеся элементы кузова.

Запирание дверей

Однократное нажатие на кнопку ***3*** позволяет запереть все открывающиеся элементы кузова.

Продолжительное нажатие на кнопку ***3*** отключает сигнализацию.

Однократное нажатие на кнопку ***1*** позволяет запереть/отпереть дверь багажного отделения и, в зависимости от комплектации автомобиля, боковые сдвижные двери.

Запирание сопровождается двукратным включением указателей поворотов и боковых повторителей указателей поворотов в режиме аварийной сигнализации.

ПОЛНАЯ БЛОКИРОВКА ОТКРЫВАЮЩИХСЯ ЭЛЕМЕНТОВ КУЗОВА

Полная блокировка замков открывающихся элементов кузова

(для некоторых стран)

Данный режим позволяет заблокировать открывающиеся элементы кузова таким образом, чтобы их невозможно было открыть даже с помощью внутренних ручек (например, при попытке открыть дверь изнутри через разбитое стекло).

26313

Чтобы включить режим полной блокировки замков, два раза подряд нажмите на кнопку ***A*** пульта дистанционного управления.

Запирание замков дверей сопровождается пятикратным миганием указателей поворота в режиме аварийной сигнализации.

Примечание: режим полной блокировки не действует, если указатели поворота работают в режиме аварийной сигнализации или если включены габаритные огни.

Ни в коем случае не включайте режим полной блокировки дверей, если в автомобиле остался пассажир или домашнее животное!

ЗАПИРАНИЕ/ОТПИРАНИЕ ИЗНУТРИ ЗАМКОВ ДВЕРИ С ЭЛЕКТРОПРИВОДОМ

Запирание/отпирание изнутри замков дверей с помощью кнопки центрального замка *1*

С помощью данной кнопки можно одновременно запереть и отпереть замки всех дверей.

Чтобы запереть замки, нажмите на выключатель со стороны, обозначенной символом замка.

Если Вы решили ехать с запертыми дверьми, помните, что это может затруднить доступ спасателей в салон снаружи в экстренной ситуации.

Примечание: замки передних дверей не могут быть заперты при открытых дверях.

АВТОМАТИЧЕСКОЕ ЗАПИРАНИЕ ОТКРЫВАЮЩИХСЯ ЭЛЕМЕНТОВ КУЗОВА ПРИ ДВИЖЕНИИ

Прежде всего Вы должны решить, нужно ли Вам использовать эту функцию.

Включение функции

Включите зажигание, нажмите на кнопку центрального замка ***1*** со стороны запирания (обозначена символом замка) и удерживайте ее нажатой в течение приблизительно 5 секунд, пока не услышите звуковой сигнал (отпирание/запирание).

Отключение функции

Включите зажигание, нажмите на кнопку центрального замка ***1*** со стороны запирания (обозначена символом автомобиля) и удерживайте ее нажатой в течение приблизительно 5 секунд, пока не услышите звуковой сигнал (запирание/отпирание).

Если Вы решили ехать с запертыми дверьми, помните, что это может затруднить доступ спасателей в салон снаружи в экстренной ситуации.

Принцип действия

Когда автомобиль трогается с места, система автоматически запирает открывающиеся элементы кузова при достижении скорости 8 км/ч.

Замки отпираются:

– при открытии одной из передних дверей;

Примечание: незапертый замок задней двери снова автоматически закроется при достижении скорости приблизительно 8 км/ч.

– при нажатии на кнопку отпирания дверей ***1***.

Неисправности

Если Вы обнаружили неисправность (отсутствие автоматического запирания), проверьте в первую очередь плотность закрытия всех открывающихся элементов кузова. Если они закрыты плотно, обратитесь на сервисную станцию RENAULT.

Убедитесь также, что функция автоматического запирания не отключена по ошибке.

В этом случае снова включите центральный замок как описано выше, выключив и вновь включив зажигание.

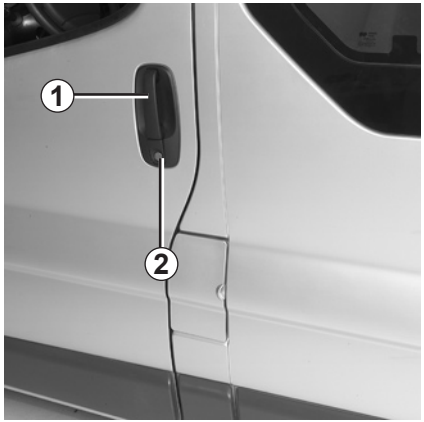

Открытие дверей снаружи

Откройте ключом замок двери водителя ***2*** или воспользуйтесь пультом дистанционного управления, если автомобиль им укомплектован. Потяните рычаг ***1*** на себя и откройте дверь.

Закрытие снаружи

Толкните дверь. Заприте замок ***2*** ключом или воспользуйтесь пультом дистанционного управления.

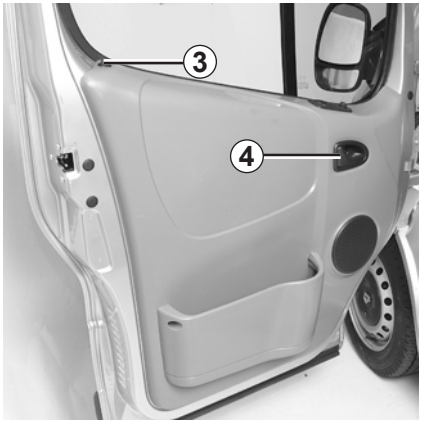

Открытие изнутри

Используйте рычаг ***4***.

Закрытие изнутри

Потяните дверь до автоматического защелкивания.

Запирание вручную

(в зависимости от комплектации автомобиля)
Закрыв дверь, заприте ее замок, нажав на кнопку ***3***.

Звуковой сигнал напоминания о невыключенном освещении

Если Вы оставили включенными наружные осветительные приборы и выключили зажигание, при открытии двери раздастся звуковой сигнал, предупреждающий о возможном разряде аккумуляторной батареи.

Примечание: замки передних дверей не могут быть заперты при открытых дверях.

Из соображений безопасности открывать и закрывать дверь разрешается только на неподвижном автомобиле.

СДВИЖНЫЕ БОКОВЫЕ ДВЕРИ

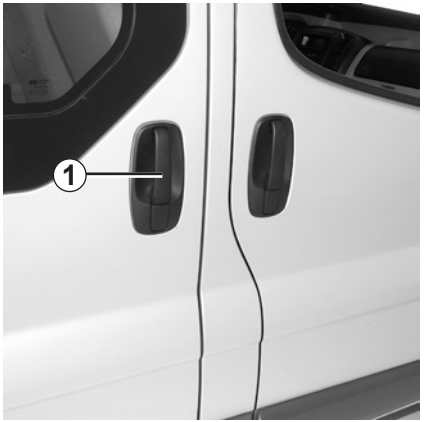

Открытие дверей снаружи

Откройте ключом замок передней двери или воспользуйтесь пультом дистанционного управления, если автомобиль им укомплектован. Потяните рычаг ***1*** на себя и сдвиньте дверь назад.

Закрытие снаружи

Используя ручку ***1***, сдвиньте дверь к передней части автомобиля до полного ее закрытия.

Заприте замок ключом или воспользуйтесь пультом дистанционного управления.

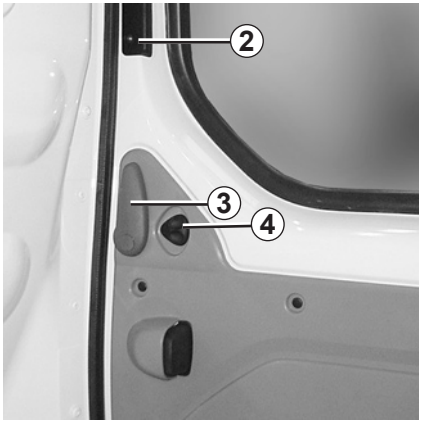

Открытие изнутри

Потяните назад рычаг ***3*** и откройте сдвижную дверь до фиксации в открытом положении.

Закрытие изнутри

(в зависимости от комплектации автомобиля)
Потяните ручку двери ***2*** вперед.

Запирание вручную

Используйте кнопку ***4***.

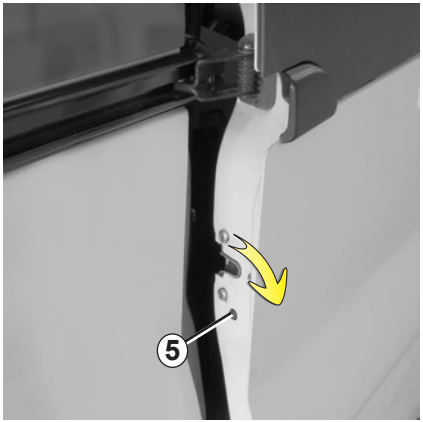

Блокировка дверей от открытия детьми

Чтобы сделать невозможным открытие боковой сдвижной двери из салона, поверните винт ***5*** на четверть оборота вправо с помощью плоской отвертки или подобного инструмента и проверьте надежность запирания двери.

Рекомендации относительно боковой сдвижной двери

При открытии и закрытии двери необходимо соблюдать те же меры предосторожности, что и для всех других открывающихся элементов кузова автомобиля:

– убедитесь, что дверь не заденет человека, животное или какой-нибудь предмет;

– для закрытия и открытия двери используйте только ручки, расположенные снаружи и изнутри автомобиля;

– при закрытии и открытии двери соблюдайте осторожность;

– будьте особенно внимательны, если автомобиль стоит на уклоне: соблюдая осторожность, полностью откройте дверь до ее фиксации;

– каждый раз перед началом движения убедитесь в том, что сдвижная дверь плотно закрыта.

ЗАДНИЕ РАСПАШНЫЕ ДВЕРИ

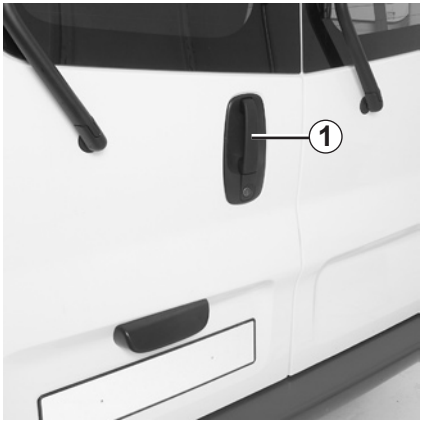

Открытие дверей снаружи

Откройте ключом замок задней двери или воспользуйтесь пультом дистанционного управления, если автомобиль им укомплектован. Потяните рычаг ***1*** на себя и откройте дверь.

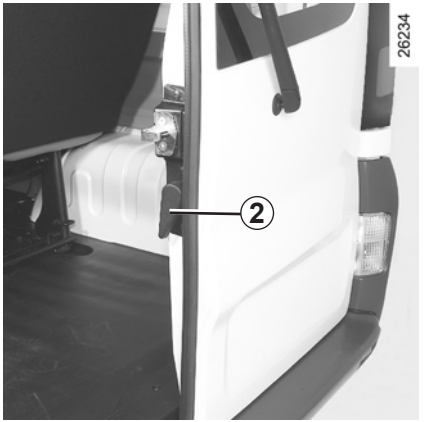

Нажмите рычаг ***2*** и откройте другую дверь.

При остановке на обочине шоссе, если дверь багажного отделения полностью открыта, задние фонари могут быть не видны. Вы должны оповестить других участников дорожного движения о Вашем присутствии, выставив знак аварийной остановки, или каким-либо другим образом, в соответствии с действующими в данной стране правилами.

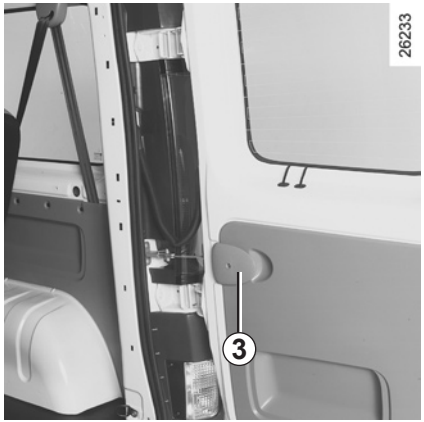

Максимальный угол открытия дверей

На каждой двери нажмите на планку ***3***, чтобы высвободить ограничитель двери ***4***. Откройте полностью дверь.

Устройство, препятствующее открытию двери ветром, не предусмотрено.

Закрытие снаружи

Сначала прикройте двери, затем захлопните их.

Из соображений безопасности перед началом движения проверьте, хорошо ли закрыты все двери автомобиля.

ЗАДНИЕ РАСПАШНЫЕ ДВЕРИ (продолжение)

Открытие изнутри

Потяните ручку ***5*** и откройте дверь.

С помощью ручки ***6*** откройте другую дверь.

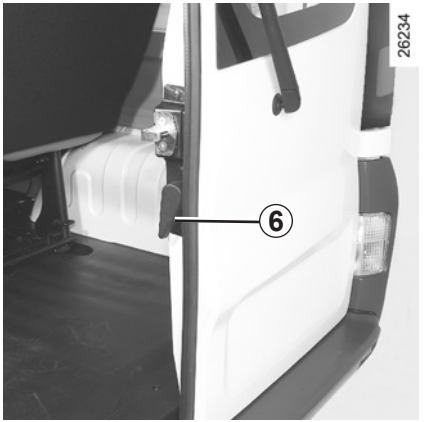

Закрытие изнутри

Закройте дверь, снабженную рычагом ***6***, затем другую дверь.

Из соображений безопасности перед началом движения проверьте, хорошо ли закрыты все двери автомобиля.

ДВЕРЬ ЗАДКА

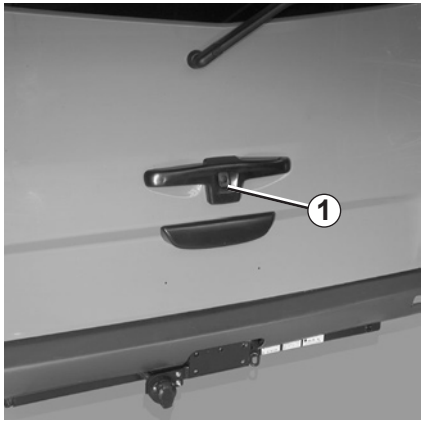

Замок двери задка отпирается и запирается одновременно с замками дверей.

Чтобы открыть

Нажмите на кнопку ***1*** и поднимите дверь задка.

Чтобы закрыть

Опустите дверь задка, пользуясь сначала внутренней ручкой ***2***.

Когда дверь задка опустится на высоту плеч, отпустите ручку ***2*** и захлопните дверь, нажав на нее снаружи.

СИСТЕМА ОХРАННОЙ СИГНАЛИЗАЦИИ

Она обеспечивает противоугонную защиту автомобиля за счет следующих функций:

– **объемной защиты только передней части салона** ультразвуковым полем;

– **периметрическая защита салона;**

– **периметрической защиты задней части кузова и капота;**

– **отслеживания попыток запуска двигателя с помощью нештатного ключа зажигания;**

– **отслеживание попыток отключения питания сирены.**

Перед включением сигнализации

Убедитесь, что:

– стекла и двери полностью закрыты;

– в салоне нет пассажиров, животных или предметов, перемещение которых может вызвать срабатывание системы. В противном случае следует временно отключить функцию объемной защиты, см. «Отключение функции объемной защиты».

26313

Отключение функции объемной защиты

(например, если в салоне автомобиля осталось животное или подвижный предмет).

Нажмите на кнопку «запирание» ***1*** пульта дистанционного управления и удерживайте ее нажатой несколько секунд; звуковой сигнал подтвердит отключение функции.

Отключение функции действует даже при последующих нажатиях на кнопку запирания ***1*** пульта дистанционного управления.

Отключение функции перестает действовать при каждом отпирании замков дверей.

СИСТЕМА ОХРАННОЙ СИГНАЛИЗАЦИИ (продолжение)

Включение сигнализации

Система включается при запирании замков дверей с помощью пульта дистанционного управления.

Включение системы подтверждается двойным миганием указателей поворота в режиме аварийной сигнализации.

Если система активирована, при поступлении сигнала от какого-либо датчика примерно на 25 секунд включаются сирена и указатели поворота в режиме аварийной сигнализации.

Примерно через 5 секунд, если сигналы от датчиков продолжают поступать, сирена и указатели поворота снова включаются примерно на 25 секунд в режиме аварийной сигнализации, и система продолжает работать в этом режиме примерно 13 минут.

После этого система отключается до следующего цикла отпирания/запирания замков дверей.

Если при включении системы охранной сигнализации указатели поворота не работают в режиме аварийной сигнализации, это указывает на то, что одна из дверей или капот остались открытыми или неплотно закрытыми; проверьте, так ли это. В противном случае следует обратиться на сервисную станцию RENAULT.

Выключение сигнализации

Охранная сигнализация отключается даже в случае ее срабатывания:

– при отпирании замков дверей с помощью пульта дистанционного управления;

– при включении зажигания.

Выключение системы сопровождается однократным миганием указателей поворота в режиме аварийной сигнализации.

Если при отключении системы охранной сигнализации указатели поворота не работают в режиме аварийной сигнализации, это указывает на то, что система срабатывала во время Вашего отсутствия.

Отпирание замков дверей ключом не приводит к отключению звуковой сигнализации; ее можно остановить с помощью радиочастотного пульта дистанционного управления или путем включения зажигания с использованием ключа автомобиля.

СИСТЕМА ЭЛЕКТРОННОЙ БЛОКИРОВКИ ЗАПУСКА ДВИГАТЕЛЯ

Сигнальная лампа системы электронной блокировки запуска двигателя

Система делает невозможным запуск двигателя лицом, не владеющим кодированным ключом замка зажигания данного автомобиля.

Любые работы по ремонту или модификации системы электронной блокировки запуска двигателя (электронных блоков, электропроводки и т. д.) могут представлять опасность. Работы должны выполняться квалифицированными специалистами сервисной станции RENAULT.

Принцип действия

Система электронной блокировки запуска двигателя включается автоматически через несколько секунд после извлечения ключа из замка зажигания.

Если код ключа зажигания не распознан системой электронной блокировки автомобиля, сигнальная лампа ***1*** постоянно мигает и запуск двигателя становится невозможен.

– **Сигнальная лампа функционирования системы**

При включении зажигания сигнальная лампа ***1*** горит, не мигая, в течение приблизительно трех секунд, затем гаснет. Автомобиль распознал код. Вы можете запускать двигатель.

– **Сигнальная лампа включения системы электронной блокировки запуска двигателя**

Через несколько секунд после выключения зажигания сигнальная лампа ***1*** начинает непрерывно мигать.

Система электронной блокировки запуска двигателя активизируется только после извлечения ключа из замка зажигания.

– **Работа сигнальной лампы в случае неисправности системы**

Если после включения зажигания сигнальная лампа ***1*** продолжает гореть или непрерывно мигает, это указывает на неисправность системы.

При любых неисправностях системы электронной блокировки запуска двигателя следует **обязательно** обратиться на сервисную станцию RENAULT, поскольку только там могут выполнить квалифицированный ремонт системы электронной блокировки запуска двигателя.

При неисправности кодированного ключа замка зажигания воспользуйтесь запасным ключом, который Вы получили при покупке автомобиля. Если он отсутствует, **обязательно** обратитесь на сервисную станцию RENAULT, поскольку только там могут выполнить квалифицированный ремонт системы электронной блокировки запуска двигателя.

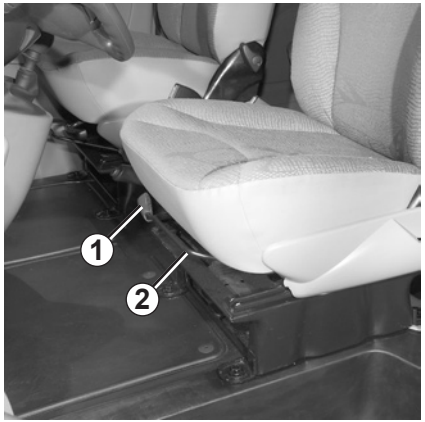

Перемещение сидений вперед или назад

Поднимите перекладину ***2***. Отрегулируйте положение сиенья и опустите перекладину. Убедитесь в надежной фиксации сиденья.

Чтобы отрегулировать положения сиденья по высоте

Поднимите рычаг ***1***. И установите его в желаемое положение.

Примечание: для подъема подушки сиденья Вам необходимо подняться с сиденья.

Регулировка наклона спинки сиденья

Используйте рычаг ***6***.

Чтобы отрегулировать сиденье водителя на уровне поясницы, поверните ручку ***3***.

Подлокотники передних сидений *4*

Сиденья с подогревом

При включенном зажигании нажмите на выключатель ***5*** электрообогрева соответствующего сиденья - на щитке приборов загорится сигнальная лампа.

Система, стабилизирующая температуру, определяет, необходим подогрев или нет.

Чтобы не снижать эффективность действия ремней безопасности, советуем не наклонять спинки сидений слишком сильно назад.

Следите за надежной фиксацией спинок сидений.

Никакие предметы не должны находиться на полу (перед водителем), т. к. в случае резкого торможения они могут попасть под педали и помешать их перемещению.

ПОДГОЛОВНИКИ

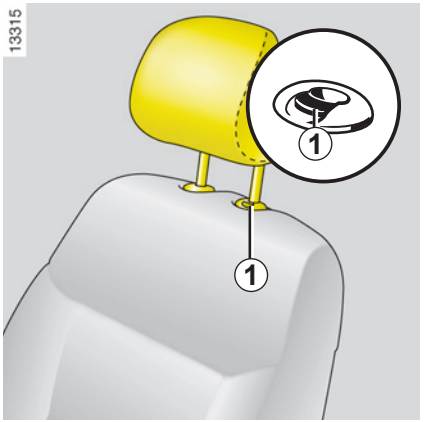

Подъем или опускание подголовника

Потяните подголовник на себя, одновременно сдвигая вверх или вниз.

Снятие

Поднимите подголовник до упора вверх, затем приподнимите лапку фиксатора ***1*** и снимите подголовник.

Установка

Вставьте стержни подголовника в отверстия направляющих втулок.

Опустите подголовник до фиксации.

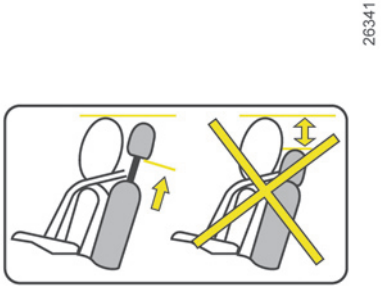

Поскольку подголовник является одним из элементов безопасности, следите за его наличием и правильной установкой: расстояние между Вашей головой и подголовником должно быть минимальным, верхний край подголовника должен находиться на уровне верхней части головы.

РЕМНИ БЕЗОПАСНОСТИ

В целях обеспечения безопасности на время движения всегда пристегивайтесь ремнями безопасности. Кроме того, соблюдайте требования правил дорожного движения той страны, в которой находитесь.

Прежде чем запускать двигатель, выполните регулировки водительского места, затем мест для всех пассажиров, регулировку ремней безопасности для обеспечения наилучшей защиты.

Неправильно отрегулированные или перекрученные ремни безопасности могут стать причиной травм при аварии.

Используйте ремень безопасности только для одного человека, ребенка или взрослого.

Даже беременные женщины должны пристегиваться ремнем безопасности. В этом случае нужно следить за тем, чтобы тазовая ветвь ремня не давила сильно на низ живота, но и не провисала.

Регулировка места водителя

– **Сядьте глубоко в сиденье** (сняв пальто, куртку и т. п.). Это важно для правильного положения спины.

– **Отрегулируйте положение сиденья относительно педалей.** Сиденье должно быть отодвинуто максимально назад, но так, чтобы была возможность нажать на педаль сцепления до упора. Спинка сиденья должна быть установлена таким образом, чтобы руки, держащие руль, были слегка согнуты в локтях.

– **Отрегулируйте положение подголовника.** Для наибольшей безопасности верхний край подголовника должен находиться на уровне верхней части головы.

– **Отрегулируйте положение сиденья по высоте.** С помощью этой регулировки Вы добьетесь наилучшего обзора через ветровое стекло.

– **Отрегулируйте положение рулевого колеса.**

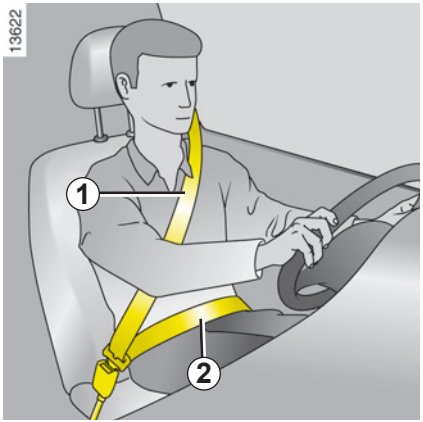

Регулировка ремней безопасности

Сядьте на сиденье, полностью откинувшись на спинку.

Плечевая ветвь ремня ***1*** должна располагаться как можно ближе к основанию шеи, но не лежать на ней.

Тазовая ветвь ремня ***2*** должна плотно прилегать к бедрам и удерживать таз.

Ремень безопасности должен как можно плотнее прилегать к телу. Например, не надевайте при езде в автомобиле объемную одежду, не подкладывайте под ремень какие-либо предметы и т. д.

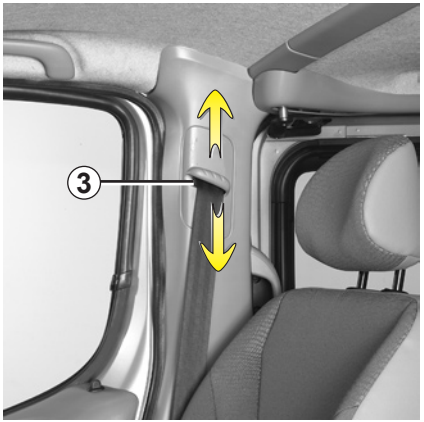

Регулировка ремня безопасности по высоте

С помощью кнопки ***3*** отрегулируйте высоту ремня безопасности так, чтобы плечевая ветвь ремня ***1*** располагалась, как указано выше:

– чтобы опустить ремень ниже, нажмите на регулятор ***3*** и одновременно опустите ремень;

– чтобы поднять ремень выше, опустите полностью ручку ***3***, затем поднимите ее на необходимую высоту.

Отрегулировав положение ремня, убедитесь, что он надежно зафиксирован.

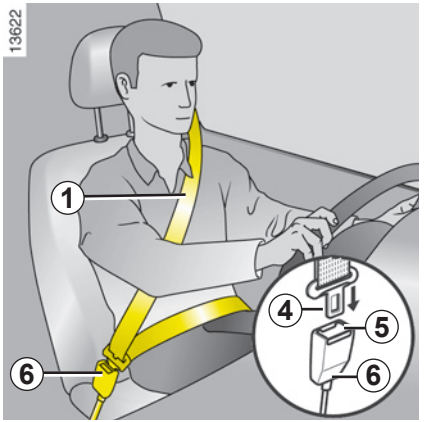

Пристегивание ремня

Медленно, без рывков вытяните ремень и вставьте пряжку ремня ***4*** в замок ***6*** (проверьте надежность фиксации ремня в замке, потянув за пряжку ***4***). Если ремень блокируется до защелкивания, отведите лямку ремня назад на значительное расстояние и снова вытяните ремень.

Пристегивание ремня (продолжение)

Если ремень не вытягивается:

– медленно, но с усилием потяните ремень, вытянув его приблизительно на 3 см;

– затем отпустите ремень, чтобы он сам втянулся в натягивающее устройство;

– снова вытяните ремень;

– если неисправность устранить не удается, обратитесь на сервисную станцию RENAULT.

Сигнальная лампа непристегнутого ремня безопасности водителя

Она загорается и горит непрерывно, а при достижении скорости примерно 10 км/ч, в зависимости от комплектации автомобиля, лампа мигает в течение примерно 90 секунд и одновременно раздается звуковой сигнал, после чего лампа снова горит непрерывно.

Разблокирование

Нажмите кнопку ***5*** на корпусе замка ***6*** - ремень автоматически намотается на катушку.

Для облегчения этой операции придерживайте пряжку ремня рукой.

РЕМНИ БЕЗОПАСНОСТИ ЗАДНИХ СИДЕНИЙ

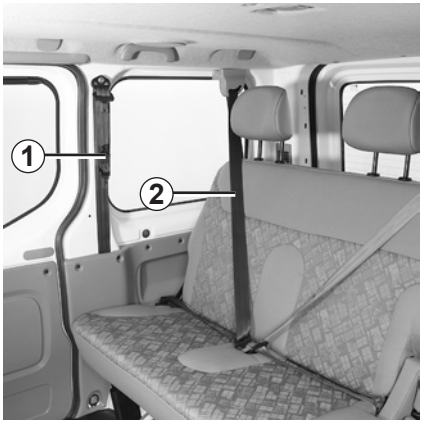

Ремни безопасности задних боковых сидений

– Для первого ряда задних сидений используйте **только** ремни ***1***;

– для второго ряда сидений используйте **только** ремни ***2***.

Условия использования

Прежде чем пристегиваться задними боковыми ремнями безопасности, убедитесь, что стопор ***3*** каждого ремня защелкнут в замке ***4***.

Пристегивание и отстегивание ремней безопасности выполняются так же, как и для передних ремней безопасности

Доступ к заднему ряду

Для облегчения доступа к последнему ряду сидений освободите ремень безопасности второго ряда, отсоединив его от замка ***4***. Проденьте освободившуюся часть ремня в небольшую планку, расположенную на неподвижной части ремня.

Не забудьте зафиксировать ремень после того, как пассажир займет свое место.

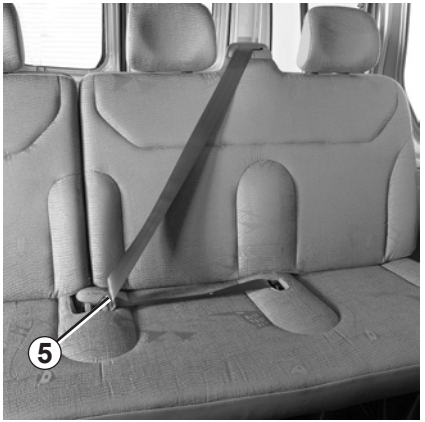

Центральные ремни безопасности

Медленно вытяните ремень и вставьте пряжку в замок ***5***.

Для обеспечения эффективности работы ремней безопасности убедитесь в надежности фиксации сидений. См. раздел «Задние многоместные сиденье» в главе 3.

РЕМНИ БЕЗОПАСНОСТИ

Приведенная ниже информация относится к ремням безопасности передних и задних сидений автомобиля.

– Категорически запрещается вносить какие-либо изменения в конструкцию элементов системы безопасности (ремни и сиденья, а также их крепления), установленных на автомобиле.

– В особых случаях (например, при установке детского сиденья) обращайтесь на сервисную станцию компании-производителя.

– Не используйте какие-либо предметы для ослабления прилегания ремня к телу (например, прищепки для белья, зажимы и т. п.): ремень безопасности, надетый слишком свободно, при аварии может нанести травму.

– Никогда не пропускайте плечевую ветвь ремня под рукой или за спиной.

– Не используйте один и тот же ремень для пристегивания нескольких человек и ни в коем случае не пристегивайтесь одним ремнем вместе с ребенком, сидящим у Вас на коленях.

– Ремень безопасности не должен быть перекручен.

– После аварии проверьте и при необходимости замените ремни. Замену следует произвести и в том случае, если на ремнях появились признаки износа или повреждений.

– При установке заднего сиденья на место проследите за правильной заправкой ремней безопасности, чтобы их можно было использовать по назначению.

– Следите за тем, чтобы пряжка ремня была вставлена в соответствующий замок.

СИСТЕМА ПАССИВНОЙ БЕЗОПАСНОСТИ ВОДИТЕЛЯ И ПЕРЕДНЕГО ПАССАЖИРА

В зависимости от комплектации автомобиля, она включает в себя:

- **преднатяжители ремней безопасности,**
- **ограничители усилия натяжения ремня,**
- **передние подушки безопасности водителя и переднего пассажира.**

При ударе автомобиля спереди, сбоку или сзади эти устройства безопасности могут сработать как по отдельности, так и одновременно.

В зависимости от силы удара возможны три варианта срабатывания:

- защита обеспечивается только ремнем безопасности;
- срабатывает преднатяжитель, обеспечивая устранение зазора между туловищем и ремнем безопасности;
- в случае очень сильного удара дополнительно срабатывают подушка безопасности и ограничитель усилия натяжения ремня.

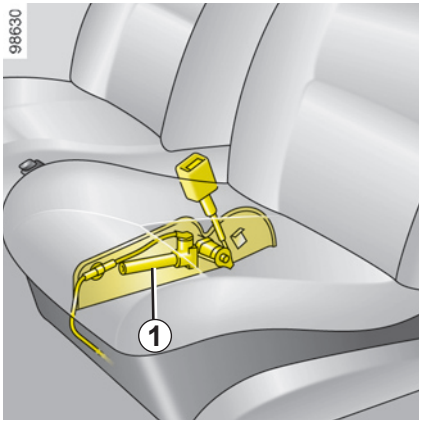

Преднатяжители ремней безопасности

При включенном зажигании, в случае сильного **фронтального,** бокового или заднего удара автомобиля поршень ***1*** мгновенно отводит замок ремня безопасности назад, при этом ремень с силой прижимается к туловищу и эффективность защиты увеличивается.

– После дорожно-транспортного происшествия произведите проверку всей системы пассивной безопасности.

- Любые работы с системой обеспечения безопасности (преднатяжителями ремней безопасности, подушками безопасности, электронными блоками, электропроводкой) или ее использование на другом автомобиле, даже той же модели, категорически запрещены.
- Во избежание самопроизвольного срабатывания и возможных травм все работы с преднатяжителями ремней безопасности и подушками безопасности должны выполняться только квалифицированным персоналом сервисной станции компании-производителя.
- Проверка электрических характеристик воспламенителя преднатяжителей ремней безопасности должна выполняться только квалифицированным персоналом, располагающим необходимым оборудованием.
- При утилизации Вашего автомобиля обратитесь на сервисную станцию компании-производителя для демонтажа пиротехнических газогенераторов преднатяжителей ремней безопасности и подушек безопасности.

Ограничитель усилия натяжения ремней безопасности

Это устройство включается при определенной силе удара для ограничения силы давления ремня на туловище.

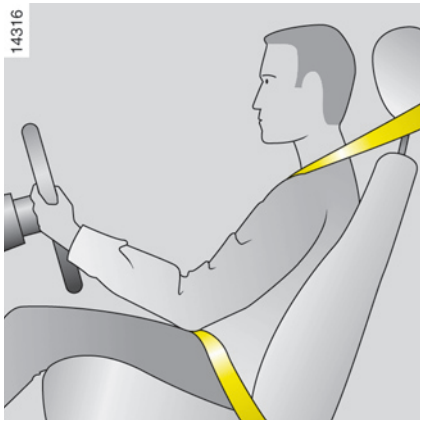

Подушки безопасности водителя и переднего пассажира

Этими подушками могут быть оборудованы места водителя и переднего пассажира.

Надпись «Airbag» на рулевом колесе и на приборной панели, а также соответствующая наклейка в нижней части ветрового стекла свидетельствуют о том, что автомобиль оборудован этими системами.

Подушка безопасности пассажира предохраняет пассажира(-ов) на передних сиденьях (в зависимости от типа установленных передних сидений).

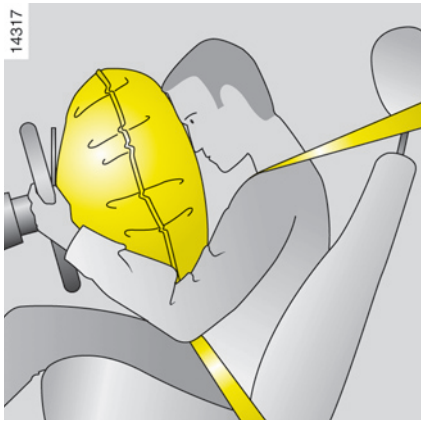

Система каждой подушки безопасности включает в себя:

– подушку безопасности и газогенератор в рулевом колесе (подушка безопасности водителя) или в приборной панели (подушка безопасности переднего пассажира);

– общий электронный блок с встроенным датчиком удара и системой управления включением электровоспламенителя газогенератора;

– единую сигнальную лампу, расположенную на щитке приборов .

Подушка безопасности приводится в действие пиротехнической системой, чем объясняется звук хлопка, а также выделение тепла и дыма при ее срабатывании (что не означает начала пожара). При срабатывании подушки безопасности человек может получить повреждения кожи или иные травмы.

Принцип действия

Система срабатывает только при включенном зажигании.

При сильном **фронтальном** ударе подушки мгновенно наполняются газом, ослабляя, таким образом, удар головы и грудной клетки водителя о рулевое колесо и головы и грудной клетки переднего пассажира о приборную панель; после удара подушки сразу же сдуваются, что позволяет свободно покинуть автомобиль.

Неисправности

При включении зажигания на несколько секунд загорается сигнальная лампа ***2***, расположенная на щитке приборов.

Если при включении зажигания сигнальная лампа не загорается или загорается при работающем двигателе, это свидетельствует о неисправности в системе подушки безопасности.

Срочно обратитесь на сервисную станцию компании-производителя. Несвоевременное обращение может привести к снижению эффективности защиты.

СИСТЕМА ПАССИВНОЙ БЕЗОПАСНОСТИ ВОДИТЕЛЯ И ПЕРЕДНЕГО ПАССАЖИРА (продолжение)

В приведенных ниже предупреждениях указано, как обеспечить беспрепятственное срабатывание подушки безопасности и, тем самым, избежать тяжелых травм при ее срабатывании.

Предупреждения, касающиеся подушки безопасности водителя

– Не изменяйте конструкцию рулевого колеса и его ступицы.

– Запрещается накрывать ступицу рулевого колеса.

– Не прикрепляйте к центральной панели рулевого колеса никакие посторонние предметы (значки, логотипы, часы, держатели для телефона и т. д.).

– Запрещается самостоятельно снимать рулевое колесо (эта операция должна выполняться квалифицированным персоналом сервисной станции компании-производителя).

– При управлении автомобилем не располагайтесь слишком близко к рулевому колесу; при правильной посадке руки, лежащие на рулевом колесе, слегка согнуты в локтях (см. раздел «Регулировка положения сиденья водителя» в главе 1). При этом обеспечивается достаточное пространство для срабатывания подушки безопасности и в полной мере реализуются ее защитные функции.

Предупреждения, касающиеся подушки безопасности пассажира

– Не прикрепляйте и не приклеивайте к приборной панели в месте расположения подушки безопасности никакие посторонние предметы (значки, логотипы, часы, держатели для телефона и т. п.).

– Между передним пассажиром и приборной панелью не должны находиться никакие предметы (зонты, трости, пакеты и т. п.) и животные.

– Не кладите ноги на приборную панель или на сиденье, т. к. это может привести к серьезным травмам. Пассажиру рекомендуется постоянно следить за тем, чтобы все части его тела (колени, руки, голова и т. д.) располагались на достаточном удалении от приборной панели.

– После снятия детского сиденья с сиденья пассажира следует снова включить систему пассивной безопасности переднего пассажира для обеспечения защиты пассажира в случае удара.

ЗАПРЕЩЕНО УСТАНАВЛИВАТЬ ДЕТСКОЕ СИДЕНЬЕ ПРОТИВ НАПРАВЛЕНИЯ ДВИЖЕНИЯ НА СИДЕНЬЕ ПЕРЕДНЕГО ПАССАЖИРА, ЕСЛИ НЕ ОТКЛЮЧЕНА СИСТЕМА ПАССИВНОЙ БЕЗОПАСНОСТИ ВОДИТЕЛЯ И ПЕРЕДНЕГО ПАССАЖИРА.

(См. раздел «Отключение подушек безопасности переднего пассажира» в главе 1).

БОКОВЫЕ УСТРОЙСТВА БЕЗОПАСНОСТИ

Боковые подушки безопасности

Эти подушки могут быть установлены в передние сиденья. Они раскрываются сбоку от сидений, защищая водителя и пассажиров в случае сильного бокового удара. О наличии такой подушки свидетельствует маркировка на боковой стороне сиденья.

Прорези в спинках сидений (со стороны дверей) соответствуют зоне развертывания подушек безопасности - запрещается помещать в этих зонах какие-либо предметы.

Предупреждения, касающиеся боковых подушек безопасности

– Установка чехлов: сиденья, снабженные подушками безопасности, требуют специальных чехлов. Узнайте на сервисной станции RENAULT, есть ли такие чехлы в фирменном магазине RENAULT. Использование других чехлов (или чехлов, предназначенных для другого автомобиля) может нарушить нормальную работу подушек и отрицательно повлиять на Вашу безопасность.

– Не помещайте никакие аксессуары, предметы или домашних животных между спинкой сиденья, дверью и элементами отделки салона. Не кладите на спинку сиденья вещи или одежду. Это может помешать правильной работе подушки безопасности или привести к травмам при ее срабатывании.

– Запрещается любая разборка или любое изменение конструкции сиденья и элементов отделки салона, за исключением выполнения этих работ квалифицированным персоналом сервисной станции RENAULT.

Боковые шторки

Эти подушки безопасности располагаются по бокам салона автомобиля, в верхней его части. Они раскрываются вдоль боковых стекол спереди и сзади, защищая водителя и пассажиров в случае сильного бокового удара.

Маркировка на ветровом стекле и/или на боковой стороне сиденья напоминает о том, что салон автомобиля оборудован системой пассивной безопасности (подушками безопасности, преднатяжителями ремней безопасности и т. д.).

СИСТЕМА ПАССИВНОЙ БЕЗОПАСНОСТИ

В приведенных ниже предупреждениях указано, как обеспечить беспрепятственное срабатывание подушки безопасности и, тем самым, избежать тяжелых травм при ее срабатывании.

Подушка безопасности дополняет действие ремня безопасности, они являются элементами единой системы безопасности. Следует всегда пристегиваться ремнями безопасности; неиспользование ремней безопасности ведет к серьезным травмам при аварии и может увеличить риск получения легких повреждений кожи при срабатывании подушки.

Преднатяжители ремней безопасности или подушки безопасности не всегда срабатывают в случае опрокидывания автомобиля или заднего удара (даже сильного). Удар в нижнюю часть автомобиля, например, при наезде на бордюрный камень, яму, камень и т. д. может привести к срабатыванию этих систем.

– Всякое вмешательство или внесение изменений в конструкцию системы подушек безопасности (самих подушек, преднатяжителей, электронного блока, электропроводки и т. д.) **строго запрещено** (за исключением ремонта, выполняемого квалифицированным персоналом сервисной станции RENAULT).

– Чтобы обеспечить нормальное функционирование и предотвратить самопроизвольное срабатывание, работы с подушками безопасности должны выполняться только квалифицированным персоналом сервисной станции RENAULT.

– В целях безопасности следует проверить исправность системы подушек безопасности автомобиля после аварии, угона или попытки угона.

– При продаже или передаче автомобиля во временное пользование сообщите новому владельцу обо всех перечисленных условиях, касающихся подушек безопасности, а также передайте ему данное руководство.

– При утилизации Вашего автомобиля обратитесь на сервисную станцию RENAULT для проведения процедуры уничтожения газогенератора(-ов).

СИСТЕМА ПАССИВНОЙ БЕЗОПАСНОСТИ ЗАДНИХ ПАССАЖИРОВ

В зависимости от комплектации автомобиль оборудован:

– **преднатяжителями ремней, встроенными в инерционную катушку;**

– **ограничителями усилия натяжения ремней.**

В случае фронтального удара эти устройства могут сработать как отдельно друг от друга, так и одновременно.

В зависимости от силы фронтального удара, возможны два варианта:

– защита обеспечивается только ремнем безопасности;

– срабатывает преднатяжитель, обеспечивая устранение зазора между туловищем и ремнем безопасности.

Преднатяжители ремней безопасности задних боковых сидений

Система становится работоспособной через несколько секунд после включения зажигания.

При сильном **фронтальном, боковом или заднем** ударе преднатяжитель мгновенно втягивает ремень, прижимая его к телу, и тем самым повышает эффективность работы ремня.

– После дорожно-транспортного происшествия произведите проверку всей системы пассивной безопасности.

– Любые работы с системой обеспечения безопасности (преднатяжителями ремней безопасности, подушками безопасности, электронными блоками, электропроводкой) или ее использование на другом автомобиле, даже той же модели, категорически запрещены.

– Во избежание самопроизвольного срабатывания и возможных травм все работы с преднатяжителями ремней безопасности и подушками безопасности должны выполняться только квалифицированным персоналом сервисной станции компании-производителя.

– Проверка электрических характеристик воспламенителя преднатяжителей ремней безопасности должна выполняться только квалифицированным персоналом, располагающим необходимым оборудованием.

– При утилизации Вашего автомобиля обратитесь на сервисную станцию компании-производителя для демонтажа пиротехнических газогенераторов преднатяжителей ремней безопасности и подушек безопасности.

Ограничитель усилия натяжения ремней безопасности

Это устройство включается при определенной силе удара для ограничения силы давления ремня на туловище.

БЕЗОПАСНОСТЬ ДЕТЕЙ: общие сведения

Перевозка детей

Вне зависимости от дорожных условий ребенок, как и взрослый пассажир, должен правильно располагаться в сиденье и быть пристегнутым. Вы отвечаете за детей, которых везете.

Ребенок - это не взрослый в миниатюре. Он подвержен опасности получить другие повреждения, т. к. его мускулы и кости находятся в стадии роста. Одного ремня безопасности недостаточно для перевозки ребенка. Приобретите требующееся детское сиденье и правильно его установите.

Чтобы воспрепятствовать открытию дверей, используйте устройство безопасности для детей (см. раздел «Открытие и закрытие дверей» в главе 1).

Использование детского сиденья

Уровень защиты, предлагаемой детским сиденьем, зависит от его способности удержать Вашего ребенка и правильности его установки. Неправильная установка ухудшит защиту Вашего ребенка в случае резкого торможения или удара.

Прежде чем покупать детское сиденье, убедитесь, что оно соответствует нормам страны Вашего местонахождения и может быть установлено в Ваш автомобиль. Обратитесь на сервисную станцию компании-производителя, чтобы получить консультацию по детским сиденьям, рекомендованным для Вашего автомобиля.

Прежде чем устанавливать детское сиденье, прочтите данную инструкцию и действуйте в соответствии с ней. В случае возникновения трудностей с установкой обратитесь к производителю оборудования. Храните инструкцию вместе с сиденьем.

Удар автомобиля о препятствие на скорости 50 км/ч равносилен падению с 10-метровой высоты. Перевозить ребенка непристегнутым - все равно что оставить его играть без присмотра взрослых на балконе четвертого этажа без перил!

Запрещено держать ребенка на руках. В случае аварии Вы не удержите его, даже если сами при этом пристегнуты.

Если Ваш автомобиль попал в аварию, замените детское сиденье и проверьте ремни безопасности, а также крепления ISOFIX.

Покажите пример, пристегнув Ваш ремень безопасности, и научите ребенка:

– правильно пристегивать ремень безопасности;
– заходить в автомобиль и выходить из него со стороны, противоположной движению.

Не используйте детское сиденье б/у или без руководства по эксплуатации.

Следите за тем, чтобы никакой посторонний предмет вблизи детского сиденья не помешал его установке.

Ни в коем случае не оставляйте ребенка одного в автомобиле.

Всегда проверяйте, чтобы Ваш ребенок был пристегнут, и что специальные детские ремни безопасности или его ремень безопасности правильно отрегулированы и подогнаны. Никогда не одевайте ребенка в слишком объемную одежду, из-за этого ремни неплотно прилегают к телу.

Не позволяйте ребенку высовывать голову или руки в окно.

Следите, чтобы ребенок сохранял правильное положение во время движения автомобиля - в частности, во время сна.

БЕЗОПАСНОСТЬ ДЕТЕЙ: выбор детского сиденья

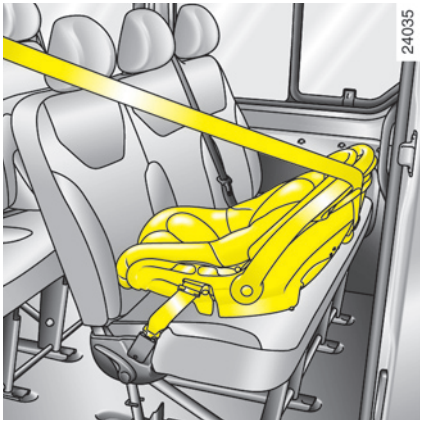

Детское сиденье против направления движения

Голова ребенка в пропорции к телу тяжелее головы взрослого человека, поэтому его шея очень хрупкая. Как можно дольше перевозите ребенка в таком положении (не менее чем до 2 лет). Данное положение позволяет поддерживать голову и шею ребенка.

Выберите охватывающее сиденье для обеспечения лучшей боковой защиты, замените его, как только голова ребенка станет больше корзины.

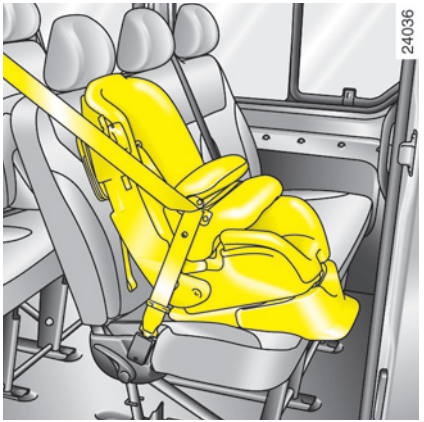

Детские сиденья, устанавливаемые лицом по направлению движения

Голову и брюшную полость детей следует защищать в первую очередь. Детское сиденье по направлению движения, хорошо закрепленное в автомобиле, уменьшает риск повреждения головы. Перевозите ребенка в сиденье по направлению движения со специальными детскими ремнями безопасности или щитом, как только его рост это позволит.

Выберите охватывающее сиденье для обеспечения лучшей боковой защиты.

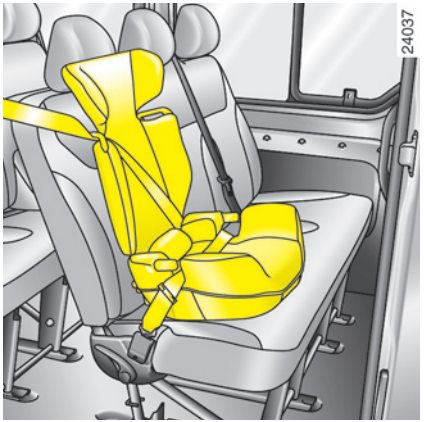

Специальные подушки

Ребенка, если его вес превышает 15 кг или если он старше 4 лет, можно перевозить на специальной подушке, которая позволяет подстроить ремень безопасности под особенности телосложения. Специальная подушка сиденья должна иметь направляющие, располагающие ремень безопасности на бедрах ребенка, а не на животе. Лучше всего использовать сиденье с регулируемой по высоте спинкой с направляющей для ремня безопасности, позволяющей расположить ремень безопасности посередине плеча. Ремень безопасности ни в коем случае не должен находиться на шее или руке.

Выберите охватывающее сиденье для обеспечения лучшей боковой защиты.

БЕЗОПАСНОСТЬ ДЕТЕЙ: выбор крепления для детского сиденья

Существует две системы крепления детских сидений: ремень безопасности или система ISOFIX.

Крепление ремнем безопасности

Ремень безопасности должен быть правильно отрегулирован, чтобы он сработал в случае резкого торможения или удара.

Соблюдайте линии ремня, указанные производителем детского сиденья.

Всегда проверяйте пристегивание ремня безопасности, потянув за него, затем максимально затяните его, держась за детское сиденье.

Проверьте устойчивость сиденья, совершая движения влево/вправо и вперед/назад: сиденье должно быть хорошо зафиксировано.

Убедитесь, что детское сиденье не установлено боком и не опирается на стекло.

Не используйте детское сиденье, которое может разблокировать ремень безопасности, удерживающий его: основание сиденья не должно опираться на пряжку ремня и/или замок ремня безопасности.

Ремень безопасности ни в коем случае не должен быть расслаблен или перекручен. Ни в коем случае не пропускайте ремень под рукой или за спиной.
Убедитесь, что ремень безопасности не поврежден острыми кромками.
Если ремень безопасности не работает, как надо, он не сможет защитить ребенка. Обратитесь на сервисную станцию компании-производителя. Не используйте это место, пока не отремонтируете ремень безопасности.

Категорически запрещается вносить какие-либо изменения в конструкцию элементов штатной системы: ремней безопасности, системы ISOFIX, сидений и их креплений.

Фиксация системой ISOFIX

Разрешенные к применению детские сиденья ISOFIX сертифицируются по регламенту ECE-R44 в следующих трех случаях:
– универсальное ISOFIX 3-точечное, лицом к дороге
– полууниверсальноеISOFIX 2-точечное
– специальное детское сиденье

Перед установкой сидений двух последних типов убедитесь в такой возможности, изучив список автомобилей, на которых их установка разрешена.

Закрепите детское сиденье замками ISOFIX, если оно ими оснащено. Система ISOFIX обеспечивает быструю, легкую и надежную установку.

Система ISOFIX состоит из 2 колец и в некоторых случаях имеется третье кольцо.

Разрешены только специальные сертифицированные сиденья с креплениями ISOFIX. Обратитесь к представителю компании-производителя, чтобы узнать какие сиденья Вы можете установить.

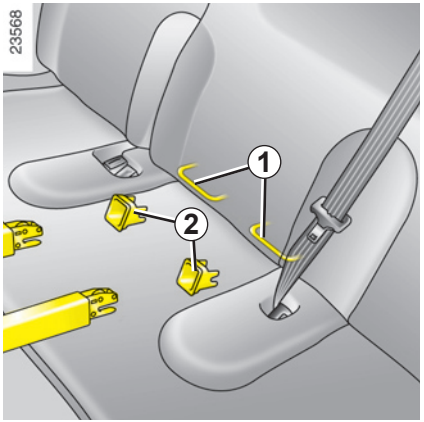

Оба кольца крепления ***1*** расположены между спинкой и подушкой сиденья.

Чтобы упростить установку и блокировку Вашего детского сиденья в кольцах ***1***, используйте направляющие доступа ***2*** детского сиденья.

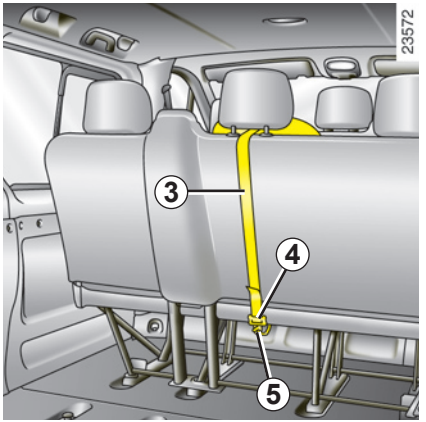

Скоба для крепления детского сиденья на задних сиденьях лицом по направлению движения

Третье кольцо используется для привязки верхнего ремня некоторых детских сидений.

– Выдвиньте подголовник максимально вверх или снимите его;

– пропустите ремень ***3*** (поставляется вместе с сиденьем) между двумя стержнями заднего подголовника;

– **обязательно** зафиксируйте крючок ***4*** на кольце ***5***, расположенном в багажном отделении;

– натяните ремень.

Крепления ISOFIX разработаны исключительно для детских сидений с системой крепления ISOFIX. Не используйте эти крепления для фиксации других детских сидений, ремней безопасности или других предметов.

Убедитесь, что в местах крепления нет посторонних предметов.

Если Ваш автомобиль попал в аварию, проверьте ремни крепления ISOFIX и замените детское сиденье.

Разрешены только специальные сертифицированные сиденья с креплениями ISOFIX. Обратитесь к представителю компании-производителя, чтобы узнать какие сиденья Вы можете установить.

Установка детского сиденья

Установка детских сидений разрешается не на все пассажирские сиденья. На схемах на следующих страницах показаны места крепления детского сиденья.

Указанные типы детских сидений могут не иметься в продаже. Прежде чем использовать другое детское сиденье, обратитесь к производителю, чтобы узнать, может ли оно быть установлено.

Предпочтительной является установка детского сиденья на заднем сиденье.

Убедитесь, что при установке детского сиденья в автомобиле оно не открепится от опорной поверхности.

Если необходимо снять подголовник, убедитесь, что он убран в надежное место и не превратится в снаряд при резком торможении или ударе.

Надежно закрепите детское сиденье, даже если Вы не используете его, чтобы оно не превратилось в снаряд при резком торможении или ударе.

На переднем месте

Перевозка ребенка на месте переднего пассажира имеет особенности для каждой страны. Ознакомьтесь с нормативными документами и следуйте указаниям схем на следующих страницах.

Прежде чем установить детское сидение на сиденье переднего пассажира (если разрешено):
- максимально опустите ремень безопасности;
- отодвиньте сиденье назад до упора;
- слегка наклоните спинку сиденья относительно вертикали (25° градусов);
- если автомобиль оснащен данной системой, поднимите до упора подушку сиденья.

После установки детского сиденья не меняйте сделанные регулировки.

Прежде чем устанавливать детское сиденье против направления движения на это место, убедитесь, что подушка безопасности переднего пассажира отключена, в противном случае при аварии **РЕБЕНОК МОЖЕТ ПОЛУЧИТЬ ТЯЖЕЛЫЕ ТРАВМЫ И ДАЖЕ ПОГИБНУТЬ** (см. раздел «Отключение подушки безопасности переднего пассажира», глава 1).

На задних местах

Люлька устанавливается поперек автомобиля и занимает минимум два места. Уложите ребенка головой в противоположную от двери сторону.

Максимально подвиньте вперед переднее сиденье автомобиля, чтобы установить детское сиденье против направления движения, затем отодвиньте сиденье (-я), расположенное (-ые) перед ним в соответствии с инструкций к детскому сиденью.

Чтобы обеспечить безопасность ребенка, перевозимого в детском сиденье по направлению движения, не отодвигайте переднее сиденье дальше середины хода салазок, не слишком наклоняйте его спинку (25° максимум) и поднимите его как можно выше.

Убедитесь, что детское сиденье по направлению движения опирается на спинку сиденья автомобиля, и подголовник автомобиля не мешает этому.

БЕЗОПАСНОСТЬ ДЕТЕЙ: схема установки (2 и 3-местные модификации)

1 - 2-местный фургон

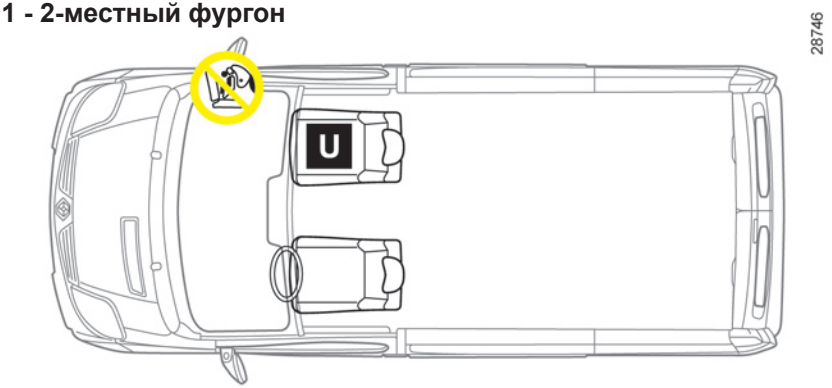

2 - 3-местный фургон

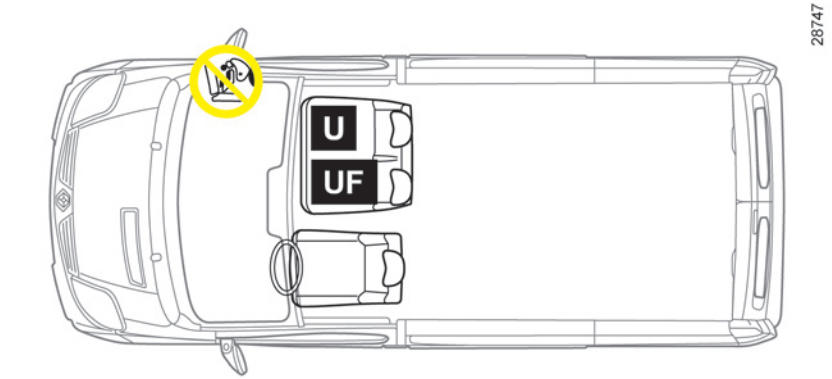

Проверьте состояние подушки безопасности, прежде чем усаживать пассажира или устанавливать детское сиденье.

Детское сиденье, фиксируемое при помощи ремня безопасности

U Место пригодно для крепления ремнем сертифицированного «универсального» детского сиденья.

UF Место, разрешенное для крепления ремнем безопасности **только** сертифицированного **сиденья универсального типа, устанавливаемого по направлению движения** .

Использование несоответствующей автомобилю системы безопасности для детей не сможет подобающим образом защитить новорожденного младенца или ребенка. Он может быть тяжело или смертельно ранен.

Прежде чем устанавливать детское сиденье против направления движения на место переднего пассажира, убедитесь, что подушка безопасности переднего пассажира отключена, в противном случае при аварии **РЕБЕНОК МОЖЕТ ПОЛУЧИТЬ ТЯЖЕЛЫЕ ТРАВМЫ И ДАЖЕ ПОГИБНУТЬ** (см. раздел “Отключение подушки безопасности переднего пассажира” в главе 1).

БЕЗОПАСНОСТЬ ДЕТЕЙ: таблица установки (2 и 3-местные модификации)

В соответствии с законодательными нормами мы приводим ниже таблицу, повторяющую в графическом виде информацию, представленную на предыдущей странице.

Тип детского сиденья	Вес ребенка	Места, пригодные для установки детского сиденья Автомобили с кузовом фургон Переднее пассажирское сиденье или сиденья (2)		
		С одноместным пассажирским сиденьем	С 2-местным сиденьем	
			Среднее место	Боковое место
Сиденье корзиночного типа/против направления движения Группы 0, 0+ и 1	< 13 кг и от 9 до 18 кг	U	X	U
Сиденье, устанавливаемое лицом по направлению движения (1) Группа 1	9 - 18 кг	U	UF	U
Подушка (1) Группы 2 и 3	15 - 25 кг и 22 - 36 кг	U	UF	U

X Место, запрещенное для установки детского сиденья.
U Место, разрешенное для установки продающегося отдельно сертифицированного «универсального» детского сиденья с креплением ремнем. Убедитесь, что установка сиденья возможна.
UF Место, разрешенное для крепления ремнем безопасности только сертифицированного сиденья универсального типа, устанавливаемого по направлению движения; убедитесь, что оно устанавливается.
(1) Расположите детское сиденье по направлению движения так, чтобы спинка детского сиденья прилегала к спинке сиденья автомобиля. Отрегулируйте высоту подголовника или снимите его, если это необходимо.

(2) Прежде чем устанавливать детское сиденье спиной по направлению движения на место переднего пассажира, убедитесь, что подушка безопасности переднего пассажира отключена, в противном случае при аварии **РЕБЕНОК МОЖЕТ ПОЛУЧИТЬ ТЯЖЕЛЫЕ ТРАВМЫ И ДАЖЕ ПОГИБНУТЬ** (см. раздел «Отключение подушки безопасности переднего пассажира», глава 1).

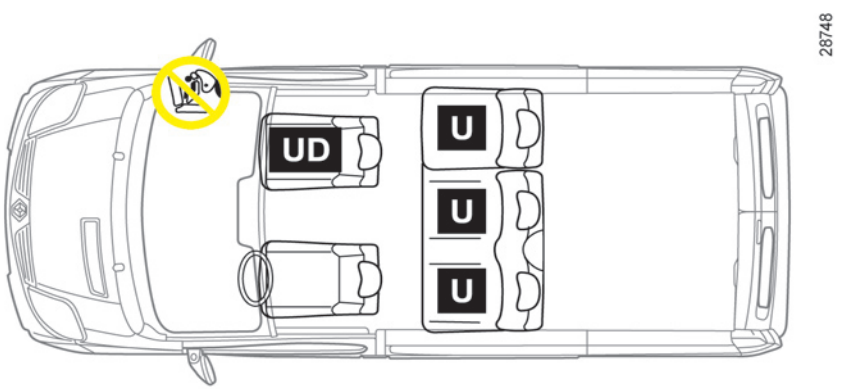

Графическое представление установки детских сидений

Проверьте состояние подушки безопасности, прежде чем усаживать пассажира или устанавливать детское сиденье.

Прежде чем устанавливать детское сиденье спиной по направлению движения на место переднего пассажира, убедитесь, что подушка безопасности переднего пассажира отключена, в противном случае при аварии **РЕБЕНОК МОЖЕТ ПОЛУЧИТЬ ТЯЖЕЛЫЕ ТРАВМЫ И ДАЖЕ ПОГИБНУТЬ** (см. раздел “Отключение подушки безопасности переднего пассажира” в главе 1).

Детское сиденье, фиксируемое при помощи ремня безопасности

U Место пригодно для крепления ремнем сертифицированного «универсального» детского сиденья.

UD Место, разрешенное для крепления ремнем безопасности **только** сертифицированного **сиденья универсального типа, устанавливаемого спинкой вперед** .

Использование несоответствующей автомобилю системы безопасности для детей не сможет подобающим образом защитить новорожденного младенца или ребенка. Он может быть тяжело или смертельно ранен.

БЕЗОПАСНОСТЬ ДЕТЕЙ: таблица установки (5-местная грузопассажирская модификация)

В соответствии с законодательными нормами мы приводим ниже таблицу, повторяющую информацию, представленную в графическом виде на предыдущей странице.

Места, пригодные для установки детского сиденья			
Тип детского сиденья	**Вес ребенка**	**Переднее пассажирское сиденье (1) (5)**	**Задние места**
Поперечная люлька Группа 1	< 10 кг	X	U (2)
Сиденье корзиночного типа/против направления движения Группы 0, 0+ и 1	< 13 кг и от 9 до 18 кг	U	U (3)
Сиденье, устанавливаемое лицом по направлению движения (1) Группа 1	9 - 18 кг	X	U (4)
Подушка (1) Группы 2 и 3	15 - 25 кг и 22 - 36 кг	X	U (4)

X Место, запрещенное для установки детского сиденья.
U Место, разрешенное для установки продающегося отдельно сертифицированного «универсального» детского сиденья с креплением ремнем. Убедитесь, что установка сиденья возможна.

(1) На этом месте может быть установлено только детское сиденье типа против направления движения: поставьте сиденье автомобиля в крайнее заднее и верхнее положение и слегка наклоните спинку сиденья (около 25°).
(2) Люлька устанавливается поперек автомобиля и занимает не менее двух мест. Голова ребенка должна находиться на стороне, противоположной двери автомобиля.
(3) Максимально подвиньте вперед переднее сиденье автомобиля, чтобы установить детское сиденье против направления движения, затем отодвиньте сиденье (-я), расположенное (-ые) перед ним в соответствии с инструкций к детскому сиденью.
(4) Расположите детское сиденье по направлению движения так, чтобы спинка детского сиденья прилегала к спинке сиденья автомобиля. Отрегулируйте высоту подголовника или при необходимости снимите его вообще, не отодвигайте переднее сиденье дальше середины хода салазок и не наклоняйте его спинку больше чем на 25°.

(5) Прежде чем устанавливать детское сиденье спиной по направлению движения на место переднего пассажира, убедитесь, что подушка безопасности переднего пассажира отключена, в противном случае при аварии **РЕБЕНОК МОЖЕТ ПОЛУЧИТЬ ТЯЖЕЛЫЕ ТРАВМЫ И ДАЖЕ ПОГИБНУТЬ** (см. раздел «Отключение подушки безопасности переднего пассажира», глава 1).

БЕЗОПАСНОСТЬ ДЕТЕЙ: схема установки (6-местная грузопассажирская модификация)

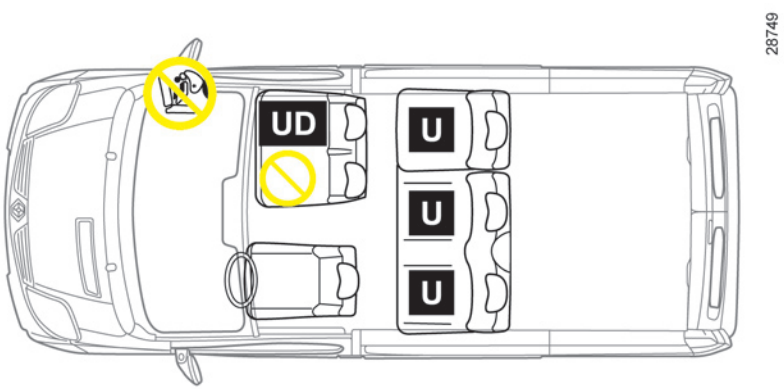

Графическое представление установки детских сидений

Проверьте состояние подушки безопасности, прежде чем усаживать пассажира или устанавливать детское сиденье.

Прежде чем устанавливать детское сиденье спиной по направлению движения на место переднего пассажира, убедитесь, что подушка безопасности переднего пассажира отключена, в противном случае при аварии **РЕБЕНОК МОЖЕТ ПОЛУЧИТЬ ТЯЖЕЛЫЕ ТРАВМЫ И ДАЖЕ ПОГИБНУТЬ** (см. раздел “Отключение подушки безопасности переднего пассажира” в главе 1).

Детское сиденье, фиксируемое при помощи ремня безопасности

U Место пригодно для крепления ремнем сертифицированного «универсального» детского сиденья.

UD Место, разрешенное для крепления ремнем безопасности **только** сертифицированного **сиденья универсального типа, устанавливаемого спинкой вперед** .

Место, запрещенное для установки детского сиденья.

Использование несоответствующей автомобилю системы безопасности для детей не сможет подобающим образом защитить новорожденного младенца или ребенка. Он может быть тяжело или смертельно ранен.

БЕЗОПАСНОСТЬ ДЕТЕЙ: таблица установки (6-местная грузопассажирская модификация)

В соответствии с законодательными нормами мы приводим ниже таблицу, повторяющую информацию, представленную в графическом виде на предыдущей странице.

Места, пригодные для установки детского сиденья			
Тип детского сиденья	**Вес ребенка**	**Переднее пассажирское сиденье (1) (5)**	**Задние места**
Поперечная люлька Группа 1	< 10 кг	X	U (2)
Сиденье корзиночного типа/против направления движения Группы 0, 0+ и 1	< 13 кг и от 9 до 18 кг	U	U (3)
Сиденье, устанавливаемое лицом по направлению движения (1) Группа 1	9 - 18 кг	X	U (4)
Подушка (1) Группы 2 и 3	15 - 25 кг и 22 - 36 кг	X	U (4)

X Место, запрещенное для установки детского сиденья.
U Место, разрешенное для установки продающегося отдельно сертифицированного «универсального» детского сиденья с креплением ремнем. Убедитесь, что установка сиденья возможна.

(1) На этом месте может быть установлено только детское сиденье типа против направления движения: поставьте сиденье автомобиля в крайнее заднее и верхнее положение и слегка наклоните спинку сиденья (около 25°).
(2) Люлька устанавливается поперек автомобиля и занимает не менее двух мест. Голова ребенка должна находиться на стороне, противоположной двери автомобиля.
(3) Максимально подвиньте вперед переднее сиденье автомобиля, чтобы установить детское сиденье против направления движения, затем отодвиньте сиденье (-я), расположенное (-ые) перед ним в соответствии с инструкций к детскому сиденью.
(4) Расположите детское сиденье по направлению движения так, чтобы спинка детского сиденья прилегала к спинке сиденья автомобиля. Отрегулируйте высоту подголовника или при необходимости снимите его вообще, не отодвигайте переднее сиденье дальше середины хода салазок и не наклоняйте его спинку больше чем на 25°.

(5) Прежде чем устанавливать детское сиденье спиной по направлению движения на место переднего пассажира, убедитесь, что подушка безопасности переднего пассажира отключена, в противном случае при аварии **РЕБЕНОК МОЖЕТ ПОЛУЧИТЬ ТЯЖЕЛЫЕ ТРАВМЫ И ДАЖЕ ПОГИБНУТЬ** (см. раздел «Отключение подушки безопасности переднего пассажира», глава 1).

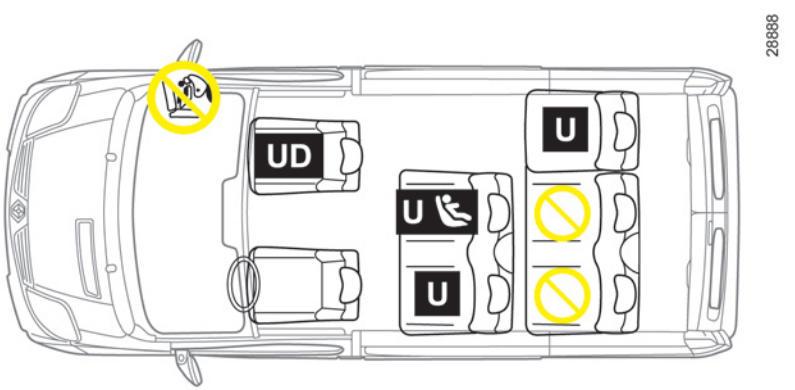

Графическое представление установки детских сидений

Проверьте состояние подушки безопасности, прежде чем усаживать пассажира или устанавливать детское сиденье.

Прежде чем устанавливать детское сиденье спиной по направлению движения на место переднего пассажира, убедитесь, что подушка безопасности переднего пассажира отключена, в противном случае при аварии **РЕБЕНОК МОЖЕТ ПОЛУЧИТЬ ТЯЖЕЛЫЕ ТРАВМЫ И ДАЖЕ ПОГИБНУТЬ** (см. раздел “Отключение подушки безопасности переднего пассажира” в главе 1).

Детское сиденье, фиксируемое при помощи ремня безопасности

U Место пригодно для крепления ремнем сертифицированного «универсального» детского сиденья.

UD Место, разрешенное для крепления ремнем безопасности **только** сертифицированного **сиденья универсального типа, устанавливаемого спинкой вперед** .

Место, запрещенное для установки детского сиденья.

Место, разрешенной для крепления замками ISOFIX детского сиденья ISOFIX. Это место оснащено также верхним креплением, обеспечивающим фиксацию детского сиденья, устанавливаемого лицом по направлению движения и оборудованного ремнем противоопрокидывания. Только некоторые сиденья производителя омологированы.

Разрешены только специальные сертифицированные сиденья с креплениями ISOFIX. Обратитесь к представителю компании-производителя, чтобы узнать какие сиденья Вы можете установить.

Использование несоответствующей автомобилю системы безопасности для детей не сможет подобающим образом защитить новорожденного младенца или ребенка. Он может быть тяжело или смертельно ранен.

БЕЗОПАСНОСТЬ ДЕТЕЙ: таблица установки (7-местный микроавтобус)

В соответствии с законодательными нормами мы приводим ниже таблицу, повторяющую информацию, представленную в графическом виде на предыдущей странице.

Места, пригодные для установки детского сиденья							
Тип детского сиденья	**Вес ребенка**	**Переднее пассажирское сиденье (1) (5)**	**Задние места, двухместное сиденье**		**Заднее место 3-го ряда, сиденье, складывающееся в соотношении 1/1**		
			Среднее	Боковое	Со стороны водителя	Со стороны сдвижной двери	Среднее
Поперечная люлька Группа 1	< 10 кг	X	U (2)	U (2)	X	X	X
Сиденье корзиночного типа/против направления движения Группы 0, 0+ и 1	< до 13 кг и 9-18 кг	U	U – I (3)	U (3)	X	U	X
Сиденье, устанавливаемое лицом по направлению движения (1) Группа 1	9 - 18 кг	X	U – I (4)	U (4)	X	U (4)	X
Подушка (1) Группы 2 и 3	15 - 25 кг и 22 кг - 36 кг	X	U (4)	U (4)	X	U (4)	X

X Место, запрещенное для установки детского сиденья.

U Место, разрешенное для установки продающегося отдельно сертифицированного «универсального» детского сиденья с креплением ремнем. Убедитесь, что установка сиденья возможна.

I Место, допускающее установку детского сиденья с помощью креплений ISOFIX . Только некоторые сиденья производителя омологированы.

(1) На этом месте может быть установлено только детское сиденье типа против направления движения: поставьте сиденье автомобиля в крайнее заднее и верхнее положение и слегка наклоните спинку сиденья (около 25°).

(2) Люлька устанавливается поперек автомобиля и занимает не менее двух мест. Голова ребенка должна находиться на стороне, противоположной двери автомобиля.

(3) Максимально подвиньте вперед переднее сиденье автомобиля, чтобы установить детское сиденье против направления движения, затем отодвиньте сиденье (-я), расположенное (-ые) перед ним в соответствии с инструкций к детскому сиденью.

(4) Расположите детское сиденье по направлению движения так, чтобы спинка детского сиденья прилегала к спинке сиденья автомобиля. Отрегулируйте высоту подголовника или при необходимости снимите его вообще, не отодвигайте переднее сиденье дальше середины хода салазок и не наклоняйте его спинку больше чем на 25°.

(5) Прежде чем устанавливать детское сиденье спиной по направлению движения на место переднего пассажира, убедитесь, что подушка безопасности переднего пассажира отключена, в противном случае при аварии **РЕБЕНОК МОЖЕТ ПОЛУЧИТЬ ТЯЖЕЛЫЕ ТРАВМЫ И ДАЖЕ ПОГИБНУТЬ** (см. раздел «Отключение подушки безопасности переднего пассажира», глава 1).

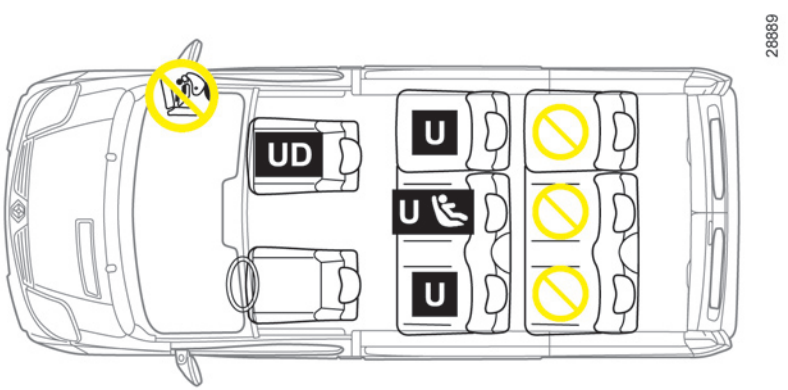

Графическое представление установки детских сидений

Проверьте состояние подушки безопасности, прежде чем усаживать пассажира или устанавливать детское сиденье.

Прежде чем устанавливать детское сиденье спиной по направлению движения на место переднего пассажира, убедитесь, что подушка безопасности переднего пассажира отключена, в противном случае при аварии **РЕБЕНОК МОЖЕТ ПОЛУЧИТЬ ТЯЖЕЛЫЕ ТРАВМЫ И ДАЖЕ ПОГИБНУТЬ** (см. раздел “Отключение подушки безопасности переднего пассажира” в главе 1).

Детское сиденье, фиксируемое при помощи ремня безопасности

U Место пригодно для крепления ремнем сертифицированного «универсального» детского сиденья.

UD Место, разрешенное для крепления ремнем безопасности **только** сертифицированного **сиденья универсального типа, устанавливаемого спинкой вперед** .

Место, запрещенное для установки детского сиденья.

Место, разрешенной для крепления замками ISOFIX детского сиденья ISOFIX. Это место оснащено также верхним креплением, обеспечивающим фиксацию детского сиденья, устанавливаемого лицом по направлению движения и оборудованного ремнем противоопрокидывания. Только некоторые сиденья производителя омологированы.

Разрешены только специальные сертифицированные сиденья с креплениями ISOFIX. Обратитесь к представителю компании-производителя, чтобы узнать какие сиденья Вы можете установить.

Использование несоответствующей автомобилю системы безопасности для детей не сможет подобающим образом защитить новорожденного младенца или ребенка. Он может быть тяжело или смертельно ранен.

БЕЗОПАСНОСТЬ ДЕТЕЙ: таблица установки (грузопассажирская модификация / 8-местный микроавтобус)

В соответствии с законодательными нормами мы приводим ниже таблицу, повторяющую информацию, представленную в графическом виде на предыдущей странице.

Места, пригодные для установки детского сиденья					
Тип детского сиденья	**Вес ребенка**	**Переднее пассажирское сиденье (1) (5)**	**Заднее боковое место 2-го ряда, многоместное сиденье, складывающееся в соотношении 1/3 2/3**	**Заднее среднее место 2-го ряда, сиденье, складывающееся в соотношении 1/3 2/3**	**Заднее место 3-го ряда, сиденье, складывающееся в соотношении 1/1**
Поперечная люлька Группа 1	< 10 кг	X	U (2)	U (2)	X
Сиденье корзиночного типа/против направления движения Группы 0, 0+ и 1	< до 13 кг и 9-18 кг	U	U (3)	U I (3)	X
Сиденье, устанавливаемое лицом по направлению движения (1) Группа 1	9 - 18 кг	X	U (4)	U I (4)	X
Подушка (1) Группы 2 и 3	15 - 25 кг и 22 кг - 36 кг	X	U (4)	U (4)	X

X Место, запрещенное для установки детского сиденья.

U Место, разрешенное для установки продающегося отдельно сертифицированного «универсального» детского сиденья с креплением ремнем. Убедитесь, что установка сиденья возможна.

I Место, допускающее установку детского сиденья с помощью креплений ISOFIX . Только некоторые сиденья производителя омологированы.

(1) На этом месте может быть установлено только детское сиденье типа против направления движения: поставьте сиденье автомобиля в крайнее заднее и верхнее положение и слегка наклоните спинку сиденья (около 25°).

(2) Люлька устанавливается поперек автомобиля и занимает не менее двух мест. Голова ребенка должна находиться на стороне, противоположной двери автомобиля.

(3) Максимально подвиньте вперед переднее сиденье автомобиля, чтобы установить детское сиденье против направления движения, затем отодвиньте сиденье (-я), расположенное (-ые) перед ним в соответствии с инструкций к детскому сиденью.

(4) Расположите детское сиденье по направлению движения так, чтобы спинка детского сиденья прилегала к спинке сиденья автомобиля. Отрегулируйте высоту подголовника или при необходимости снимите его вообще, не отодвигайте переднее сиденье дальше середины хода салазок и не наклоняйте его спинку больше чем на 25°.

(5) Прежде чем устанавливать детское сиденье спиной по направлению движения на место переднего пассажира, убедитесь, что подушка безопасности переднего пассажира отключена, в противном случае при аварии **РЕБЕНОК МОЖЕТ ПОЛУЧИТЬ ТЯЖЕЛЫЕ ТРАВМЫ И ДАЖЕ ПОГИБНУТЬ** (см. раздел «Отключение подушки безопасности переднего пассажира», глава 1).

БЕЗОПАСНОСТЬ ДЕТЕЙ: схема установки (8-местный микроавтобус)

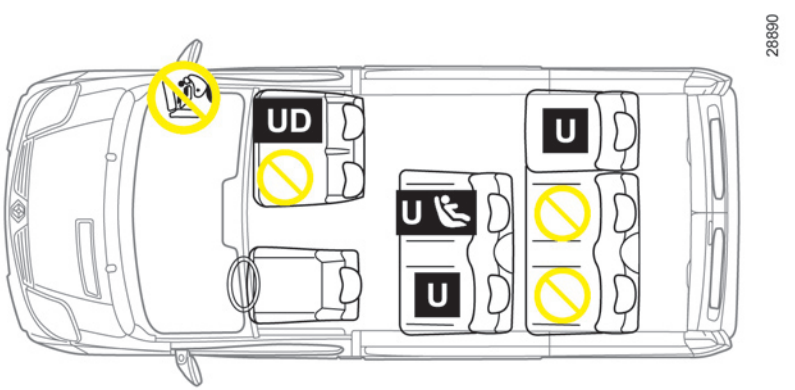

Графическое представление установки детских сидений

Проверьте состояние подушки безопасности, прежде чем усаживать пассажира или устанавливать детское сиденье.

Прежде чем устанавливать детское сиденье спиной по направлению движения на место переднего пассажира, убедитесь, что подушка безопасности переднего пассажира отключена, в противном случае при аварии **РЕБЕНОК МОЖЕТ ПОЛУЧИТЬ ТЯЖЕЛЫЕ ТРАВМЫ И ДАЖЕ ПОГИБНУТЬ** (см. раздел “Отключение подушки безопасности переднего пассажира” в главе 1).

Детское сиденье, фиксируемое при помощи ремня безопасности

U Место пригодно для крепления ремнем сертифицированного «универсального» детского сиденья.

UD Место, разрешенное для крепления ремнем безопасности **только** сертифицированного **сиденья универсального типа, устанавливаемого спинкой вперед** .

Место, запрещенное для установки детского сиденья.

Место, разрешенной для крепления замками ISOFIX детского сиденья ISOFIX. Это место оснащено также верхним креплением, обеспечивающим фиксацию детского сиденья, устанавливаемого лицом по направлению движения и оборудованного ремнем противоопрокидывания. Только некоторые сиденья производителя омологированы.

Разрешены только специальные сертифицированные сиденья с креплениями ISOFIX. Обратитесь к представителю компании-производителя, чтобы узнать какие сиденья Вы можете установить.

Использование несоответствующей автомобилю системы безопасности для детей не сможет подобающим образом защитить новорожденного младенца или ребенка. Он может быть тяжело или смертельно ранен.

БЕЗОПАСНОСТЬ ДЕТЕЙ: таблица установки (8-местный микроавтобус)

В соответствии с законодательными нормами мы приводим ниже таблицу, повторяющую информацию, представленную в графическом виде на предыдущей странице.

Места, пригодные для установки детского сиденья							
Тип детского сиденья	**Вес ребенка**	**Сиденье переднего пассажира**	**Задние места, двухместное сиденье**		**Заднее место 3-го ряда, сиденье, складывающееся в соотношении 1/1**		
			Среднее	Боковое	Со стороны водителя	Со стороны сдвижной двери	Среднее
Поперечная люлька Группа 1	< 10 кг	X	U (2)	U (2)	X	X	X
Сиденье корзиночного типа/против направления движения Группы 0, 0+ и 1	< до 13 кг и 9-18 кг	U (1) (5)	U – I (3)	U (3)	X	U	X
Сиденье, устанавливаемое лицом по направлению движения (1) Группа 1	9 - 18 кг	X	U – I (4)	U (4)	X	U (4)	X
Подушка (1) Группы 2 и 3	15 - 25 кг и 22 кг - 36 кг	X	U (4)	U (4)	X	U (4)	X

X = Место, запрещенное для установки детского сиденья.

U = Место, разрешенное для установки продающегося отдельно сертифицированного “универсального” детского сиденья с креплением ремнем. Убедитесь, что установка сиденья возможна.

I = Место, допускающее установку детского сиденья с помощью креплений ISOFIX . Только некоторые сиденья производителя омологированы.

(1) На этом месте может быть установлено только детское сиденье типа против направления движения: поставьте сиденье автомобиля в крайнее заднее и верхнее положение и слегка наклоните спинку сиденья (около 25°).

(2) Люлька устанавливается поперек автомобиля и занимает не менее двух мест. Голова ребенка должна находиться на стороне, противоположной двери автомобиля.

(3) Максимально подвиньте вперед переднее сиденье автомобиля, чтобы установить детское сиденье против направления движения, затем отодвиньте сиденье (-я), расположенное (-ые) перед ним в соответствии с инструкций к детскому сиденью.

(4) Расположите детское сиденье по направлению движения так, чтобы спинка детского сиденья прилегала к спинке сиденья автомобиля. Отрегулируйте высоту подголовника или при необходимости снимите его вообще, не отодвигайте переднее сиденье дальше середины хода салазок и не наклоняйте его спинку больше чем на 25°.

(5) Прежде чем устанавливать детское сиденье спиной по направлению движения на место переднего пассажира, убедитесь, что подушка безопасности переднего пассажира отключена, в противном случае при аварии **РЕБЕНОК МОЖЕТ ПОЛУЧИТЬ ТЯЖЕЛЫЕ ТРАВМЫ И ДАЖЕ ПОГИБНУТЬ** (см. раздел «Отключение подушки безопасности переднего пассажира», глава 1).

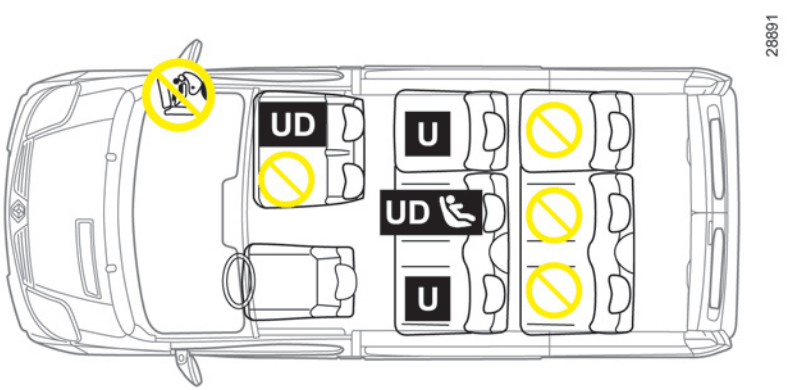

Графическое представление установки детских сидений

Проверьте состояние подушки безопасности, прежде чем усаживать пассажира или устанавливать детское сиденье.

Прежде чем устанавливать детское сиденье спиной по направлению движения на место переднего пассажира, убедитесь, что подушка безопасности переднего пассажира отключена, в противном случае при аварии **РЕБЕНОК МОЖЕТ ПОЛУЧИТЬ ТЯЖЕЛЫЕ ТРАВМЫ И ДАЖЕ ПОГИБНУТЬ** (см. раздел “Отключение подушки безопасности переднего пассажира” в главе 1).

Детское сиденье, фиксируемое при помощи ремня безопасности

U Место пригодно для крепления ремнем сертифицированного «универсального» детского сиденья.

UD Место, разрешенное для крепления ремнем безопасности **только** сертифицированного **сиденья универсального типа, устанавливаемого спинкой вперед** .

Место, запрещенное для установки детского сиденья.

Место, разрешенной для крепления замками ISOFIX детского сиденья ISOFIX. Это место оснащено также верхним креплением, обеспечивающим фиксацию детского сиденья, устанавливаемого лицом по направлению движения и оборудованного ремнем противоопрокидывания. Только некоторые сиденья производителя омологированы.

Разрешены только специальные сертифицированные сиденья с креплениями ISOFIX. Обратитесь к представителю компании-производителя, чтобы узнать какие сиденья Вы можете установить.

Использование несоответствующей автомобилю системы безопасности для детей не сможет подобающим образом защитить новорожденного младенца или ребенка. Он может быть тяжело или смертельно ранен.

БЕЗОПАСНОСТЬ ДЕТЕЙ: таблица установки (грузопассажирская модификация / 9-местный микроавтобус)

В соответствии с законодательными нормами мы приводим ниже таблицу, повторяющую информацию, представленную в графическом виде на предыдущей странице.

Места, пригодные для установки детского сиденья						
Тип детского сиденья	**Вес ребенка**	**Переднее среднее пассажирское сиденье**	**Переднее боковое пассажирское сиденье (1) (5)**	**Заднее боковое место 2-го ряда, многоместное сиденье, складывающееся в соотношении 1/3 2/3**	**Заднее среднее место 2-го ряда, сиденье, складывающееся в соотношении 1/3 2/3**	**Заднее место 3-го ряда, сиденье, складывающееся в соотношении 1/1**
Поперечная люлька Группа 1	< 10 кг	X	X	U (2)	U (2)	X
Сиденье корзиночного типа/против направления движения Группы 0, 0+ и 1	< до 13 кг и 9-18 кг	X	U	U (3)	U – I (3)	X
Сиденье, устанавливаемое лицом по направлению движения (1) Группа 1	9 - 18 кг	X	X	U (4)	U – I (4)	X
Подушка (1) Группы 2 и 3	15 - 25 кг и 22 кг - 36 кг	X	X	U (4)	U (4)	X

X Место, запрещенное для установки детского сиденья.

U Место, разрешенное для установки продающегося отдельно сертифицированного «универсального» детского сиденья с креплением ремнем. Убедитесь, что установка сиденья возможна.

I Место, допускающее установку детского сиденья с помощью креплений ISOFIX . Только некоторые сиденья производителя омологированы.

(1) На этом месте может быть установлено только детское сиденье типа против направления движения: поставьте сиденье автомобиля в крайнее заднее и верхнее положение и слегка наклоните спинку сиденья (около 25°).

(2) Люлька устанавливается поперек автомобиля и занимает не менее двух мест. Голова ребенка должна находиться на стороне, противоположной двери автомобиля.

(3) Максимально подвиньте вперед переднее сиденье автомобиля, чтобы установить детское сиденье против направления движения, затем отодвиньте сиденье (-я), расположенное (-ые) перед ним в соответствии с инструкций к детскому сиденью.

(4) Расположите детское сиденье по направлению движения так, чтобы спинка детского сиденья прилегала к спинке сиденья автомобиля. Отрегулируйте высоту подголовника или при необходимости снимите его вообще, не отодвигайте переднее сиденье дальше середины хода салазок и не наклоняйте его спинку больше чем на 25°.

(5) Прежде чем устанавливать детское сиденье спиной по направлению движения на место переднего пассажира, убедитесь, что подушка безопасности переднего пассажира отключена, в противном случае при аварии **РЕБЕНОК МОЖЕТ ПОЛУЧИТЬ ТЯЖЕЛЫЕ ТРАВМЫ И ДАЖЕ ПОГИБНУТЬ** (см. раздел «Отключение подушки безопасности переднего пассажира», глава 1).

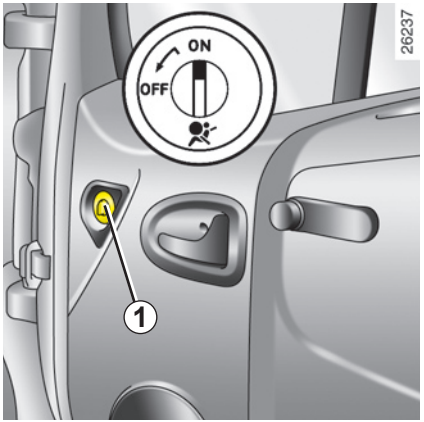

Отключение подушек безопасности переднего пассажира

(для автомобилей с соответствующей комплектацией)

Чтобы установить детское сиденье спиной по направлению движения на сиденье переднего пассажира, Вы должны **обязательно** отключить систему пассивной безопасности переднего пассажира.

Для отключения подушек безопасности: на стоящем автомобиле при выключенном зажигании нажмите и поверните замок ***1*** в положение **OFF** ("ВЫКЛЮЧЕНО").

При включенном зажигании **обязательно** убедитесь, что на щитке приборов горит сигнальная лампа ***2*** («ВЫКЛЮЧЕНО»).

Эта сигнальная лампа горит непрерывно, подтверждая, что Вы можете устанавливать детское сиденье.

ВНИМАНИЕ!

Поскольку срабатывание подушки безопасности переднего пассажира и положение детского сиденья против направления движения несовместимы, устанавливать это сиденье в такое положение допустимо только в том случае, если автомобиль снабжен устройством отключения подушек безопасности. Существует риск очень серьезных травм при срабатывании подушки безопасности.

Наклейка (на приборной панели) и маркировка (на солнцезащитном козырьке) напоминают Вам об этом.

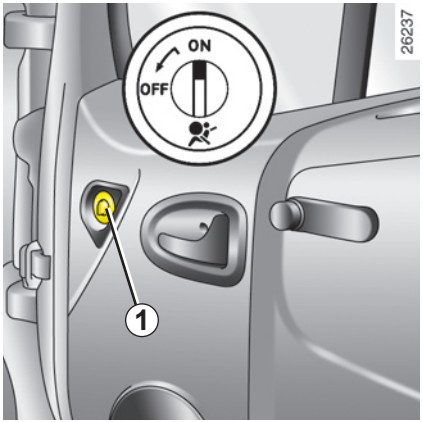

Включение подушек безопасности переднего пассажира

После снятия детского сиденья с сиденья переднего пассажира следует снова включить подушки безопасности для обеспечения защиты пассажира в случае удара.

Для повторного включения подушек безопасности: на стоящем автомобиле при выключенном зажигании нажмите и поверните замок ***1*** в положение **ON** ("ВКЛЮЧЕНО").

При включенном зажигании убедитесь, что сигнальная лампа ***2***

погасла. Система пассивной безопасности переднего пассажира включена.

Неисправности

В случае неисправности системы включения/выключения подушки безопасности переднего пассажира запрещается устанавливать детское сиденье на сиденье переднего пассажира против направления движения.

Не рекомендуется сажать на это место пассажира.

Срочно обратитесь на сервисную станцию компании-производителя.

Включение и выключение подушки безопасности пассажира должно производиться **при выключенном зажигании**.

В случае выполнения операций при включенном зажигании загорятся сигнальные лампы и SERV: подушка безопасности пассажира отключена.

Чтобы режим работы подушки безопасности вновь соответствовал положению замка, выключите и включите зажигание.

ПРИБОРНАЯ ПАНЕЛЬ С ЛЕВОСТОРОННИМ РАСПОЛОЖЕНИЕМ РУЛЕВОГО КОЛЕСА

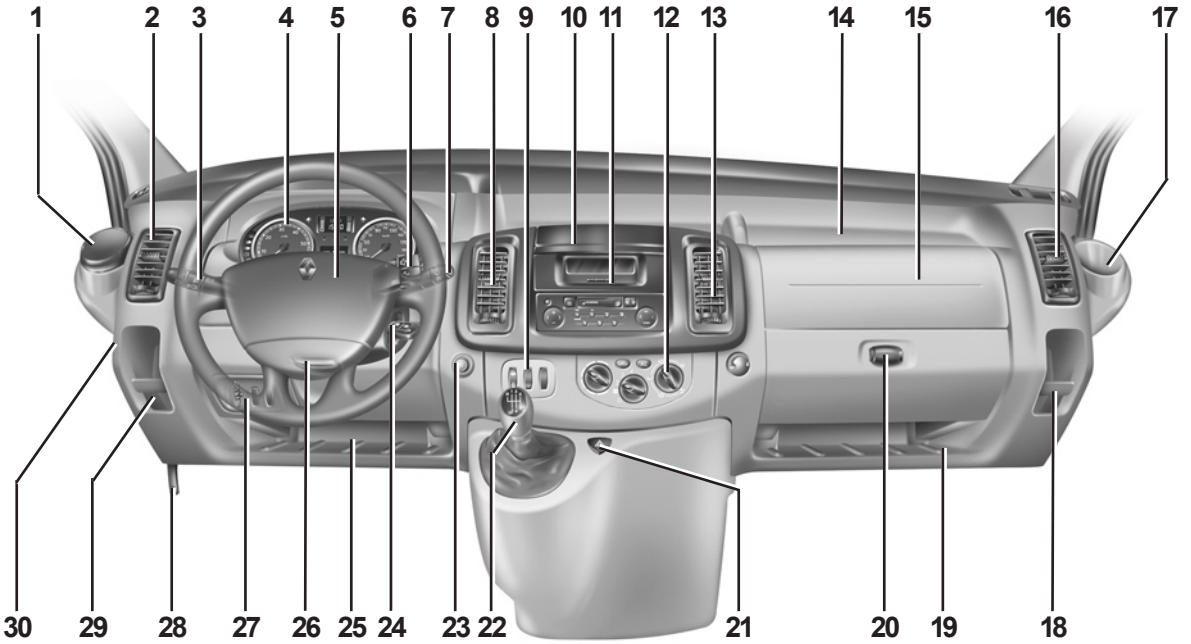

ПРИБОРНАЯ ПАНЕЛЬ С ЛЕВОСТОРОННИМ РАСПОЛОЖЕНИЕМ РУЛЕВОГО КОЛЕСА (продолжение)

Состав оборудования, описываемого ниже, ЗАВИСИТ ОТ ВАРИАНТА ИСПОЛНЕНИЯ АВТОМОБИЛЯ, А ТАКЖЕ СТРАНЫ ПОСТАВКИ.

1 Место, отведенное под установку пепельницы или держатель для стаканов.

2 Боковой дефлектор.

3 Рычаг переключателя:
- указателей поворота,
- наружного освещения,
- противотуманных фар,
- заднего противотуманного фонаря.

4 Щиток приборов.

5 Место для подушки безопасности водителя, звуковой сигнал и органы управления регулятором/ограничителем скорости.

6 Органы дистанционного управления автомагнитолой.

7 Рычаг переключателя:
- стеклоочистителя/стеклоомывателя ветрового и заднего стекол;
- отображения информации на дисплее бортового компьютера.

8 Центральный дефлектор.

9 Выключатели:
- центрального замка дверей,
- электрообогревателя заднего стекла.

10 Вещевой ящик или система навигации

11 Место для:
- автомагнитолы,
- дисплея автомагнитолы,
- органов управления системы навигации,
- контрольного прибора.

12 Органы управления системой кондиционирования воздуха.

13 Центральный дефлектор.

14 Вещевой ящик.

15 Место, отведенное под установку подушки безопасности пассажира.

16 Боковой дефлектор.

17 Место, отведенное под установку пепельницы или держатель для стаканов.

18 Вещевой ящик.

19 Вещевой ящик или устройства смены компакт-дисков.

20 Вещевой ящик.

21 Выключатель аварийной сигнализации

22 Рычаг переключения передач.

23 Розетка для дополнительного оборудования или прикуриватель.

24 Замок зажигания.

25 Вещевой ящик.

26 Рычаг регулировки положения рулевой колонки по высоте

27 Место для:
- органов управления электрической регулировкой света фар в вертикальной плоскости;
- органов управления системой навигации;
- сигнальной лампы функционирования дополнительного отопителя.
- органовуправлениясистемойограничения скорости.

28 Рукоятка открытия замка капота.

29 Вещевой ящик.

30 Отделение предохранителей.

ПРИБОРНАЯ ПАНЕЛЬ С ПРАВОСТОРОННИМ РАСПОЛОЖЕНИЕМ РУЛЕВОГО КОЛЕСА

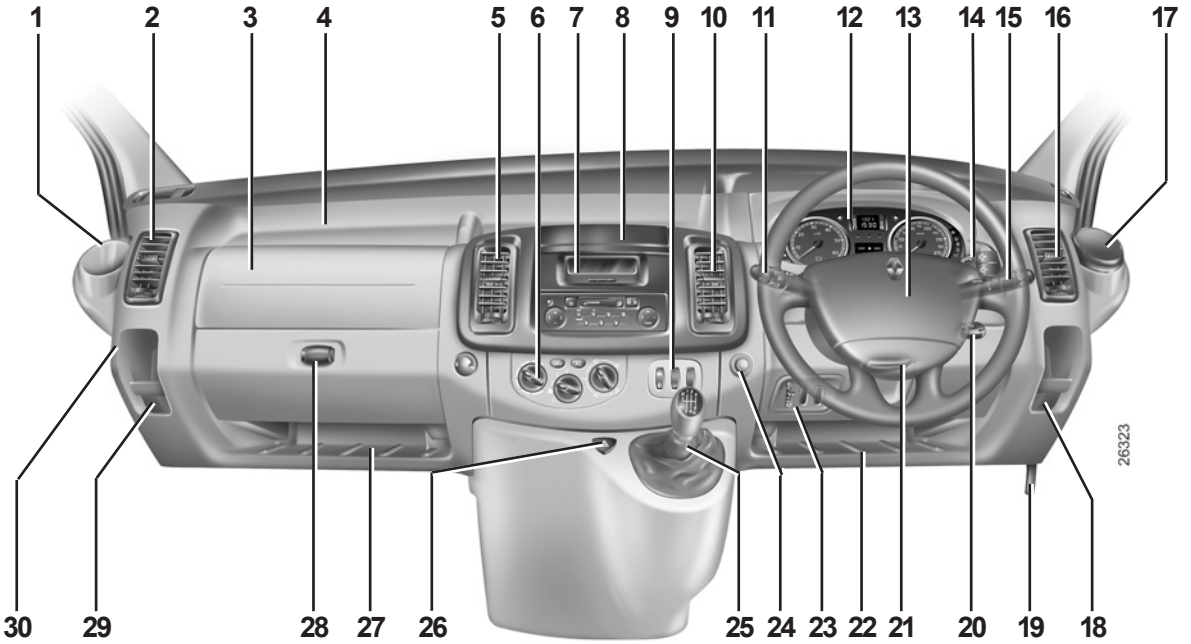

ПРИБОРНАЯ ПАНЕЛЬ С ПРАВОСТОРОННИМ РАСПОЛОЖЕНИЕМ РУЛЕВОГО КОЛЕСА (продолжение)

Состав оборудования, описываемого ниже, ЗАВИСИТ ОТ ВАРИАНТА ИСПОЛНЕНИЯ АВТОМОБИЛЯ, А ТАКЖЕ СТРАНЫ ПОСТАВКИ.

1 Место, отведенное под установку пепельницы или держатель для стаканов.

2 Боковой дефлектор.

3 Место, отведенное под установку подушки безопасности пассажира.

4 Вещевой ящик.

5 Центральный дефлектор.

6 Органы управления системой кондиционирования воздуха.

7 Место для:
- автомагнитолы,
- дисплея автомагнитолы,
- органов управления системы навигации,
- контрольного прибора.

8 Вещевой ящик или система навигации

9 Выключатели:
- центрального замка дверей,
- электрообогревателя заднего стекла.

10 Центральный дефлектор.

11 Рычаг переключателя:
- указателей поворота,
- наружного освещения,
- противотуманных фар,
- заднего противотуманного фонаря.

12 Щиток приборов.

13 Место для подушки безопасности водителя, звуковой сигнал и органы управления регулятором/ограничителем скорости.

14 Органы дистанционного управления автомагнитолой.

15 Рычаг переключателя:
- стеклоочистителя/стеклоомывателя ветрового и заднего стекол;
- отображения информации на дисплее бортового компьютера.

16 Боковой дефлектор.

17 Место, отведенное под установку пепельницы или держатель для стаканов.

18 Вещевой ящик.

19 Рукоятка открытия замка капота.

20 Замок зажигания.

21 Рычаг регулировки положения рулевой колонки по высоте

22 Вещевой ящик или устройства смены компакт-дисков.

23 Место для:
- органов управления электрической регулировкой света фар в вертикальной плоскости;
- органов управления системой навигации;
- сигнальной лампы функционирования дополнительного отопителя;
- органов управления системой ограничения скорости.

24 Розетка для дополнительного оборудования или прикуриватель.

25 Рычаг переключения передач.

26 Выключатель аварийной сигнализации

27 Вещевой ящик.

28 Вещевой ящик.

29 Вещевой ящик.

30 Отделение предохранителей.

ЩИТОК ПРИБОРОВ: сигнальные лампы

Наличие и функционирование сигнальных ламп ЗАВИСИТ ОТ КОМПЛЕКТАЦИИ АВТОМОБИЛЯ И СТРАНЫ ПОСТАВКИ.

Щиток приборов *A*: щиток подсвечивается при включении зажигания.

При включении некоторых сигнальных ламп появляется сообщение.

Сигнальная лампа SERV требует немедленно отогнать автомобиль на сервисную станцию компании-производителя **с соблюдением мер предосторожности**. Несоблюдение этого предписания может привести к повреждению автомобиля.

Не используется

Сигнальная лампа включения противотуманных фар

Сигнальная лампа включения заднего противотуманного фонаря

Сигнальная лампа включения дальнего света фар

Сигнальная лампа включения ближнего света фар

Сигнальная лампа включения указателя левого поворота

Сигнальная лампа включения указателя правого поворота

Сигнальная лампа STOP предписывает Вам в целях безопасности немедленно остановить автомобиль, как только это позволят условия движения. Остановите двигатель и не запускайте его. Обратитесь на сервисную станцию компании-производителя.

Сигнальная лампа подушки безопасности

Загорается при включении зажигания и гаснет через несколько секунд. Если при включении зажигания сигнальная лампа не загорается или начинает мигать, это свидетельствует о неисправности системы подушек безопасности. Срочно обратитесь на сервисную станцию компании-производителя.

Сигнальная лампа минимального уровня топлива в баке

Эта сигнальная лампа должна погаснуть после запуска двигателя. Если сигнальная лампа загорелась или не гаснет, необходимо срочно заправить бак топливом.

Отсутствие визуальной или звуковой обратной связи указывает на неисправность щитка приборов. При этом необходимо немедленно остановиться, как только позволят условия движения. Убедитесь, что автомобиль неподвижен и обратитесь на сервисную станцию компании-производителя.

ЩИТОК ПРИБОРОВ: сигнальные лампы (продолжение)

Наличие и функционирование сигнальных ламп ЗАВИСИТ ОТ КОМПЛЕКТАЦИИ АВТОМОБИЛЯ И СТРАНЫ ПОСТАВКИ.

Сигнальная лампа непристегнутого ремня безопасности

Лампа включается и горит непрерывно после запуска двигателя, затем, при достижении скорости примерно 10 км/ч, если ремень безопасности не пристегнут, в течение примерно 90 секунд лампа мигает и раздается звуковой сигнал.

Сигнальная лампа предпускового подогрева/сигнальная лампа неисправности электронных систем автомобиля и наличия воды в дизельном топливе (на автомобилях с бензиновым и дизельным двигателем) **и предварительного подогрева** (на автомобилях с дизельным двигателем).

Сигнальная лампа неисправности электронных систем автомобиля или наличия воды в топливном фильтре дизельного двигателя
(на автомобилях с бензиновым и дизельным двигателем).

Если она не гаснет или загорается во время движения, это свидетельствует о неисправности электрических или электронных систем автомобиля или о наличии воды в дизельном топливе. Срочно обратитесь на сервисную станцию компании-производителя.

Сигнальная лампа предпускового подогрева

Сигнальная лампа должна гореть, когда ключ в замке зажигания находится в положении **M**, это указывает на то, что предпусковой подогрев включен. Сигнальная лампа гаснет, когда свечи нагреты до требуемой температуры и двигатель готов к запуску.

Сигнальная лампа неисправности антиблокировочной системы

Лампа загорается примерно на три секунды при включении зажигания и затем гаснет. Если лампа загорается во время движения автомобиля, это свидетельствует о неисправности антиблокировочной системы, и в этом случае торможение будет происходить как на автомобиле, не оборудованном такой системой.

Срочно обратитесь на сервисную станцию компании-производителя.

Сигнальная лампа системы контроля отработавших газов

На автомобилях, оборудованных такой системой, она загорается при включении зажигания, после чего гаснет.

– Если лампа горит постоянно, срочно обратитесь на сервисную станцию компании-производителя;
– если лампа мигает, снижайте частоту вращения коленчатого вала двигателя, пока мигание не прекратится. Срочно обратитесь на сервисную станцию компании-производителя.

См. раздел «Рекомендации по уменьшению токсичности отработавших газов, экономии топлива и вождению» в главе 2.

ЩИТОК ПРИБОРОВ: сигнальные лампы (продолжение)

Наличие и функционирование сигнальных ламп ЗАВИСИТ ОТ КОМПЛЕКТАЦИИ АВТОМОБИЛЯ И СТРАНЫ ПОСТАВКИ.

Сигнальная лампа падения давления масла в двигателе

Если лампа загорается во время движения, немедленно остановитесь и выключите зажигание.

Проверьте уровень масла (см. раздел «Уровень масла в двигателе», глава 4). Если уровень нормальный, причина загорания лампы иная, и Вам следует обратиться на сервисную станцию компании-производителя.

Сигнальная лампа включения стояночного тормоза и сигнальная лампа неисправности тормозной системы

Если лампа загорается при торможении, это указывает на низкий уровень тормозной жидкости; продолжать движение опасно, обратитесь за помощью на сервисную станцию компании-производителя.

STOP **Сигнальная лампа экстренной остановки**

Лампа загорается при включении зажигания и гаснет примерно через три секунды. Загорается одновременно с другими сигнальными лампами и/или с появлением сообщений на щитке приборов и подачей звукового сигнала.

При загорании этой сигнальной лампы в целях безопасности необходимо немедленно остановить автомобиль, как только это позволят условия движения. Остановите двигатель и не запускайте его.

Обратитесь на сервисную станцию компании-производителя.

SERV **Сигнальная лампа необходимости обслуживания**

Лампа загорается при включении зажигания и гаснет примерно через три секунды. Она может включиться одновременно с другими сигнальными лампами и/или с выводом сообщений на щиток приборов. При загорании этой сигнальной лампы следует как можно скорее доставить автомобиль на сервисную станцию компании-производителя **с соблюдением мер предосторожности**. Несоблюдение этого предписания может привести к повреждению автомобиля.

Сигнальная лампа системы поддержания курсовой устойчивости (E.S.P.) и антипробуксовочной системы (A.S.R.)

Сигнальная лампа загорается в ряде случаев: см. раздел «Система поддержания курсовой устойчивости: E.S.P.» и «Антипробуксовочная система: A.S.R.» в главе 2.

Сигнальная лампа системы поддержания скорости

См. раздел «Система ограничения скорости» в главе 2.

Наличие и функционирование сигнальных ламп ЗАВИСИТ ОТ КОМПЛЕКТАЦИИ АВТОМОБИЛЯ И СТРАНЫ ПОСТАВКИ.

Сигнальная лампа разряда аккумуляторной батареи

Она должна погаснуть сразу после запуска двигателя.

Если лампа загорается при движении автомобиля, это указывает на повышенный или пониженный ток заряда батареи. Остановитесь и обратитесь на сервисную станцию компании-производителя.

Сигнальная лампа неисправности системы впрыска/ Сигнальная лампа температуры охлаждающей жидкости

Сигнальная лампа серьезной неисправности системы впрыска

Если она мигает во время движения, это свидетельствует о неисправности системы впрыска. Немедленно остановитесь, выключите зажигание и обратитесь на сервисную станцию компании-производителя.

Сигнальная лампа температуры охлаждающей жидкости

Если она зажглась и горит постоянно при движении автомобиля, это указывает на перегрев двигателя. Остановитесь и дайте двигателю поработать на холостом ходу одну или две минуты. Температура должна понизиться. Если этого не произошло, остановите двигатель. Дайте двигателю остыть и проверьте уровень охлаждающей жидкости. Срочно обратитесь на сервисную станцию компании-производителя.

Сигнальная лампа включения электрообогрева заднего стекла

Не используется

Сигнальная лампа противосажевого фильтра

См. раздел «Особенности автомобилей с дизельным двигателем, оснащенных противосажевым фильтром» в главе 2.

Сигнальная лампа незапертой двери (в зависимости от комплектации автомобиля)

Она загорается при включенном зажигании, если плохо закрыта одна из дверей.

Сигнальная лампа отключения подушек безопасности переднего пассажира

См. раздел «Безопасность детей» в главе 1.

Сигнальная лампа системы электронной блокировки запуска двигателя

Данная сигнальная лампа выполняет несколько функций, см. раздел «Система электронной блокировки запуска двигателя» в главе 1.

Тахометр *1* (единица деления шкалы - 100)

Спидометр *2* (км или мили в час)

Звуковой сигнал превышения скорости

В зависимости от комплектации автомобиля при превышении скорости 120 км/ч каждые 40 секунд раздается звуковой сигнал длительностью примерно 10 секунд.

Указатель уровня топлива *3*

Число квадратных делений указывает на уровень топлива. При минимальном уровне топлива квадратные деления гаснут и загорается сигнальная лампа минимального остатка топлива.

Указатель температуры охлаждающей жидкости *5*

При нормальной работе горят четыре квадратных деления. Количество горящих делений зависит от температуры охлаждающей жидкости. Тревогу должно вызывать только загорание трех последних квадратных делений.

Многофункциональный дисплей *4*

Сигнальная лампа минимального уровня масла в двигателе

В течение приблизительно 30 секунд после запуска двигателя на дисплее загорается сигнальная лампа минимального уровня масла в двигателе. См. раздел «Уровень масла в двигателе» в главе 4.

Счетчик суммарного пробега, часы (кроме автомобилей с хронотахографом) и **счетчик пробега за поездку**. Показания выводятся на дисплей в течение приблизительно 30 секунд после включения зажигания.

ИЛИ

Бортовой компьютер

См. раздел “Бортовой компьютер” в главе 1.

Многофункциональная клавиша *6*

Последовательными нажатиями на эту кнопку можно изменить информацию, выводимую на дисплей, обнулить счетчик пробега за поездку, установить точное время на часах, встроенных в щиток приборов.

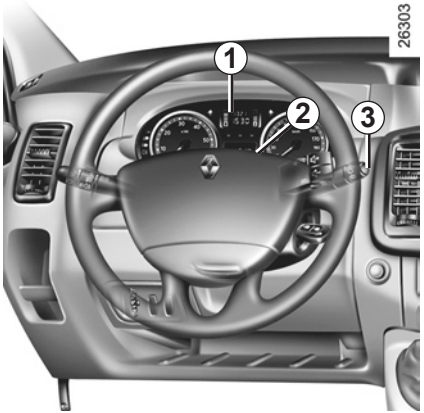

Дисплей *1*

Кнопка обнуления показаний бортового компьютера и счетчика пробега за поездку *2*

Для обнуления показаний счетчика пробега за поездку следует переключить дисплей в режим «Счетчик пробега за поездку».

Управление отображением данных на дисплее*3*

При коротких нажатиях на клавишу ***3*** на дисплее последовательно отображается следующая информация:
a) суммарный пробег;
b) пробег за поездку;
c) расход топлива;
d) средний расход топлива;
e) скорость, заданная для системы ограничения скорости,
f) текущий расход топлива;
g) предполагаемый запас хода на остающемся топливе;
h) пройденное расстояние;
i) средняя скорость;
j)пробег до предстоящей очередной замены масла.

Примеры индикации см. далее.

Объяснение некоторых данных, отображаемых на дисплее после обнуления расчетных показателей

Чем больше расстояние, пройденное с момента последней операции обнуления, тем стабильнее и достовернее будут показания средней скорости, среднего расхода топлива и запаса хода на оставшемся в баке топливе.

На первых нескольких километрах пробега после обнуления расчетных показателей Вы можете заметить, что запас хода на имеющемся в баке топливе увеличивается во время движения. Это происходит из-за того, что учитывается средний расход топлива с момента последнего обнуления расчетных показателей. Средний расход топлива может уменьшаться в следующих случаях:

– автомобиль закончил разгон;
– температура двигателя достигла нормы (а обнуление расчетных показателей было произведено при холодном двигателе);
– Вы выехали из города на автостраду.

Автоматическое обнуление данных о поездке

При превышении емкости памяти одного из запоминающих устройств обнуление происходит автоматически.

БОРТОВОЙ КОМПЬЮТЕР (продолжение)

Индикация нижеперечисленной информации на щитке приборов ЗАВИСИТ ОТ КОМПЛЕКТАЦИИ АВТОМОБИЛЯ И СТРАНЫ ПОСТАВКИ.

Пример управления отображением данных на дисплее последовательными нажатиями на клавишу *3*		**Пояснения к показаниям дисплея**
24320	→	**a) Счетчик суммарного пробега (одометр)** (кроме автомобилей с хронотахографом).
24321	→	**b) Пробег за поездку.**
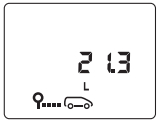 24322	→	**c) Количество израсходованного топлива** с момента последнего обнуления показаний бортового компьютера.
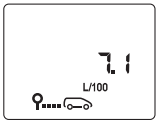 24323	→	**d) Средний расход топлива** с момента последнего обнуления показаний бортового компьютера. Значение среднего расхода топлива отображается на дисплее после прохождения автомобилем 400 м пути с учетом пройденного расстояния и количества израсходованного топлива с момента последнего обнуления расчетных показателей.
26970	→	**e) Заданная ограничиваемая скорость.** См. раздел «Система ограничения скорости» в главе 2.

БОРТОВОЙ КОМПЬЮТЕР (продолжение)

Индикация нижеперечисленной информации на щитке приборов ЗАВИСИТ ОТ КОМПЛЕКТАЦИИ АВТОМОБИЛЯ И СТРАНЫ ПОСТАВКИ.

Пример управления отображением данных на дисплее последовательными нажатиями на клавишу *3*	**Пояснения к показаниям дисплея**
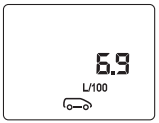 24324	**f) Текущий расход топлива.** Текущий расход топлива отображается на дисплее после достижения автомобилем скорости 25 км/ч.
24325	**g) Расчетный запас хода на остающемся в баке топливе.** При расчете запаса хода учитывается средний расход топлива с момента последнего обнуления расчетных показателей. Значение отображается на дисплее после прохождения автомобилем 400 м пути.
24326	**h) Пройденный путь** с момента последнего обнуления расчетных показателей.
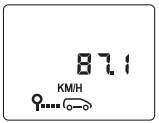 24327	**i) Средняя скорость** с момента последнего обнуления расчетных показателей. Значение отображается на дисплее после прохождения автомобилем 400 м пути.

БОРТОВОЙ КОМПЬЮТЕР (продолжение)

Индикация нижеперечисленной информации на щитке приборов ЗАВИСИТ ОТ КОМПЛЕКТАЦИИ АВТОМОБИЛЯ И СТРАНЫ ПОСТАВКИ.

Пример управления отображением данных на дисплее последовательными нажатиями на клавишу *3*	**Пояснения к показаниям дисплея**
25371	**j) Пробег до предстоящего очередного техобслуживания.** Индикация оставшегося пробега до очередного обслуживания (индикация в километрах и месяцах). Когда расчетный запас хода приближается к границе, могут возникнуть следующие ситуации: – запас хода менее **3 000 км**: сигнальная лампа мигает (в течение 30 секунд, если дисплей не настроен на индикацию «запас хода до очередного технического обслуживания», или в течение всего времени индикации «запас хода до очередного технического обслуживания»); – запас хода превышен: загорается сигнальная лампа SERV и все время мигает сигнальная лампа , при любой информации, отображаемой на дисплее. Автомобиль нуждается в срочном техобслуживании.

Примечание: в зависимости от комплектации автомобиля пробег до очередного технического обслуживания зависит от стиля вождения (использование автомобиля для частых и коротких поездок, небольшая скорость движения, продолжительная работа двигателя на холостом ходу, буксировка прицепа и т. п.). В некоторых случаях значение пробега до очередного обслуживания может, следовательно, уменьшаться быстрее и не соответствовать действительно пройденному расстоянию.

Обнуление показаний дисплея после проведения планового технического обслуживания.

После прохождения техобслуживания необходимо обнулить показания дисплея бортового компьютера. Для этого в течение 10 секунд после включения зажигания (перед запуском двигателя):

– нажмите до упора педаль акселератора;

– три раза подряд нажмите на педаль тормоза;

– выключите зажигание (более чем на 60 секунд), затем снова включите его.

Повторная инициализация выполнена, если бортовой компьютер больше не выводит на дисплей символ ключа. Если это не так, повторите операцию с начала.

Особенность: если техническое обслуживание выполнено до превышения запаса хода, необходимо также выполнить повторную инициализацию дисплея. В этом случае символ ключа появляется на дисплее примерно на 5 секунд, чем подтверждается выполнение инициализации.

ПОКАЗАНИЯ ВРЕМЕНИ И ТЕМПЕРАТУРЫ НАРУЖНОГО ВОЗДУХА

Установка точного времени *1*

После включения зажигания, когда на дисплее ***1*** отображаются суммарный пробег и время, нажмите и удерживайте кнопку ***2*** для перехода в режим «установка времени», затем отпустите кнопку:

– длительное нажатие на кнопку ***2*** позволит быстро «прокрутить» показания часов и минут;

– короткие нажатия на кнопку ***2*** позволят задать время минута за минутой.

Установка точного времени *3*

Показания текущего времени и температуры наружного воздуха отображаются на дисплее ***3***.

При включенном зажигании нажимайте на кнопку:

4 для установки значения минут.

5 для установки значения часов.

Если автомобиль оборудован системой навигации или контрольным прибором, следует руководствоваться прилагаемой к ним инструкцией, чтобы ознакомиться с особенностями данной системы.

При отключении электрического питания (при отключении аккумуляторной батареи, обрыве провода электропитания и т. д.) показываемое часами значение времени сбивается.

Следует произвести установку времени.

В целях Вашей безопасности рекомендуем не настраивать часы при движении автомобиля.

ЗЕРКАЛА ЗАДНЕГО ВИДА

Внутреннее зеркало заднего вида

Положение зеркала можно отрегулировать. При движении в темное время суток во избежание ослепления светом фар следующего сзади автомобиля нажмите на рычажок ***1***.

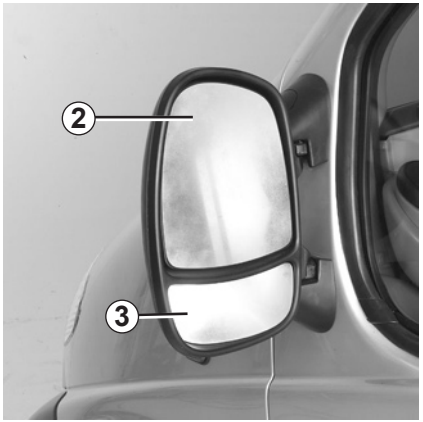

Наружные зеркала заднего вида

Нажмите на зеркало ***2***, чтобы отрегулировать его положение.

Зеркало ***3*** - неподвижное.

Зеркала ***2*** или ***4*** обеспечивают обзор, как в обычном зеркале заднего вида. Зеркало ***3*** позволяет увеличить для Вашей безопасности задний боковой обзор: **объекты, наблюдаемые в нем, кажутся значительно более удаленными чем на самом деле.**

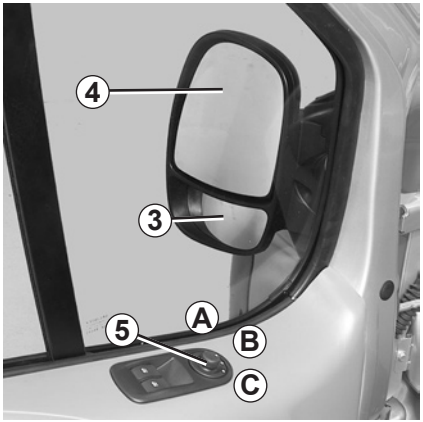

Наружные зеркала заднего вида с электроприводом

Включив зажигание, поверните переключатель ***5***:

– в положение ***A*** для регулировки левого наружного зеркала заднего вида;

– в положение ***C*** для регулировки правого наружного зеркала;

положение ***B*** - нейтральное.

Зеркало ***3*** - неподвижное.

Наружные зеркала заднего вида с электрообогревом

Обогрев зеркала ***4*** осуществляется одновременно с обогревом задних стекол.

Габаритные огни

Поверните крайнее кольцо рычага подрулевого переключателя ***1*** в положение, при котором метка ***2*** совместится с соответствующим символом.

Одновременно включается подсветка щитка приборов.

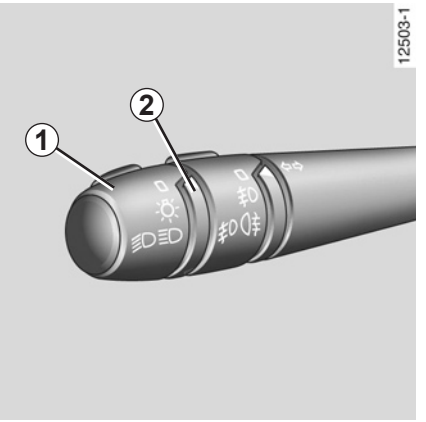

Ближний свет фар

Поверните крайнее кольцо рычага подрулевого переключателя ***1*** в положение, при котором метка ***2*** совместится с соответствующим символом.

На щитке приборов загорится сигнальная лампа.

Автоматический режим (в зависимости от комплектации автомобиля)

При работающем двигателе ближний свет фар включается и выключается автоматически, в зависимости от уровня освещенности снаружи, без воздействия на рычаг подрулевого переключателя ***1*** (положение 0).

Автоматический режим может как включаться, так и выключаться.

Чтобы отключить или включить эту функцию, дважды переключите рычаг подрулевого переключателя ***1*** из положения «0» в положение «габаритные огни» при включенном зажигании и остановленном двигателе.

Перед поездкой в темное время суток: проверьте исправность электрооборудования и отрегулируйте направление света фар (если загрузка автомобиля отличается от обычной). Обязательно следите за тем, чтобы фары не были закрыты (грязь, снег, посторонние предметы).

Дальний свет фар

Если включен ближний свет фар, для включения дальнего света фар передвиньте рычаг подрулевого переключателя ***1*** на себя.

При включении дальнего света фар на щитке приборов загорается соответствующая сигнальная лампа.

Чтобы вновь включить ближний свет фар, еще раз передвиньте рычаг переключателя на себя.

Выключение наружных осветительных приборов

Установите крайнее кольцо рычага подрулевого переключателя ***1*** в первоначальное положение.

Звуковой сигнал напоминания о невыключенном освещении

Если Вы оставили включенными наружные осветительные приборы, но выключили зажигание, то при открытии двери водителя раздастся звуковой сигнал (предупреждающий о возможном разряде аккумуляторной батареи и т. п.).

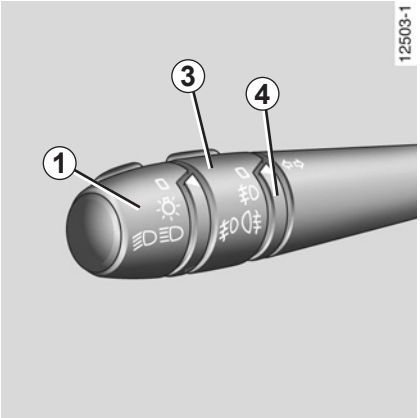

Противотуманные фары

Поверните среднее кольцо ***3*** рычага подрулевого переключателя ***1*** в положение, при котором метка ***4*** совместится с соответствующим символом.

Противотуманные фары включаются, если включены наружные осветительные приборы. При этом на щитке приборов загорается сигнальная лампа.

Задний противотуманный фонарь

Поверните среднее кольцо ***3*** рычага подрулевого переключателя ***1*** в положение, при котором метка ***4*** совместится с соответствующим символом.

Противотуманный фонарь включается, если включены наружные осветительные приборы; одновременно загорается соответствующая сигнальная лампа на щитке приборов.

Не забывайте выключать задний противотуманный фонарь, когда в нем нет необходимости, чтобы не мешать другим участникам движения.

При выключении наружного освещения одновременно выключаются задний противотуманный фонарь и противотуманные фары (если они есть).

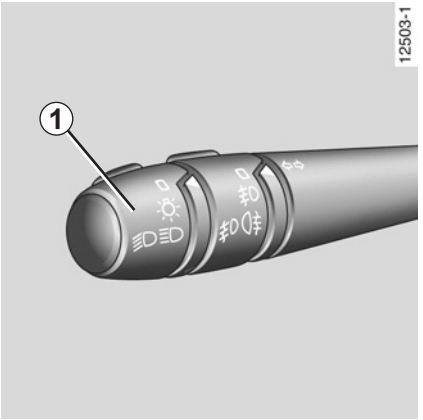

Функция «Сопровождение светом до дверей»

(в зависимости от комплектации автомобиля)

Данная функция позволит Вам на короткое время включить ближний свет фар для освещения, когда Вы, например, открываете въездные ворота, ворота гаража и т. п.

При выключенном зажигании и выключенных фарах потяните на себя рычаг переключателя ***1*** - ближний свет фар загорится примерно на 30 секунд.

Каждое последующее нажатие на переключатель продлевает длительность освещения на 30 секунд. Максимальная длительность освещения составляет две минуты (четыре нажатия переключателя).

ЭЛЕКТРИЧЕСКАЯ РЕГУЛИРОВКА СВЕТА ФАР В ВЕРТИКАЛЬНОЙ ПЛОСКОСТИ

Ручка ***1*** позволяет скорректировать направление световых пучков по высоте.

Поверните ручку ***1***, чтобы произвести регулировку фар в зависимости от нагрузки.

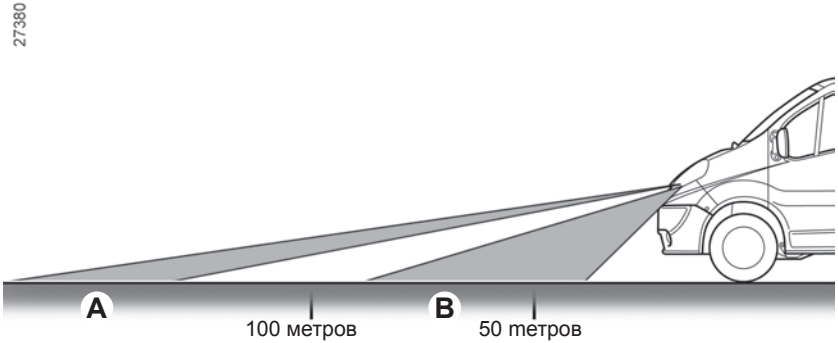

A Плохо отрегулированы фары: свет фары Вашего автомобиля падает слишком далеко и рискует ослепить встречных водителей. Поверните регулятор вниз, чтобы уменьшить дальность освещения.

B При правильной регулировке максимальная дальность света фар составляет от 50 до 100 метров.

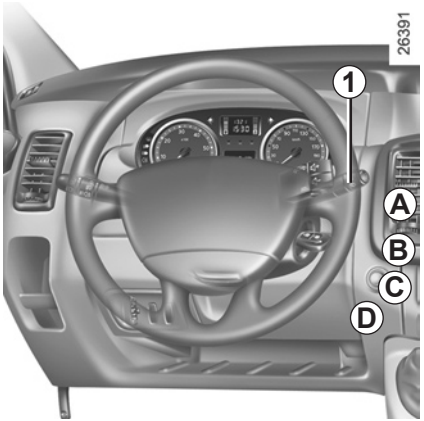

Стеклоочиститель/ стеклоомыватель ветрового стекла

При включенном зажигании потяните рычаг подрулевого переключателя ***1*** на себя.

Очиститель ветрового стекла

При включенном зажигании поворачивайте рычаг подрулевого переключателя ***1*** параллельно рулевому колесу:

A Выключено.

B Прерывистый режим работы.
После каждого рабочего цикла щетки останавливаются на несколько секунд.

C Работа стеклоочистителя с малой частотой.

D Непрерывная работа с большой частотой.

При отрицательной температуре наружного воздуха следует убедиться, что щетки стеклоочистителей не примерзли к стеклу, так как это может привести к перегреву электродвигателя стеклоочистителей.

Следите за состоянием щеток. Их следует заменить, как только Вы заметите ухудшение качества очистки стекла (примерно раз в год).

Если Вы выключите зажигание при работающих стеклоочистителях (рычаг находится в положении ***A***), щетки остановятся в произвольном положении. Чтобы выключить стеклоочистители, установите переключатель ***1*** в положение ***A***.

Стеклоочиститель ветрового стекла с функцией автоматического включения

При включенном зажигании поворачивайте рычаг подрулевого переключателя ***1*** параллельно рулевому колесу:

A Остановка.

B Положение автоматической работы стеклоочистителей. При наличии капель воды на ветровом стекле стеклоочиститель начинает работать автоматически с соответствующей частотой.

C Работа стеклоочистителя с малой частотой.

D Непрерывная работа с большой частотой.

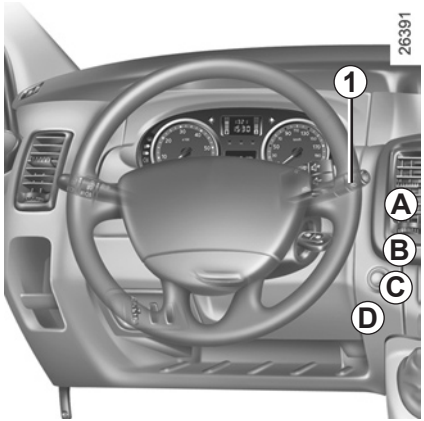

Автомобили с автоматическим изменением режима работы стеклоочистителей

При движении с включенными стеклоочистителями всякая остановка автомобиля приводит к уменьшению частоты их работы:

– если стеклоочиститель работал с большой частотой, то он переключается на работу с малой частотой;
– если стеклоочистители работали с малой частотой, то они переключаются на прерывистый режим работы.

Как только автомобиль трогается с места, стеклоочистители возвращаются в первоначальный режим работы.

Во время остановки автомобиля любое воздействие на рычаг подрулевого переключателя ***1*** имеет приоритет и отменяет автоматический режим управления.

Примечание: в случае механической блокировки стеклоочистителей (например, вследствие обледенения ветрового стекла) подача электропитания на стеклоочистители автоматически прекращается.

При каждом отключении зажигания следует обязательно вернуть рычаг в положение отключения - ***A***, чтобы затем включить автоматический режим работы стеклоочистителей.

Перед тем как проводить осмотр подкапотного пространства, установите рычаг переключателя стеклоочистителя в положение ***A*** (выключено).

Существует риск получить травму.

Перед мойкой автомобиля, установите рычаг переключателя в положение ***A*** (выключено), во избежание поломок щеток при самопроизвольном включении автоматических стеклоочистителей.

СТЕКЛООМЫВАТЕЛЬ ЗАДНЕГО СТЕКЛА

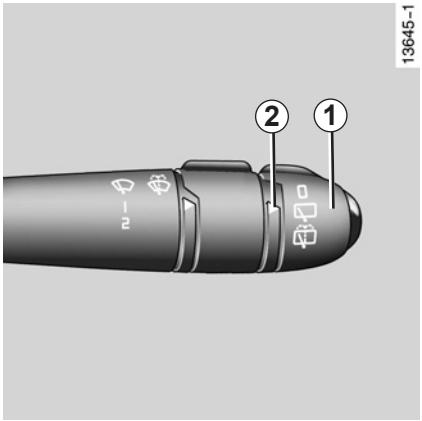

Стеклоочиститель заднего стекла с таймером

При включенном зажигании поверните кольцо в торце рычага подрулевого переключателя ***1*** в положение, при котором метка ***2*** совместится с соответствующим символом.

Стеклоочиститель/ стеклоомыватель заднего стекла

При включенном зажигании поверните кольцо в торце рычага подрулевого переключателя ***1*** в положение, при котором метка ***2*** совместится с соответствующим символом. Если теперь отпустить кольцо, оно вернется в положение, соответствующее работе стеклоочистителя заднего стекла.

Перед включением стеклоочистителя заднего стекла убедитесь, что никакие предметы не мешают движению щетки.

При отрицательной температуре наружного воздуха следует убедиться, что щетки стеклоочистителей не примерзли к стеклу, так как это может привести к перегреву электродвигателя стеклоочистителей.

Следите за состоянием щеток. Их следует заменить, как только Вы заметите ухудшение качества очистки стекла (примерно раз в год).

Если Вы выключите зажигание при работающих стеклоочистителях, щетки остановятся в произвольном положении.

Звуковой сигнал

Нажмите на накладку ***A*** ступицы рулевого колеса.

Сигнализация дальним светом фар

Потяните рычаг подрулевого переключателя ***1*** на себя.

Аварийная сигнализация

Нажмите на выключатель ***2***.

Одновременно начнут мигать все четыре указателя поворота.

Включение аварийной сигнализации необходимо для предупреждения других участников движения о том, что Вы:

– вынуждены остановиться в неположенном и даже запрещенном месте,

– Вы оказались в особых условиях вождения.

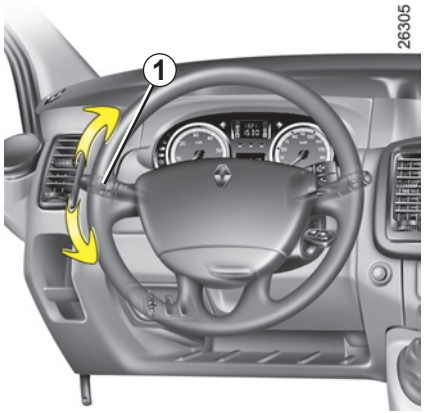

Указатели поворотов

Для включения указателей поворотов передвиньте рычаг подрулевого переключателя ***1*** в плоскости рулевого колеса в направлении предполагаемого поворота.

Во время движения по автостраде чаще всего не приходится поворачивать рулевое колесо на угол, достаточный для автоматического возврата рычага подрулевого переключателя в нейтральное положение 0. Механизм включения указателей поворота имеет промежуточное положение, в котором Вы должны удерживать переключатель во время маневрирования, например, при смене полосы движения.

При отпускании рычага переключателя он автоматически возвращается в положение 0.

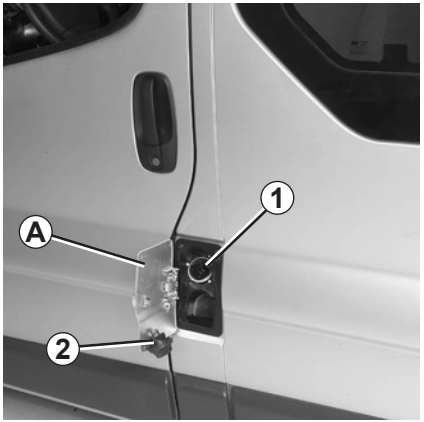

Используемый объем топливного бака: около **90 литров**.

В зависимости от комплектации автомобиля, замок люка ***A*** отпирается одновременно с замками дверей; в противном случае воспользуйтесь ключом замка двери, чтобы разблокировать пробку ***1***.

Во время заправки используйте держатель ***2*** для закрепления пробки.

Качество топлива

Используйте топливо, соответствующее нормам качества, действующим в стране, где эксплуатируется автомобиль.

Автомобили с бензиновым двигателем

Используйте **только** неэтилированный бензин. Октановое число топлива должно соответствовать числу, указанному на этикетке, расположенной на крышке люка наливной горловины бака ***A***. Обратитесь к разделу «Характеристики двигателей», глава 6.

Автомобили с дизельным двигателем

Используйте **только** дизельное топливо, соответствующее характеристикам, указанным на этикетке с внутренней стороны крышки ***A*** отделения наливной горловины топливного бака.

Избегайте попадания воды в топливный бак в процессе заправки. Запорное устройство и зону вокруг него следует своевременно очищать от пыли.

Пробка заливной горловины топливного бака специальной конструкции.

Если Вы решили заменить ее, убедитесь в том, что новая пробка идентична прежней. Обратитесь на сервисную станцию компании-производителя.

Не подносите пробку заливной горловины топливного бака близко к открытому огню или источнику тепла.

Не мойте область вокруг заливной горловины с помощью устройства с подачей воды под высоким давлением.

Не смешивайте дизельное топливо с бензином даже в очень малом количестве.

Не используйте топливо на базе этанола, если автомобиль к нему не приспособлен.

Заправка топливом

Для предотвращения разбрызгивания топлива прежде чем начинать заправку, вставьте пистолет в горловину, открыв им запорный клапан, и продвиньте его **до упора**.

Удерживайте его в этом положении до конца заправки.

После первой автоматической остановки подачи топлива при заправке можно произвести еще не более двух включений подачи топлива с тем, чтобы в баке оставался свободный объем, необходимый для расширения топлива при повышении температуры.

Автомобили с бензиновым двигателем

Использование этилированного бензина может привести к выходу из строя системы нейтрализации отработавших газов и прекращению действия гарантии изготовителя.

Чтобы исключить возможность заправки этилированным бензином, сужение заливной горловины топливного бака имеет предохранительное устройство, которое **позволяет использовать для заправки только топливораздаточный пистолет для неэтилированного бензина**.

Постоянный запах топлива

В случае появления запаха топлива выполните следующее:

– остановите автомобиль, если это позволяет дорожная обстановка, и выключите зажигание;

– включите аварийную сигнализацию, высадите всех пассажиров из автомобиля и следите, чтобы они держались в стороне от проезжей части;

– не пытайтесь сами устранить неисправность и не включайте зажигание до проверки системы квалифицированными специалистами сервисной станции компании-производителя.

Обслуживание системы подачи топлива (ЭБУ, электропроводка, топливопроводы, форсунки, защитные крышки и т. д.) или изменение ее конструкции категорически запрещено, поскольку может угрожать Вашей безопасности (за исключением работ, выполняемых специалистами сервисной станции компании-производителя).

Исключение

В случае неисправности пульта дистанционного управления крышку ***A*** можно отпереть вручную с помощью блокировочного штока ***3*** (изнутри люка ***4***).

Глава 2: Вождение автомобиля

(рекомендации по экономичной и экологически безопасной эксплуатации автомобиля)

Обкатка автомобиля/Замок зажигания 2.2
Запуск/Остановка двигателя 2.3
Особенности автомобилей с бензиновым двигателем 2.4
Особенности автомобилей с дизельным двигателем 2.5
Особенности автомобилей с дизельным двигателем и противосажевым фильтром 2.6
Рычаг переключения передач 2.7
Стояночный тормоз - Рулевое управление с усилителем 2.8
Рекомендации по уменьшению токсичности отработавших газов, экономии топлива и вождению 2.9
Охрана окружающей среды 2.12
Антиблокировочная система тормозов (АБС) 2.13
Система поддержания курсовой устойчивости 2.14
Антипробуксовочная система 2.15
Система экстренного торможения 2.17
Ограничитель скорости 2.18
Коробка передач Quickshift 2.21
Система помощи при парковке 2.27

Автомобиль с бензиновым двигателем

Во время пробега автомобилем первых **1000 км** не превышайте скорость движения в 130 км/ч на высшей передаче и не допускайте увеличения частоты вращения коленчатого вала двигателя свыше 3000 - 3500 об/мин.

Примерно после 3 000 км пробега автомобиль в полной мере будет выдавать заявленные характеристики.

Периодичность прохождения технического обслуживания см. в Сервисной книжке, прилагаемой к автомобилю.

Автомобиль с дизельным двигателем

Во время пробега автомобилем первых **1500 км** частота вращения коленчатого вала двигателя не должна превышать 2500 об/мин. В дальнейшем это ограничение снимается, но только после 6 000 км автомобиль сможет полностью реализовать свои рабочие характеристики.

В период обкатки избегайте интенсивных разгонов автомобиля с непрогретым двигателем и не допускайте работы двигателя на высокой частоте вращения коленчатого вала.

Периодичность прохождения технического обслуживания см. в Сервисной книжке, прилагаемой к автомобилю.

Положение ключа зажигания «Стоп и блокировка рулевого вала» (St)

Для блокировки рулевого вала следует извлечь ключ из замка зажигания и повернуть рулевое колесо в ту или иную сторону до блокировки замка рулевой колонки.

Для разблокировки рулевого вала слегка поверните ключ в замке зажигания и рулевое колесо.

Положение ключа зажигания «Дополнительное оборудование» (A)

При выключенном зажигании дополнительное оборудование (автомагнитола и т. п.) продолжает работать.

Положение ключа зажигания «Зажигание включено» (M)

Зажигание включено:

– **Автомобиль с бензиновым двигателем:** двигатель готов к запуску,

– **Автомобиль с дизельным двигателем:** включен предпусковой подогрев.

Положение ключа зажигания «Запуск двигателя» (D)

Если двигатель не запустился с первой попытки, перед повторным включением стартера ключ необходимо установить в исходное положение. Сразу после запуска двигателя отпустите ключ зажигания.

ЗАПУСК/ОСТАНОВКА ДВИГАТЕЛЯ

Запуск двигателя

Особенности запуска двигателя автомобилей, оборудованных системой электронной блокировки запуска двигателя

Для облегчения запуска двигателя при очень низких температурах наружного воздуха (ниже –20 °C) следует на несколько секунд включить зажигание **перед** тем, как включать стартер.

Убедитесь, что система электронной блокировки отключена. См. раздел «Система электронной блокировки запуска двигателя» в главе 1.

Автомобили, оборудованные двигателем с бензиновым впрыском
Включите стартер, **не нажимая на педаль акселератора**.

Сразу же после запуска двигателя отпустите ключ зажигания.

Дизельный впрыск

Поверните ключ зажигания до положения «Зажигание включено» **M** и удерживайте его в этом положении, пока не погаснет сигнальная лампа предпускового подогрева.

Поверните ключ в положение «Стартер» **D, не нажимая на педаль акселератора.**

Сразу же после запуска двигателя отпустите ключ зажигания.

Остановка двигателя

Во время работы двигателя на холостом ходу поверните ключ в замке зажигания в положение «Stop».

Выходя из машины, никогда не оставляйте ключ в замке зажигания, если в автомобиле находится ребенок (или животное), т. к. он может случайно запустить двигатель или включить электрооборудование, например, стеклоподъемники, которые могут защемить какие-либо части тела (шею, руки, пальцы и т. д.). Существует опасность получения тяжелых травм.

Ни в коем случае не выключайте зажигание и не вынимайте ключ из замка зажигания до полной остановки автомобиля, так как при неработающем двигателе перестают функционировать вакуумный усилитель тормозов, усилитель рулевого управления, а также устройства пассивной безопасности: подушки безопасности, преднатяжители ремней безопасности.

Извлечение ключа из замка зажигания приводит к блокировке рулевого вала.

ОСОБЕННОСТИ АВТОМОБИЛЕЙ С БЕНЗИНОВЫМ ДВИГАТЕЛЕМ

Следующие условия эксплуатации автомобиля:

– продолжительное движение с включенной сигнальной лампой аварийного остатка топлива;

– использование этилированного бензина;

– использование присадок к моторному маслу или сортов топлива, не одобренных компанией-производителем.

или такие неисправности, как:

– неисправности в системе зажигания или прекращение подачи топлива, либо отключение свечи зажигания, выражающиеся в пропусках зажигания и рывках при езде;

– потеря мощности;

приводят к чрезмерному нагреву каталитического нейтрализатора, снижая этим его эффективность, **и могут привести даже к его разрушению и повреждениям автомобиля, вызванным перегревом.**

Если Вы обнаружили вышеописанные неисправности, срочно обратитесь на сервисную станцию компании-производителя для проведения необходимых ремонтных работ.

Таких ситуаций можно избежать, если регулярно проводить техническое обслуживание автомобиля на сервисной станции компании-производителя в соответствии с рекомендациями, приведенными в Сервисной книжке.

Затруднения при запуске двигателя

Чтобы не повредить каталитический нейтрализатор, **не старайтесь** запустить двигатель (стартером, толкая или буксируя Ваш автомобиль), **пока не определите и не устраните причину неисправности**.

Если причина неисправности не устранена, прекратите попытки завести двигатель и обратитесь на сервисную станцию компании-производителя.

Не останавливайте автомобиль и не допускайте работу двигателя в местах, где легковоспламеняющиеся материалы (например, сухая трава и листья) могут оказаться в контакте с нагретыми деталями системы выпуска отработавших газов.

ОСОБЕННОСТИ АВТОМОБИЛЕЙ С ДИЗЕЛЬНЫМ ДВИГАТЕЛЕМ

Частота вращения коленчатого вала дизельного двигателя

Дизельные двигатели оборудованы системой впрыска, **которая не допускает превышения допустимой частоты вращения коленчатого вала двигателя** независимо от включенной передачи.

Полная выработка топлива из бака

Если **бак оказался совершенно пустым**, Вы можете после заправки запустить двигатель обычным способом, убедившись, что аккумуляторная батарея хорошо заряжена.

Если через некоторое время, после нескольких попыток, двигатель не запустился, см. раздел «Фильтр дизельного топлива» в главе 5.

Меры предосторожности в зимнее время

Во избежание возможных проблем, связанных с низкой температурой наружного воздуха:

– следите за тем, чтобы аккумуляторная батарея всегда была хорошо заряжена;

– постоянно следите за тем, чтобы уровень топлива в баке сильно не понижался во избежание образования конденсата, скапливающегося на дне топливного бака.

Автомобили, оборудованные подогревателем дизельного топлива

Это устройство позволяет использовать дизельное топливо **без специальных присадок при температуре до –18 °C**, или если автомобиль регулярно используется для поездок на короткие расстояния (двигатель не успевает прогреться) **при температуре до – 5 °C.**

Не останавливайте автомобиль и не допускайте работу двигателя в местах, где легковоспламеняющиеся материалы (например, сухая трава и листья) могут оказаться в контакте с нагретыми деталями системы выпуска отработавших газов.

ОСОБЕННОСТИ АВТОМОБИЛЕЙ С ДИЗЕЛЬНЫМ ДВИГАТЕЛЕМ И ПРОТИВОСАЖЕВЫМ ФИЛЬТРОМ

Сигнальная лампа фильтра системы вентиляции салона ***1*** загорается, предупреждая о возможном загрязнении фильтра.

При появлении сообщения для очистки противосажевого фильтра рекомендуем Вам следующие 100 км двигаться со средней скоростью не менее 60 км/ч, учитывая дорожные условия и соблюдая действующие ограничения скорости.

Продолжайте двигаться пока не погаснет сигнальная лампа, в противном случае может потребоваться повторить операцию.

Для информации: в этом случае процесс очистки длится до 20 минут.

Если загорелась сигнальная лампа SERV, срочно обратитесь на сервисную станцию RENAULT.

Частота вращения коленчатого вала дизельного двигателя

Дизельные двигатели оборудованы системой впрыска, **которая не допускает превышения допустимой частоты вращения коленчатого вала двигателя** независимо от включенной передачи.

Не останавливайте автомобиль и не допускайте работу двигателя в местах, где легковоспламеняющиеся материалы (например, сухая трава и листья) могут оказаться в контакте с нагретыми деталями системы выпуска отработавших газов.

В зависимости от качества используемого топлива в редких случаях во время движения возможно появление белого дыма.

Это явление вызывается автоматической очисткой противосажевого фильтра и не оказывает влияния на рабочие характеристики автомобиля.

Полная выработка топлива из бака

Если бак оказался совершенно пустым, Вы можете после заправки запустить двигатель обычным способом, убедившись, что аккумуляторная батарея хорошо заряжена.

Если через некоторое время, после нескольких попыток, двигатель не запустился, см. раздел «Фильтр дизельного топлива» главы 5.

РЫЧАГ ПЕРЕКЛЮЧЕНИЯ ПЕРЕДАЧ

Включение передачи заднего хода (на неподвижном автомобиле)

Переведите рычаг сначала в нейтральное положение, затем - в положение передачи заднего хода.

Для включения заднего хода требуется поднять кольцо ***1*** к рукоятке рычага.

Фонари заднего хода включаются при перемещении рычага в положение передачи заднего хода (при включенном зажигании).

Автомобили, оборудованные системой парковки: см. в главе 2 раздел «Система помощи при парковке», чтобы ознакомиться с их особенностями.

При движении задним ходом удар днища автомобиля о бордюрный камень, тротуар и т. п. может повлечь за собой повреждение автомобиля (например, деформацию заднего моста).

Если это произошло, во избежание несчастного случая обратитесь на сервисную станцию для проверки состояния автомобиля.

Стояночный тормоз

Выключение стояночного тормоза

Слегка потяните рычаг вверх и, нажав на кнопку **2**, полностью опустите рычаг до пола.

Если Вы управляете автомобилем с не полностью выключенным стояночным тормозом, на щитке приборов горит красная сигнальная лампа.

Во время движения следите за тем, чтобы стояночный тормоз был выключен, в противном случае возможен перегрев задних тормозов.

Включение стояночного тормоза

Потяните рукоятку вверх и убедитесь, что автомобиль надежно заторможен.

На стоянке в зависимости от уклона дороги и/или загрузки автомобиля, может потребоваться переместить рычаг стояночного тормоза еще по крайней мере на два зубца сектора, на автомобиле с механической коробкой передач - включить передачу (первую или заднего хода), а на автомобиле с автоматической коробкой передач - установить рычаг селектора в положение **P**.

Усилитель рулевого управления

При парковке не удерживайте долго рулевое колесо повернутым до упора в крайнее положение (это может привести к поломке насоса гидроусилителя рулевого управления).

Вы можете повернуть рулевое колесо, при неработающем двигателе или неисправности системы. В этом случае к рулевому колесу необходимо приложить большее усилие.

Никогда не выключайте зажигание на спусках и вообще во время движения (это приведет к выключению усилителей тормозов и рулевого управления).

РЕКОМЕНДАЦИИ по уменьшению токсичности отработавших газов, экономии топлива и вождению

Ваш автомобиль соответствует критериям переработки и использования после утилизации, которые войдут в силу в 2015 г.

Некоторые детали Вашего автомобиля были разработаны с учетом их последующей переработки.

Эти детали легко снять для последующей переработки в специализированных установках.

Кроме того, по своей конструкции, заводским регулировкам и расходу топлива Ваш автомобиль соответствует действующим нормам по охране окружающей среды. При создании автомобиля широко применялись технологии по снижению токсичности отработавших газов и энергосберегающие технологии. Расход топлива и уровень токсичности отработавших газов Вашего автомобиля зависят также и от Вас. Своевременно обслуживайте автомобиль и соблюдайте требования по его правильной эксплуатации.

Техническое обслуживание

Помните, что несоблюдение норм защиты окружающей среды может привести к преследованию владельца в судебном порядке. Кроме того, в случае замены деталей двигателя, системы питания или системы выпуска отработавших газов неоригинальными деталями Ваш автомобиль может перестать соответствовать действующим нормам по снижению токсичности отработавших газов.

Все проверки и регулировки Вашего автомобиля в соответствии с рекомендациями, изложенными в Сервисной книжке в разделе технического обслуживания, должны производиться на сервисной станции компании-производителя. На сервисной станции имеется все необходимое оборудование, позволяющее выполнять необходимые для Вашего автомобиля регулировки.

Регулировки двигателя

– **система зажигания**: не требует регулировки в процессе эксплуатации.

– **свечи зажигания:** нормальная и надежная работа двигателя в полном диапазоне развиваемой мощности при высокой экономичности и низкой токсичности отработавших газов требует строгого соблюдения требований, установленных техническими отделами компании-производителя.

  При замене свечей зажигания используйте только те свечи, которые подходят для двигателя Вашего автомобиля. Обратитесь к представителю производителя.

– **холостой ход**: не требует регулировки в процессе эксплуатации.

– **воздушный фильтр, топливный фильтр**: загрязненные фильтрующие элементы, уменьшающие мощность двигателя. Такие фильтрующие элементы подлежат замене.

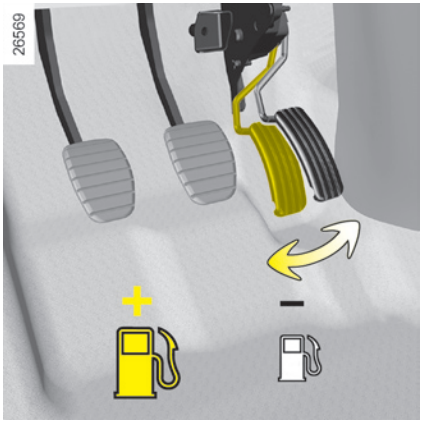

Контроль отработавших газов

Система контроля отработавших газов позволяет обнаруживать неисправности устройства очистки отработавших газов автомобиля.

Эти неисправности могут вызвать выброс токсичных веществ или механические повреждения.

Сигнальная лампа на щитке приборов указывает на возможные неисправности системы:
Лампа загорается при включении зажигания и гаснет при запуске двигателя.

– Если лампа горит постоянным светом, срочно обратитесь на сервисную станцию компании-производителя.
– Если лампа мигает, снижайте частоту вращения коленчатого вала двигателя, пока мигание не прекратится. Срочно обратитесь на сервисную станцию компании-производителя.

Вождение автомобиля

– Аккуратная езда с небольшой скоростью до полного прогрева двигателя предпочтительнее прогрева двигателя на холостом ходу на стоянке.
– Скорость - дорогое удовольствие.
– «Спортивная» манера вождения стоит дорого - отдайте предпочтение «плавному» стилю управления автомобилем.
– Тормозите как можно реже. Старайтесь заранее оценить обстановку на дороге (препятствие или поворот), тогда Вам будет достаточно лишь снять ногу с педали акселератора.
– Не разгоняйтесь слишком интенсивно.
– Не нажимайте сильно на педаль акселератора во время движения на промежуточных передачах.
Старайтесь всегда использовать высшую возможную передачу, но не перегружайте двигатель.
– При движении на подъемах не стремитесь сохранить прежнюю скорость; не нажимайте на педаль акселератора больше, чем при движении по горизонтальному участку дороги: удерживайте ногу на педали акселератора в том же положении.
– Двойное выключение сцепления и «перегазовка» при переключении передач перед остановкой двигателя совершенно излишни на современных автомобилях.
– Движение в ненастье и по дороге, залитой водой:

Не ездите по затопленному шоссе, если уровень воды выше нижнего края колесного диска.

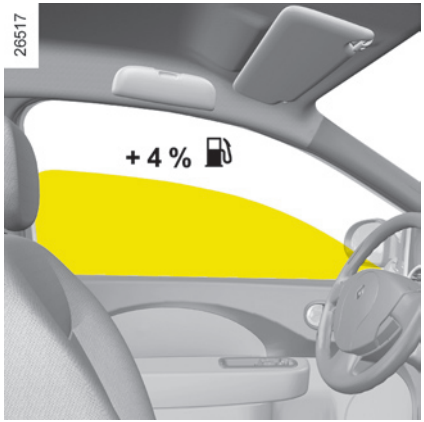

Советы по эксплуатации

– Потребление электроэнергии ведет к увеличению расхода топлива, поэтому всегда выключайте ненужные электроприборы.

Однако, прежде всего для Вашей безопасности, при плохой видимости включайте наружные осветительные приборы, руководствуйтесь правилом «видеть и быть видимым».

– Используйте систему вентиляции салона. Езда со скоростью 100 км/час с открытыми окнами увеличивает расход топлива на 4 %.

– **На автомобилях, оборудованных системой кондиционирования воздуха,** при ее использовании наблюдается увеличение расхода топлива, особенно при движении в городском цикле.

Выключите систему, как только необходимость в ее использовании отпала.

Несколько советов, которые помогут Вам уменьшить расход топлива и защитить окружающую среду:

Рекомендуем Вам двигаться с открытыми дефлекторами и поднятыми стеклами.

Если Ваш автомобиль находился на стоянке в очень жаркую погоду или под прямыми лучами солнца, рекомендуем проветрить его салон в течение нескольких минут, прежде чем запустить двигатель.

– Не переполняйте бак при заправке во избежание расплескивания топлива.

– Не ездите с установленным на крыше пустым багажником.

– Громоздкие грузы лучше перевозить в прицепе.

– При буксировке жилого прицепа используйте аэродинамический дефлектор; не забудьте отрегулировать его положение.

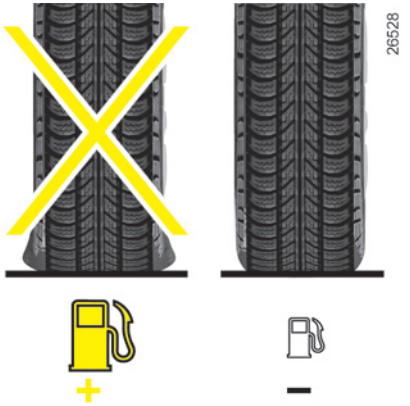

– Избегайте использования автомобиля для частых и коротких поездок в сочетании с длительными остановками - - это не позволяет двигателю прогреться до нормальной рабочей температуры.

Шины

Следующие причины могут вызвать увеличение расхода топлива:

– недостаточное давление в шинах,

– установка шин, не рекомендованных производителем.

ОХРАНА ОКРУЖАЮЩЕЙ СРЕДЫ

Ваш автомобиль разработан с учетом соблюдения требований по **защите окружающей среды** в течение всего срока службы: в процессе производства, эксплуатации и утилизации.

Производство

Ваш автомобиль изготовлен на заводе, соблюдающем самые строгие нормы охраны окружающей среды. Помимо этого внедрена система контроля всех компонентов автомобиля.

Выхлопные газы

Автомобили оснащены системой снижения токсичности, в состав которой входят **каталитический нейтрализатор, кислородный датчик** и **фильтр с активированным углем** (последний исключает попадание паров топлива из бака в атмосферу).
В некоторых автомобилях с дизельным двигателем эта система дополнительно оснащена **противосажевым фильтром**, который позволяет уменьшить содержание частиц сажи в выхлопных газах.

Утилизация использованных материалов

Ваш автомобиль подлежит переработке на 85% и повторному использованию на 95% в соответствии с европейскими требованиями, которые вступят в силу в 2015 году.

Для достижения этих характеристик многочисленные детали автомобиля были разработаны с учетом возможности их переработки. Элементы и материала были специально продуманы, чтобы облегчить их разборку и переработку на специальных линиях.

В целях сохранения ресурсов и сырья в автомобиле широко используются детали из пластика, подлежащего переработке, или из возобновляемых ресурсов (растительного и животного происхождения, таких как хлопок и шерсть).

Внесите свой вклад в охрану окружающей среды!

– Изношенные и замененные в ходе планового техобслуживания Вашего автомобиля детали (аккумуляторная батарея, масляный фильтр, воздушный фильтр, элементы питания и т. д.), а также канистры из-под масла или канистры со слитым маслом следует сдавать в специальные приемные пункты.

– Отслуживший свой срок автомобиль следует передать на переработку в уполномоченный для этого центр.

– Всегда соблюдайте требования местного законодательства.

АНТИБЛОКИРОВОЧНАЯ СИСТЕМА (АБС)

При экстренном торможении автомобиля необходимо обеспечить достижение двух основных целей: сокращение тормозного пути и сохранение контроля над автомобилем. Вероятность потери управляемости и блокировки колес автомобиля из-за потери сцепления колес с дорогой зависит от типа дорожного покрытия, погодных условий и Ваших действий. Антиблокировочная система (АБС) предназначена для предотвращения подобных явлений.

Повышение безопасности движения достигается за счет того, что АБС предотвращает блокировку колес при торможении, даже если водитель слишком сильно и резко нажимает на педаль тормоза, и позволяет сохранить управляемость автомобиля и не утратить контроль над ним. АБС делает возможным в процессе экстренного торможения объезд возникшего препятствия без столкновения с ним. Кроме того, АБС обеспечивает сокращение тормозного пути в случае плохого сцепления с дорогой (мокрое, скользкое или неоднородное дорожное покрытие).

Несмотря на то, что антиблокировочная система позволяет Вам уверенно управлять автомобилем в процессе торможения, она не может ни в каком случае улучшить рабочие характеристики, физически связанные с условиями сцепления колес с дорогой. Следует соблюдать обычные правила безопасного вождения автомобиля, например, поддерживать безопасную дистанцию до впереди идущего автомобиля. **Тот факт, что Ваш автомобиль может обеспечить высокую безопасность движения, не означает, что Вы можете необоснованно рисковать.**

При включении АБС Вы почувствуете некоторую вибрацию педали тормоза. Эти ощущения предупредят Вас, что сцепление колес с дорогой достигло своего предела и необходимо скорректировать стиль управления автомобилем в соответствии с дорожными условиями.

Модуляция рабочего тормозного давления, осуществляемого антиблокировочной системой, не зависит от усилия, которое Вы прикладываете к тормозной педали. Поэтому в случае экстренного торможения нажимайте на педаль тормоза **сильно и продолжительно**. Нет необходимости прибегать к прерывистому нажатию на педаль.

Неисправности

При неисправности антиблокировочной системы возможны две ситуации:

1 – Сигнальная лампа (ABS) загорается на щитке приборов.

В этом случае торможение будет происходить так, как будто Ваш автомобиль не имеет антиблокировочной системы. Необходимо срочно обратиться на сервисную станцию RENAULT.

2 – На щитке приборов загораются сигнальные лампы (ABS) и (!).

Это указывает на неисправность как АБС, так и тормозной системы. При этом тормозная система автомобиля частично сохраняет работоспособность. Однако **резкое торможение является крайне опасным**, поэтому необходимо немедленно остановиться, как только позволят условия движения. Обратитесь на сервисную станцию RENAULT.

СИСТЕМА ПОДДЕРЖАНИЯ КУРСОВОЙ УСТОЙЧИВОСТИ (ESP)

Эта система обеспечивает управляемость автомобиля в экстремальных условиях (уклонение от столкновения с препятствием, потеря сцепления с дорогой при повороте и т. д.).

Система позволяет лучше контролировать автомобиль при экстремальной езде и адаптировать его под индивидуальный стиль вождения.

Однако эта система не заменяет водителя. **Она не расширяет возможности автомобиля и не должна побуждать водителя к движению на более высокой скорости.**

Даже при наличии данной системы водитель, управляя автомобилем, должен соблюдать осторожность и быть внимательным (водитель должен быть постоянно готов к любым неожиданностям, которые могут возникнуть во время движения).

Принцип действия

Датчик на рулевом колесе отслеживает траекторию движения, задаваемую водителем.

Другие датчики, установленные на автомобиле, отслеживают реальную траекторию движения.

Система сравнивает заданную водителем траекторию с реальной траекторией движения автомобиля и при необходимости корректирует последнюю, воздействуя на тормоза отдельных колес и/или изменяя крутящий момент двигателя.

При включении системы сигнальная лампа ***1*** начинает мигать, информируя Вас об этом.

Неисправности

Когда система обнаруживает неисправность, загораются сигнальные лампы ***1*** и ***2***.

Обратитесь на сервисную станцию RENAULT.

АНТИПРОБУКСОВОЧНАЯ СИСТЕМА

Антипробуксовочная система уменьшает пробуксовку ведущих колес и улучшает управляемость автомобиля при трогании с места и при резких ускорениях.

Система позволяет лучше контролировать автомобиль при экстремальной езде и адаптировать его под индивидуальный стиль вождения.

Однако эта система не заменяет водителя. **Она не расширяет возможности автомобиля и не должна побуждать водителя к движению на более высокой скорости.**

Даже при наличии данной системы водитель, управляя автомобилем, должен соблюдать осторожность и быть внимательным (водитель должен быть постоянно готов к любым неожиданностям, которые могут возникнуть во время движения).

Принцип действия

С помощью датчиков, установленных на колесах автомобиля, система измеряет и сравнивает скорость вращения ведущих колес и отслеживает резкое увеличение относительной скорости их вращения.

Если колесо начинает пробуксовывать, система подтормаживает колесо, снижая крутящий момент колеса до уровня, обеспечивающего сохранение сцепления колеса с дорогой.

Система также контролирует частоту вращения коленчатого вала двигателя, поддерживая ее на уровне, обеспечивающем сцепление колес с дорогой, независимо от положения педали акселератора.

При включении системы сигнальная лампа ***1*** начинает мигать, информируя Вас об этом.

Отключение системы

В некоторых случаях (езда по очень мягкому грунту: по снегу, по грязи, а также если установлены цепи противоскольжения) для уменьшения пробуксовки система может снижать мощность двигателя. Если в использовании системы нет необходимости, ее можно отключить нажатием на выключатель ***2***.

Загорится сигнальная лампа ***1***, информирующая об отключении системы.

Как только станет возможно, включите систему, повторно нажав на выключатель ***2***.

Примечание: система автоматически включится при включении зажигания или при превышении скорости примерно до 50 км/ч.

Неисправности

Когда система обнаруживает неисправность, загораются сигнальные лампы ***1*** и ***3***.

Обратитесь на сервисную станцию компании-производителя.

СИСТЕМА ЭКСТРЕННОГО ТОРМОЖЕНИЯ

Система экстренного торможения дополняет систему АБС и позволяет сократить тормозной путь автомобиля.

Принцип действия

Система определяет случаи, когда выполняется экстренное торможение. В этом случае система экстренного торможения мгновенно развивает максимальное тормозное усилие, что позволяет быстрее задействовать систему АБС.

Режим торможения с использованием АБС поддерживается, пока педаль тормоза нажата.

Система позволяет лучше контролировать автомобиль при экстремальной езде и адаптировать его под индивидуальный стиль вождения.

Однако эта система не заменяет водителя. **Она не расширяет возможности автомобиля и не должна побуждать водителя к движению на более высокой скорости.**

Даже при наличии данной системы водитель, управляя автомобилем, должен соблюдать осторожность и быть внимательным (водитель должен быть постоянно готов к любым неожиданностям, которые могут возникнуть во время движения).

СИСТЕМА ОГРАНИЧЕНИЯ СКОРОСТИ

Ограничитель скорости - это устройство, которое позволяет не превышать заданную Вами скорость движения.

Оно может оказаться полезным, например, при езде по городу или в местах, где введено ограничение скорости (дорожные работы) и т. п.

Данная система может быть задействована, когда скорость движения автомобиля достигает примерно 30 км/ч.

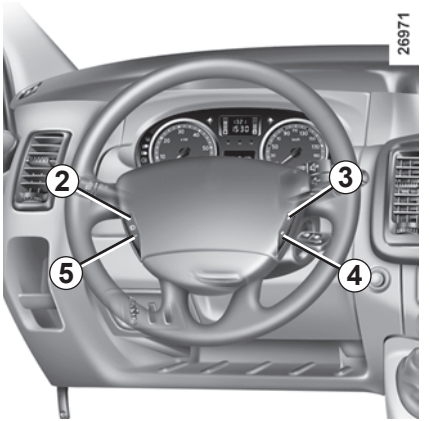

Органы управления

1 Главный выключатель Включение/ Выключение.

2 Запоминание значения ограничения скорости и пошаговое увеличение значения скорости.

3 Вызов из памяти сохраненного значения ограничения скорости.

4 Отключение функции (с запоминанием значения ограничения скорости).

5 Занесение в память и дискретное уменьшение значения скорости, поддерживаемой системой ограничения скорости.

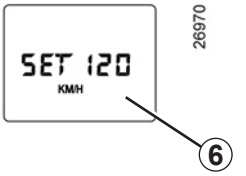

Сигнальная лампа *6*

Эта сигнальная лампа загорается на щитке приборов, чтобы проинформировать Вас о включении ограничителя скорости.

Информация о занесенном в память значении скорости появляется на дисплее ***6*** щитка приборов.

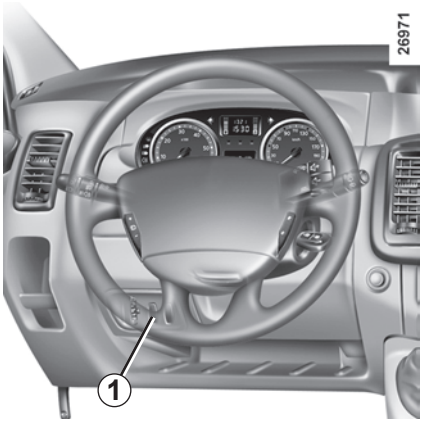

Включение

Нажмите на выключатель ***1*** со стороны .

На щитке приборов загорится сигнальная лампа, и бортовой компьютер и щиток приборов перейдут в режим «Ограничение скорости».

Включение режима ограничения скорости

При постоянной скорости (начиная с 30 км/ч) нажмите на выключатель ***2*** - значение скорости будет занесено в память.

Вождение автомобиля

Когда значение скорости занесено в память, пока скорость автомобиля не станет равной заданному значению скорости, управление автомобилем происходит так же, как и управление автомобилем без системы ограничения скорости.

Любое воздействие на педаль акселератора не позволит превысить запрограммированную скорость движения, за исключением экстренных случаев (см. раздел «Превышение ограничения скорости»).

Система сконструирована таким образом, что Вы можете видеть разницу между заданным значением скорости и значением на щитке приборов.

Изменение величины ограничения скорости

Вы можете изменить заданное значение скорости путем последовательных кратковременных нажатий или продолжительного нажатия на:

– кнопку ***2***, чтобы увеличить значение скорости,

– кнопку ***5***, чтобы уменьшить значение скорости.

Превышение значения ограничения скорости

В экстренном случае

В любой момент можно превысить значение ограничения скорости, для этого: **резко до упора** нажмите на педаль акселератора (преодолевая ее сопротивление).

В течение всего времени превышения значения заданной скорости для Вашей информации на щитке приборов (на дисплее бортового компьютера) будет мигать значение скорости.

После того как необходимость в повышении скорости пропадает, отпустите педаль акселератора - ранее выбранный скоростной режим восстановится сразу, как только скорость автомобиля окажется ниже ранее заданного значения скорости.

В каких случаях ограничитель не может поддерживать заданное ограничение скорости

При некоторых условиях движения (например, при движении автомобиля по крутому спуску) система не справляется с поддержанием заданного ограничения скорости. В этом случае на щитке приборов мигает заданное значение скорости, информируя Вас об этом.

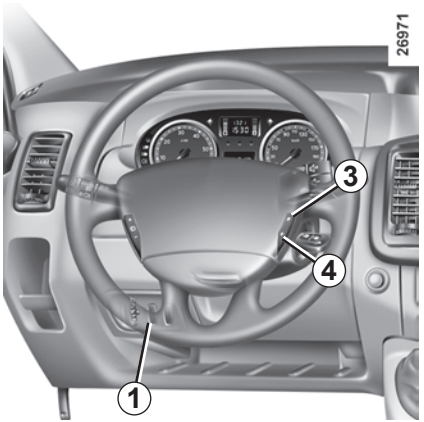

Вызов сохраненного значения ограничения скорости

Если значение ограничения скорости было занесено в память, то его можно вызвать однократным нажатием на кнопку ***3***.

Отключение системы

Система ограничения скорости выключается, когда Вы нажимаете на:

– на кнопку ***4***, в этом случае значение ограничения скорости сохраняется в памяти;

– кнопку ***1***, в этом случае значение ограничения скорости удаляется из памяти.

Сигнальная лампа на щитке приборов гаснет, подтверждая тем самым выключение системы.

КОРОБКА ПЕРЕДАЧ QUICKSHIFT

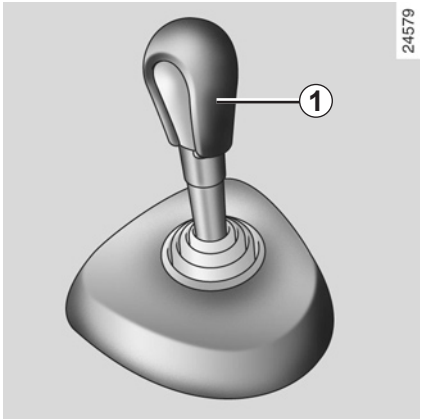

Селектор *1*

– Он позволяет включить первую передачу, выбрать задний ход и нейтральное положение, а также переключать передачи в ручном режиме.

– При работающем двигателе и включенной передней передаче он позволяет в любой момент перейти от ручного режима к автоматическому и наоборот. Для этого нужно сдвинуть рычаг селектора влево.

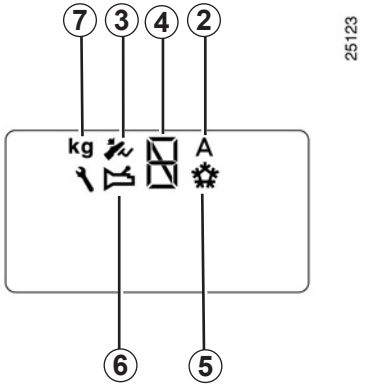

Дисплей

2 Автоматический режим
3 Сигнальная лампа нажатия на педаль тормоза
4 Индикация включенной передачи
5 Режим «снег»
6 Сигнальная лампа неисправности коробки передач
7 Режим «груз»

Включенная передача (***1***, ***2***, ...,***6***, **N**, **R**) отображается на дисплее щитка приборов. В автоматическом режиме отображается (***A***).

Примечание: после каждого воздействия на рычаг селектора он автоматически возвращается в среднее положение.

Запуск двигателя

Включите зажигание.

На щитке приборов включится дисплей.

Если отображается нейтральная передача (**N**) запустите двигатель, не нажимая на педаль акселератора.

Если мигает индикация любой передачи, кроме нейтральной (**N**), для **запуска двигателя необходимо, удерживая ключ в положении запуска, нажать на педаль тормоза (если Вы забудете об этом, загорится сигнальная лампа *3*).**

В этом случае нейтральная передача (**N**) включится автоматически и двигатель запустится.

Также Вы можете включить нейтральную передачу после включения зажигания, нажав на педаль тормоза и передвинув селектор вправо.

По умолчанию при работающем двигателе на автомобиле включается автоматический режим.

Примечание: не пытайтесь запустить двигатель, толкая автомобиль, если его аккумуляторная батарея разряжена (при включении зажигания дисплей не включается).

Запуск двигателя

Движение вперед (из нейтрального положения)

Индикация передач: N и A.

– Нажмите на педаль тормоза, нажмите рычаг селектора вперед и отпустите его.

– Отпустите педаль тормоза и несильно нажмите на педаль газа, чтобы начать движение.

Автомобиль, оборудованный коробкой передач «Quickshift» (как и автомобиль, оборудованный механической коробкой передач), нельзя остановить на наклонной поверхности, не включив стояночный тормоз или не удерживая нажатой педаль тормоза.

Задний ход (автомобиль неподвижен)

– **Нажмите на педаль тормоза.** Передвиньте селектор вправо и назад, как указано на схеме у основания рычага, затем отпустите. Передача заднего хода включена, при этом на дисплее высвечивается буква **R**.

– Отпустите педаль тормоза:

  – Мощности двигателя, работающего в режиме холостого хода, достаточно для маневрирования при парковке.

  – Для движения назад плавно нажмите на педаль акселератора.

При включенной передаче заднего хода Вы можете, остановив автомобиль, включить передачу для движения вперед, передвинув селектор вперед.

Примечание: чтобы включить или выключить передачу на стоящем автомобиле, Вы обязательно должны нажать на педаль тормоза. В противном случае загорится сигнальная лампа ***3***.

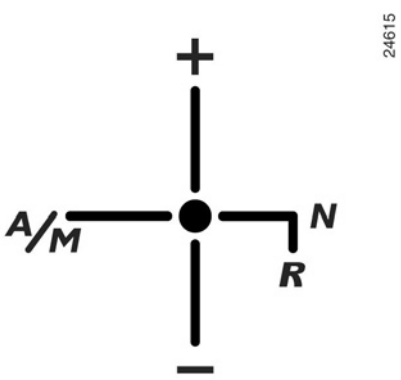

Схема переключения передач

(см. маркировку на рукоятке рычага)

+ Переключение на более высокую передачу

– Переключение на более низкую передачу

N Нейтральная передача

R Задний ход

♦ Единственное устойчивое положение рычага

A/M Чтобы перейти от автоматического режима к ручному и наоборот.

Автоматический режим работы

Автоматический режим включается при каждом включении зажигания на автомобиле.

При этом на дисплее появится буква ***A***. Вы можете контролировать движение автомобиля при помощи педалей акселератора и тормоза. Переключение передач происходит автоматически в нужный момент и при оптимальной частоте вращения коленчатого вала двигателя, т. к. автоматическая система учитывает профиль дороги и выбранный Вами стиль вождения.

В этом режиме возможно переключение передач вручную. Нажатие селектора вперед или назад позволяет выбрать более высокую или более низкую передачу (если это не приведет к чрезмерному повышению или снижению частоты вращения коленчатого вала двигателя).

Уровень масла в бачке системы автоматического управления коробкой передач изменяется в процессе эксплуатации. Добавление масла **категорически запрещено** (обратитесь к представителю компании-производителя).

Примечание:

В автоматическом режиме учитывается:

– положение и скорость нажатия педали акселератора для оценки стиля вождения и выбора оптимальной передачи,

– нажатие на педаль тормоза, для дополнительного торможения двигателем на понижающих передачах.

При остановке или перед светофором с включенной передачей, Вы можете удерживать автомобиль неподвижным, нажимая на педаль тормоза, без необходимости включать нейтральную передачу.

Автомобиль может тронуться с места:

– либо при плавном отпускании педали тормоза без нажатия на педаль акселератора (например, при движении в пробках);

– либо при отпускании педали тормоза и нажатии на педаль акселератора, чтобы автомобиль мог набрать скорость.

Полуавтоматический режим работы (ручной)

Этот режим можно включить в любой момент при движении автомобиля, передвинув селектор влево. Смена режима происходит без повышения или понижения передачи.

Вы можете переключать передачи самостоятельно при помощи рычага селектора.

Чтобы включить более высокую передачу, достаточно передвинуть рычаг селектора вперед, при этом нет необходимости отпускать педаль акселератора.

Чтобы включить более низкую передачу, достаточно передвинуть рычаг селектора назад, при этом нет необходимости отпускать педаль акселератора.

Система не позволит понизить или повысить передачу, если это приведет соответственно к слишком высокой или слишком низкой частоте вращения коленчатого вала двигателя.

Два последовательных нажатия вперед позволяют переключить две передачи одновременно (если это не приведет к слишком низкой частоте вращения коленчатого вала двигателя). Два последовательных нажатия назад позволяют переключить две передачи одновременно (если это не приведет к слишком высокой частоте вращения коленчатого вала двигателя).

При замедлении с отпущенной педалью акселератора передачи понижаются автоматически до достижения минимальной частоты вращения коленчатого вала двигателя, исключающей остановку двигателя. При достижении определенной скорости автоматически включается первая передача. Вы можете удерживать автомобиль неподвижным (при остановке, перед светофором и т. д.), нажимая на педаль тормоза, не переводя рычаг в нейтральное положение (**N**).

Автомобиль может тронуться с места:

– либо при плавном отпускании педали тормоза без нажатия на педаль акселератора (например, при движении в пробках);

– либо при отпускании педали тормоза и нажатии на педаль акселератора, чтобы автомобиль мог набрать скорость.

Примечание: рычаг селектора может быть переведен в нейтральное положение (в движении или при остановке) только в том случае, если **нажата педаль тормоза (если педаль не нажата, загорится сигнальная лампа *3***).

Для выбора нейтральной передачи передвиньте рычаг селектора вправо.

В случае слишком низкой или слишком высокой частоты вращения коленчатого вала двигателя система сама выберет оптимальную передачу.

При работающем двигателе можно в любой момент включить и выключить полуавтоматический режим, передвинув селектор влево.

Особые условия движения

Режим «снег»

При движении по дороге с плохим сцеплением (снег, грязь и т. п.) нажмите на выключатель ❄ на приборной панели - на щитке приборов загорится сигнальная лампа.

Выехав на чистую дорогу, отключите этот режим, повторно нажав на кнопку - сигнальная лампа выключится.

В режиме «снег» возможен только автоматический режим работы коробки передач (при переключении передач вручную действие режима «снег» приостанавливается вплоть до возврата в автоматический режим).

После остановки двигателя режим «снег» выключается, и в дальнейшем потребуется вновь включить его.

Режим «груз»

Если Вы ведете загруженный автомобиль, нажмите на выключатель **kg** на приборной панели.

После остановки двигателя режим «груз» выключается, и в дальнейшем потребуется вновь включить его.

Режим «груз» функционирует как при автоматическом, так и при ручном режиме работы коробки передач.

Интенсивный разгон и обгон

– медленно нажмите на педаль акселератора для постепенного ускорения автомобиля;

– чтобы добиться максимального ускорения, независимо от режима (автоматического или ручного), с силой нажмите на педаль акселератора, преодолев сопротивление.

Быстрое нажатие на педаль обеспечит максимально быстрый переход на более низкую передачу и экстренное ускорение.

Стоянка автомобиля

Возможна стоянка с включенной передачей (например, на уклоне).

– при включенном зажигании, **нажав на педаль тормоза**, включите передачу,

– убедитесь, что на щитке приборов отображается не нейтральная передача **N**, затем извлеките ключ зажигания из замка.

Чтобы выключить передачу, включите зажигание, не запуская двигатель, и установите рычаг селектора в нейтральное положение, **нажимая педаль тормоза**. Убедитесь, что на щитке приборов отображается передача **N**.

Звуковой сигнал

– Если Вы слишком долго удерживаете автомобиль на уклоне, не нажимая на педаль тормоза или не включая стояночный тормоз, система подвергается повышенной нагрузке (существует опасность перегрева трансмиссии).

  В этом случае повторяющийся звуковой сигнал напомнит Вам о необходимости нажать на педаль тормоза или включить стояночный тормоз.

– Никогда не выходите из автомобиля, если его двигатель работает и включена передача. Из соображений безопасности при открытии двери раздается звуковой сигнал, если не включена нейтральная передача, не выключено зажигание или не нажата педаль тормоза.

Неисправности

Если во время движения автомобиля загорится данная сигнальная лампа, это указывает на неисправность системы. В большинстве случаев автомобиль может продолжать движение, но его рабочие характеристики ухудшатся.

Срочно обратитесь на сервисную станцию компании-производителя.

Буксировка автомобиля с коробкой передач с автоматическим управлением

Если коробка заблокирована при включенной передаче:

– включите зажигание,

– включите нейтральную передачу, **нажимая на педаль тормоза,**

– убедитесь, что нейтральная передача включена (например, слегка толкнув автомобиль).

Если Вам не удается включить нейтральную передачу, автомобиль следует буксировать с вывешенными передними колесами.

Буксировка всегда должна выполняться при выключенном зажигании.

– Если двигатель не запускается, Вы можете запустить его, перемещая автомобиль, при условии, что аккумуляторная батарея не разряжена (дисплей включается).

  Действуйте следующим образом:

  – включите зажигание,

  – выберите нейтральную передачу,

  – толкайте, или буксируйте автомобиль, или дайте ему скатиться под уклон. При перемещении рычага селектора вперед включится оптимальная для запуска двигателя передача.

Примечание: никогда не предпринимайте этих действий, перемещая автомобиль назад.

СИСТЕМА ПОМОЩИ ПРИ ПАРКОВКЕ

Принцип действия

Встроенные в задний бампер автомобиля ультразвуковые датчики «замеряют» расстояние между автомобилем и препятствием при движении задним ходом.

Измерение сопровождается звуковыми сигналами, частота которых увеличивается по мере приближения автомобиля к препятствию; как только расстояние между автомобилем и препятствием составит приблизительно 30 сантиметров, сигнал будет звучать непрерывно.

При движении задним ходом раздается звуковой сигнал.

Примечание: следите за тем, чтобы ультразвуковые датчики не были закрыты (грязью, снегом и т. п.).

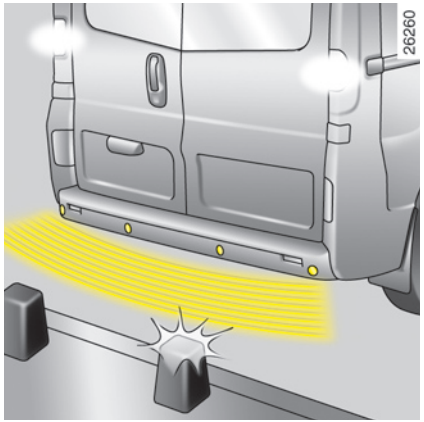

Неисправности

Если система обнаруживает неисправность, то при включении заднего хода звучит предупреждающий звуковой сигнал длительностью примерно 5 секунд. Обратитесь на сервисную станцию компании-производителя.

Данная система является дополнительным устройством, которое с помощью звуковых сигналов информирует Вас о расстоянии, отделяющем Ваш автомобиль, движущийся задним ходом, от препятствия.

Система не отменяет необходимость для водителя быть внимательным и осторожным при маневрировании задним ходом.

Водитель всегда должен быть готов к любым неожиданностям, которые могут возникнуть при вождении. При маневрировании следует внимательно относиться к возможному появлению на пути детей, животных, детской коляски, велосипедиста или к наличию небольших препятствий (например, камня средних размеров, столбика и т. п.).

Кратковременное отключение системы

Чтобы выключить систему, нажмите на выключатель ***1***.

При последующем нажатии на выключатель система включится.

Система включается автоматически после выключения зажигания, за которым следует новый запуск двигателя.

Длительное отключение системы

Вы можете отключить систему на длительное время, удерживая выключатель нажатым более трех секунд.

Выключенная таким образом система может быть включена нажатием на выключатель дольше, чем на три секунды.

При движении задним ходом удар днища автомобиля о бордюрный камень, тротуар и т. п. может повлечь за собой повреждение автомобиля (например, деформацию заднего моста).

Если это произошло, во избежание несчастного случая обратитесь на сервисную станцию для проверки состояния автомобиля.

Глава 3: Комфорт

Дефлекторы 3.2
Обогрев заднего стекла 3.3
Система отопления и вентиляции 3.4
Система кондиционирования воздуха 3.7
Дополнительная система кондиционирования 3.13
Стекла. 3.14
Освещение салона 3.16
Солнцезащитный козырек/Поручень 3.17
Пепельницы, прикуриватель, розетка для дополнительного оборудования. 3.18
Вещевые отделения в салоне автомобиля 3.19
Задние сиденья 3.22
снятие/установка 3.24
Перевозка грузов 3.26
Полка багажного отделения 3.29
Система навигации 3.29

ДЕФЛЕКТОРЫ (выходы воздуха)

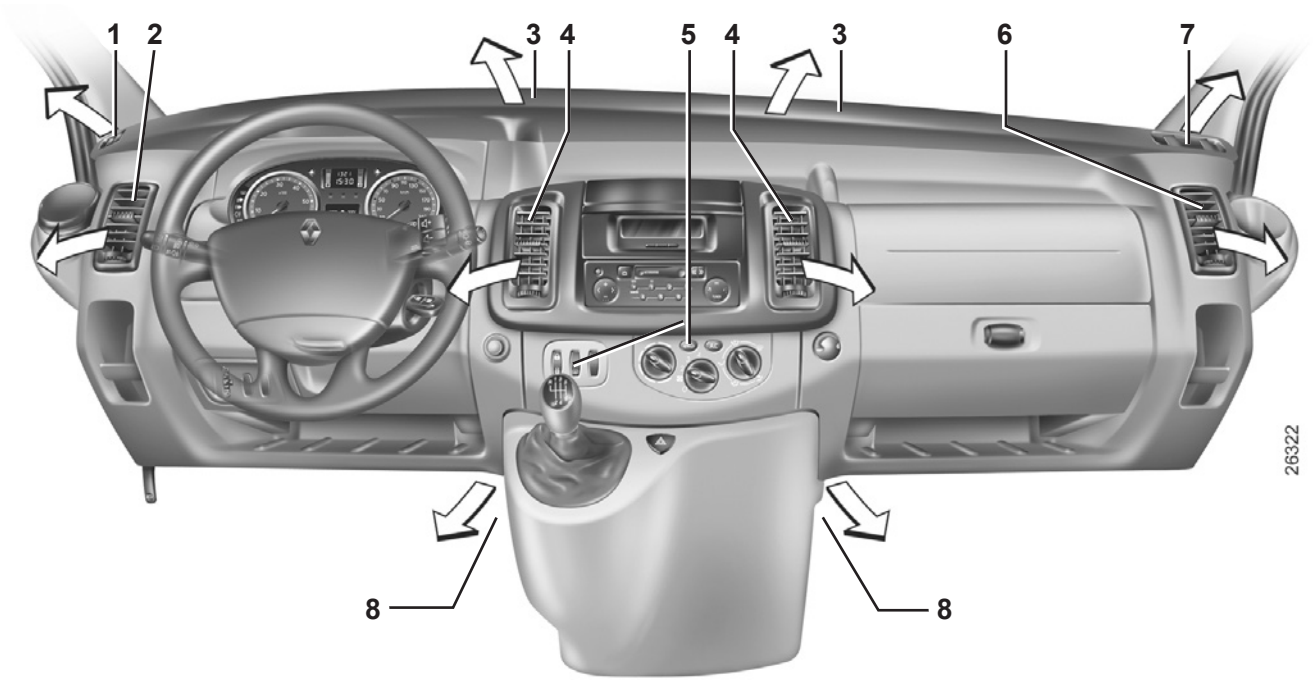

1 Решетка обдува левого бокового стекла.

2 Левый боковой дефлектор.

3 Решетки обдува ветрового стекла.

4 Центральные дефлекторы.

5 Панель управления.

6 Правый боковой дефлектор.

7 Решетка обдува правого бокового стекла.

8 Отверстие для обогрева ног переднего пассажира и водителя.

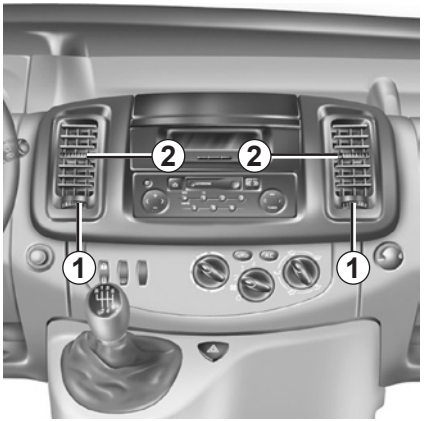

Вентиляционные решетки

Подача воздуха

Управляется вращением регулятора ***1*** (за положением, где ощущается повышенное сопротивление).

: максимальное открытие.

: закрытое положение.

Направление потока воздуха

Вправо/влево: при помощи рычажка ***2***.

Вверх/вниз: опустите или поднимите рычажок ***2***.

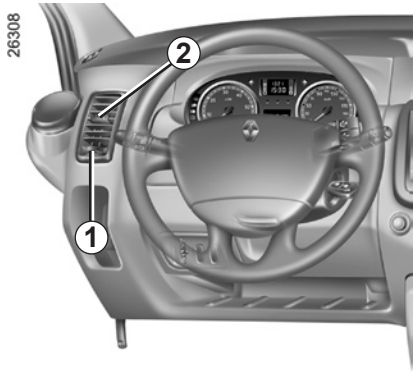

Для удаления неприятных запахов в автомобиле используйте только предназначенные для этого системы. Обратитесь на сервисную станцию компании-производителя.

Не вводите какие-либо составы в систему вентиляции автомобиля (например, при появлении неприятного запаха и т.п.).

Существует опасность повреждения или пожара.

Электрообогрев задних стекол

При работающем двигателе нажмите на выключатель ***3*** (на щитке приборов загорается соответствующая сигнальная лампа).

При включении данной функции также включается электрообогрев наружных зеркал заднего вида (если автомобиль ими оснащен).

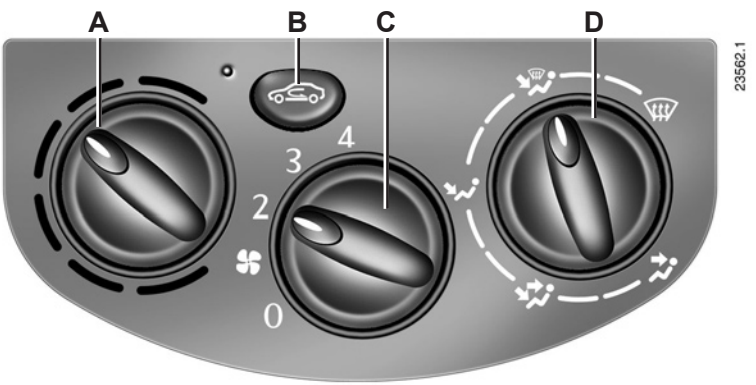

Органы управления

- ***A*** Регулировка температуры воздуха
- ***B*** Включение системы рециркуляции воздуха
- ***C*** Регулировка количества воздуха, подаваемого в салон
- ***D*** Распределение воздуха

Регулирование температуры воздуха

Поверните ручку ***A***.

Температура поступающего в салон воздуха увеличивается при повороте рукоятки регулятора вправо.

Регулирование количества воздуха, подаваемого в салон.

Поверните ручку ***C***.

Вентиляция осуществляется путем нагнетания воздуха в салон. Именно режим работы вентилятора определяет объем поступающего в салон воздуха, а скорость движения автомобиля мало влияет на интенсивность вентиляции.

Использование принудительной вентиляции позволяет обеспечить высокую стабильность температуры воздуха в салоне.

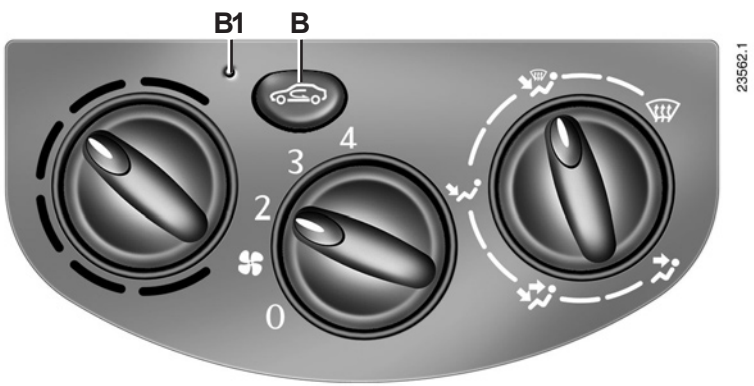

Управление режимом рециркуляции воздуха

Нажмите кнопку ***B*** - загорится лампа функционирования системы ***B1***.

В этом режиме воздух забирается из салона и рециркулирует в нем без доступа наружного воздуха.

Режим рециркуляции воздуха позволяет:

– изолировать салон от наружного воздуха (при движении на участках с загрязненной атмосферой и т. п.);

– ускорить достижение необходимой температуры воздуха в салоне автомобиля.

Длительное использование режима рециркуляции воздуха может привести к запотеванию ветрового стекла и боковых стекол, а также к появлению неприятных запахов, поскольку воздух в салоне автомобиля не будет обновляться.

Поэтому рекомендуется, как только надобность в рециркуляции воздуха отпадет, вернуться к нормальному режиму работы системы (с поступлением наружного воздуха), повторно нажав на кнопку ***B***.

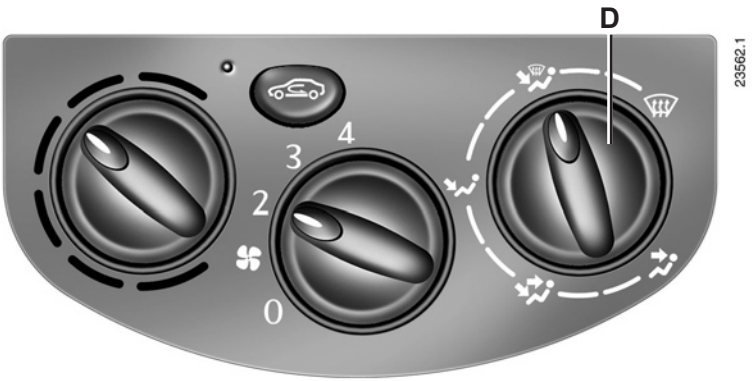

Распределение воздуха, поступающего в салон

Поверните ручку ***D***.

Между положениями ручки, обозначенными цифрами, имеются промежуточные фиксированные положения.

Воздух поступает в салон только через дефлекторы, расположенные на приборной панели.

Не следует использовать это положение регулятора, если все дефлекторы закрыты.

Воздух направляется к ногам пассажиров и к дефлекторам, расположенным на приборной панели.

Воздух направляется в основном к ногам пассажиров.

Для повышения эффективности работы системы закройте дефлекторы, расположенные на приборной панели.

Воздух поступает в салон через все дефлекторы, сопла обдува передних боковых стекол, ветрового стекла и вентиляционные отверстия у ног пассажиров.

Для повышения эффективности работы системы закройте дефлекторы, расположенные на приборной панели.

Это позволит направить весь воздушный поток на обдув ветрового стекла и боковых передних стекол.

В этом положении обдув стекол происходит более эффективно, если кондиционер включен.

СИСТЕМА КОНДИЦИОНИРОВАНИЯ ВОЗДУХА

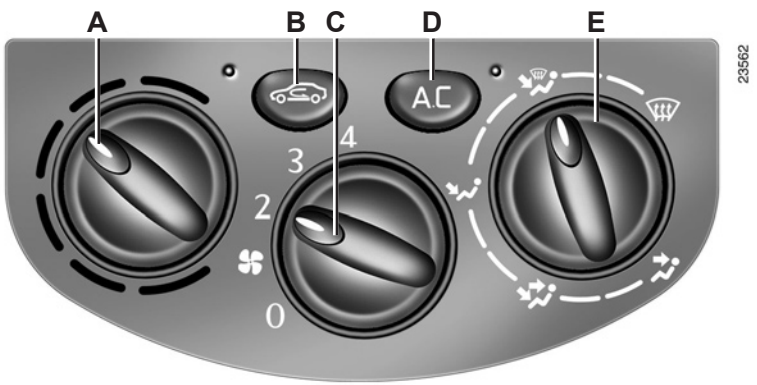

Органы управления

A Регулировка температуры воздуха

B Включение режима рециркуляции воздуха

C Регулировка количества воздуха подаваемого в салон

D Включение системы кондиционирования воздуха

E Распределение воздуха

Информация и советы по эксплуатации:
См. конец раздела «Система кондиционирование воздуха»

Регулирование температуры воздуха

Поверните ручку ***A***.

Крайнее правое положение рукоятки: Максимально возможная температура воздуха.

Крайнее левое положение рукоятки: Минимально возможная температура воздуха.

Регулирование количества воздуха, подаваемого в салон

Поверните ручку ***C***.

Вентиляция осуществляется путем нагнетания воздуха в салон. Именно режим работы вентилятора определяет объем поступающего в салон воздуха, а скорость движения автомобиля мало влияет на интенсивность вентиляции.

При перемещении рукоятки вправо подача воздуха в салон увеличивается.

Примечание: Если Вы хотите полностью перекрыть доступ наружного воздуха в салон и выключить систему, то установите ручку регулятора ***C*** в положение **0**.

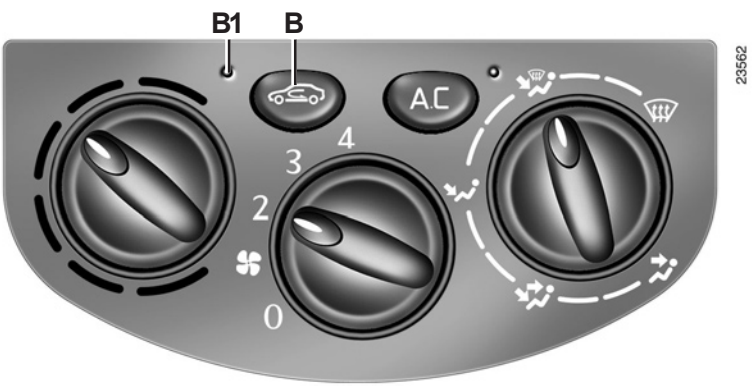

Управление режимом рециркуляции воздуха

Нажмите кнопку ***B*** - загорится лампа функционирования системы ***B1***.

В этом режиме воздух забирается из салона и рециркулирует в нем без доступа наружного воздуха.

Режим рециркуляции воздуха позволяет:

– изолировать салон от наружного воздуха (при движении на участках с загрязненной атмосферой и т. п.);

– ускорить достижение необходимой температуры воздуха в салоне автомобиля.

Длительное использование режима рециркуляции воздуха может привести к запотеванию ветрового стекла и боковых стекол, а также к появлению неприятных запахов, поскольку воздух в салоне автомобиля не будет обновляться.

Поэтому рекомендуется, как только надобность в рециркуляции воздуха отпадет, вернуться к нормальному режиму работы системы (с поступлением наружного воздуха), повторно нажав на кнопку ***B***.

Распределение воздуха, поступающего в салон

Поверните ручку ***E***.

Между положениями ручки, обозначенными цифрами, имеются промежуточные фиксированные положения.

Воздух поступает в салон только через дефлекторы, расположенные на приборной панели.

Не следует использовать это положение регулятора, если все дефлекторы закрыты.

Воздух направляется к ногам пассажиров и к дефлекторам, расположенным на приборной панели.

Воздух направляется в основном к ногам пассажиров.

Воздух поступает в салон через все дефлекторы, сопла обдува передних боковых стекол, ветрового стекла и вентиляционные отверстия у ног пассажиров.

Для повышения эффективности работы системы закройте дефлекторы, расположенные на приборной панели.

Это позволит направить весь воздушный поток на обдув ветрового стекла и боковых передних стекол.

В этом положении обдув стекол происходит более эффективно, если кондиционер включен.

Органы управления системой кондиционирования воздуха

Кнопка ***D*** служит для включения или выключения системы кондиционирования воздуха.

Система кондиционирования воздуха **не включается**, если ручка ***C*** находится в положении **0**.

Система кондиционирования воздуха обеспечивает:

– снижение температуры воздуха в салоне;

– ускоренное отпотевание стекол.

Примечание: кондиционер может использоваться в любых условиях, но он не работает при низкой температуре наружного воздуха.

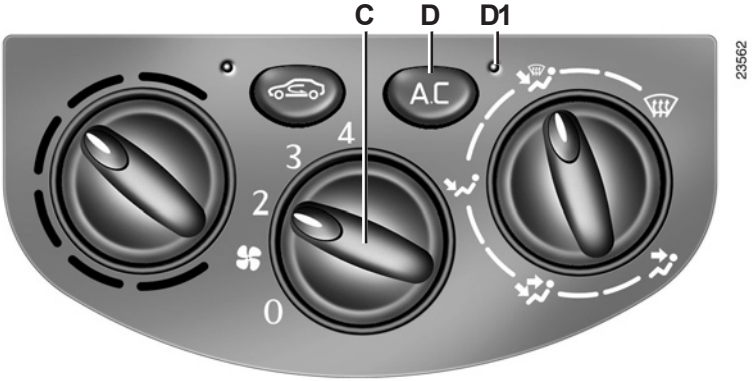

Сигнальная лампа *D1* не горит

Система кондиционирования воздуха не работает.

В этом случае следует использовать те же регулировки, что и в автомобиле без кондиционера.

Горит сигнальная лампа *D1*

Кондиционер работает в **нормальном** режиме.

В салон автомобиля постоянно поступает свежий наружный воздух.

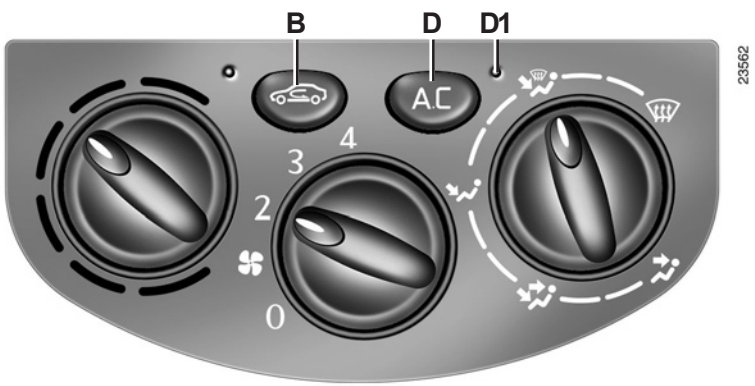

В очень жаркую погоду и после стоянки автомобиля на солнце, прежде чем трогаться с места, откройте на несколько минут двери для проветривания салона.

Чтобы понизить температуру воздуха в салоне до желаемого уровня максимально быстро, включите режим «Изоляция салона» ***B***. Как только температура воздуха в салоне понизится до требуемого уровня, выключите режим рециркуляции.

Во время работы кондиционера для повышения его эффективности все окна должны быть плотно закрыты.

Охлаждения воздуха не происходит

Проверьте правильность включения органов управления системой кондиционирования воздуха и состояние электрических предохранителей. Если обнаружить причину неисправности кондиционера не удалось, выключите его (сигнальная лампа ***D1*** должна погаснуть) и обратитесь на сервисную станцию компании-производителя.

Не открывайте холодильный контур кондиционера. Попадание хладагента на кожу и в глаза опасно.

СИСТЕМА КОНДИЦИОНИРОВАНИЯ ВОЗДУХА: информация и советы по эксплуатации

Расход топлива

Работа системы кондиционирования воздуха приводит к увеличению расхода топлива, особенно при движении в городских условиях. В автомобилях, оборудованных системой кондиционирования без автоматического режима, выключайте кондиционер, когда в нем нет необходимости.

Советы, которые помогут Вам уменьшить расход топлива и защитить окружающую среду:

Двигайтесь с открытыми дефлекторами и поднятыми стеклами.

Если Ваш автомобиль находился на стоянке в очень жаркую погоду или под прямыми лучами солнца, рекомендуем проветрить его салон в течение нескольких минут, прежде чем запустить двигатель.

Техническое обслуживание

Периодичность проверки см. в сервисной книжке.

Неисправности

В большинстве случаев при обнаружении неисправности системы следует обращаться на сервисную станцию компании-производителя.

– **Снижение эффективности системы обогрева, обдува или работы кондиционера.** Причиной этого может быть загрязнение фильтра системы вентиляции салона.

– **Отсутствует охлаждение воздуха.** Проверьте правильность включения органов управления системой кондиционирования воздуха и состояние электрических предохранителей. Если этого не произошло, отключите систему.

Примечание

Наличие воды под автомобилем. После продолжительной работы кондиционера под автомобилем могут появиться лужицы воды - это нормальное явление.

Не вводите никакие составы в систему вентиляции автомобиля (например, при появлении неприятного запаха и т.п.).

Существует опасность повреждения или пожара.

Не открывайте холодильный контур кондиционера. Попадание хладагента на кожу и в глаза опасно.

ДОПОЛНИТЕЛЬНАЯ СИСТЕМА КОНДИЦИОНИРОВАНИЯ

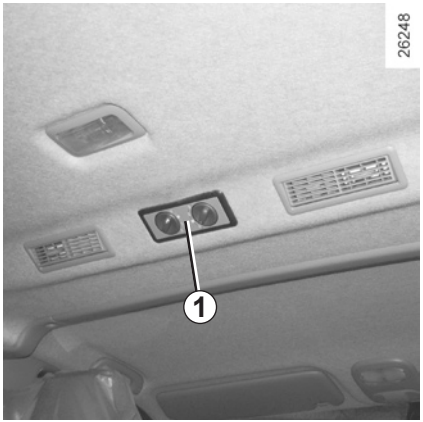

Если автомобиль оснащен ею, в нем имеются четыре поворачиваемых дефлектора и, в зависимости от автомобиля, доступны следующие режимы:

– Вентиляция;

– Отопление;

– Отопления и вентиляция.

Используя органы управления ***1***, Вы можете изменять количество поступаемого в салон воздуха.

Примечание: избегайте перекрытия всех четырех дефлекторов одновременно (это может вызвать повреждение элементов системы).

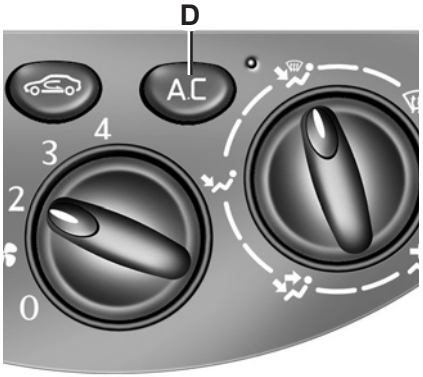

Регулировка количества воздуха (в режиме вентиляции) возможна, только если включена основная система кондиционирования воздуха (ручка ***D***).

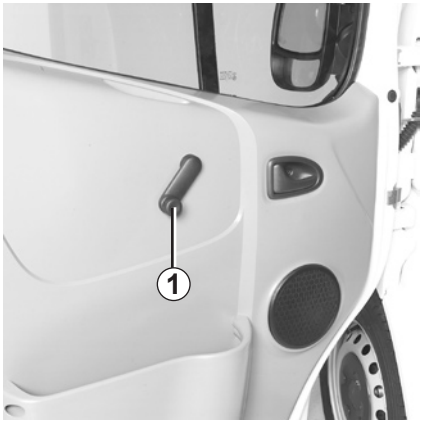

Передние стеклоподъемники с ручным приводом

Вращайте рукоятку ***1***.

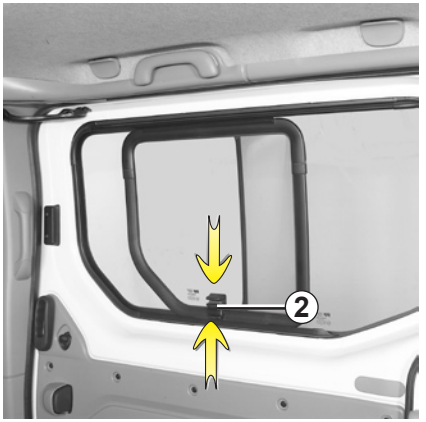

Сдвижные задние стекла

Нажмите на клавишу ***2*** и сдвиньте стекло.

Сдвижные стекла и двери

Перед тем как приступить к сдвиганию двери, убедитесь в том, что какая-либо часть тела пассажира не выступает через открытое окно или дверь.

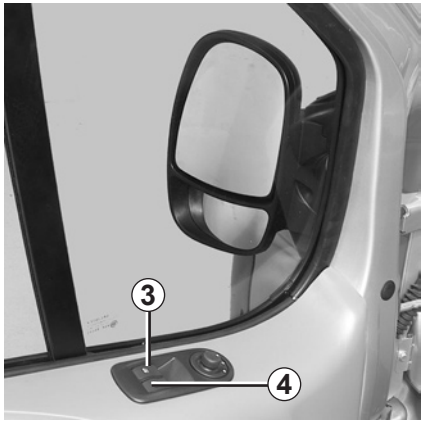

Электростеклоподъемник двери водителя

При включенном зажигании

Чтобы опустить стекло, нажмите на клавишу ***3***; чтобы поднять стекло, поднимите клавишу ***3*** вверх.

Автоматический режим (в зависимости от комплектации автомобиля)

(дополнение к описанной выше работе стеклоподъемника двери водителя).

Краткое нажатие на клавишу ***3*** позволяет полностью опустить или поднять стекло.

Повторное нажатие на клавишу ***3*** во время работы стеклоподъемника приводит к остановке стекла.

Электростеклоподъемник двери пассажира

При включенном зажигании, чтобы опустить стекло, нажмите на клавишу ***4*** или, чтобы поднять стекло, поднимите клавишу ***4***.

Не прислоняйте какие-либо предметы к приоткрытому окну: опасность повреждения стеклоподъемника.

Ответственность водителя

Выходя из автомобиля, ни в коем случае не оставляйте ключ или пульт дистанционного управления в салоне, если в автомобиле остался ребенок (или домашнее животное), даже на короткое время. Ребенок или животное могут причинить вред себе или другим людям, запустив двигатель, включив оборудование, например, стеклоподъемники, или заблокировав двери. В случае защемления какой-либо части тела немедленно опустите стекло, нажав на соответствующий выключатель.

Существует опасность получения тяжелых травм.

ОСВЕЩЕНИЕ САЛОНА

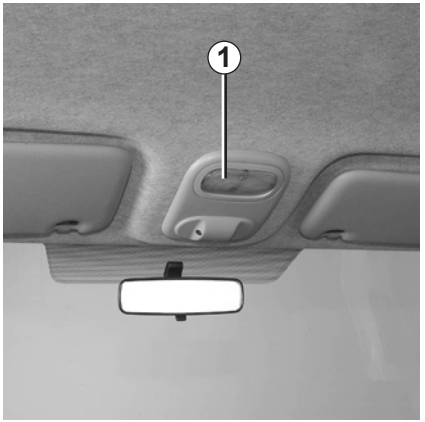

Перемещение выключателя ***1***, ***2***, ***3*** или ***4*** обеспечивает следующие режимы работы освещения:

– постоянное освещение;

– прерывистый режим освещения;

– принудительное выключение освещения.

Прерывистый режим освещения

Автомобиль с системой дистанционного управления

Открывание передней двери или, в зависимости от комплектации автомобиля, одной из дверей, влечет за собой включение всех плафонов освещения.

Автомобиль без системы дистанционного управления

При открытии одной из передних или задних дверей включаются все плафоны освещения.

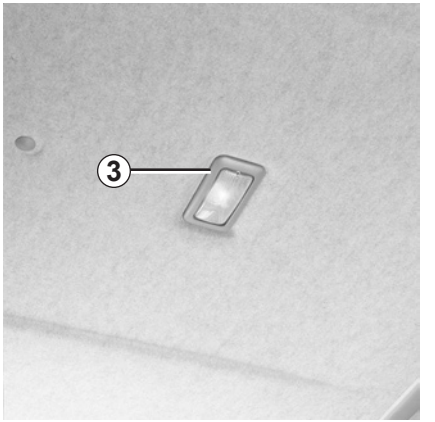

СОЛНЦЕЗАЩИТНЫЙ КОЗЫРЕК – ПОРУЧЕНЬ

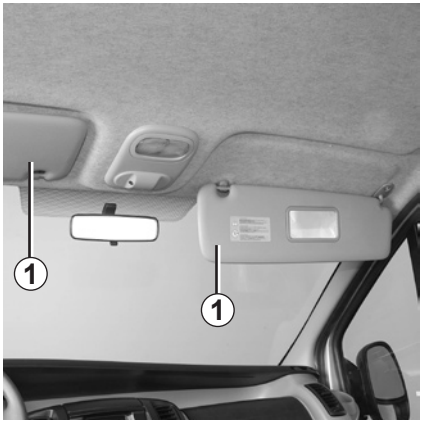

Опустите козырек ***1***.

Вы можете прижать противосолнечный козырек к стеклу.

Поручень *2*

Поручень служит поддержкой во время движения.

Не используйте его при входе в автомобиль или выходе из него.

ПЕПЕЛЬНИЦА, ПРИКУРИВАТЕЛЬ, РОЗЕТКА ДЛЯ ДОПОЛНИТЕЛЬНОГО ОБОРУДОВАНИЯ

Пепельница на приборной панели

В зависимости от комплектации автомобиля, пепельница может быть размещена с любой стороны приборной панели (гнездо ***A*** или ***B***).

Чтобы открыть пепельницу, поднимите крышку ***1***.

Чтобы очистить пепельницу, выньте ее и вытряхните.

Передний прикуриватель

В зависимости от комплектации автомобиля, при включенном зажигании, нажмите на прикуриватель ***2*** до упора.

После нагрева спирали прикуриватель автоматически вернется в исходное положение (со щелчком). Извлеките прикуриватель. После прикуривания вставьте его в гнездо, не утапливая полностью.

Розетка питания дополнительного оборудования

В зависимости от комплектации автомобиля, розетка занимает гнездо прикуривателя ***2***.

Розетка предусмотрена для подключения дополнительного оборудования, разрешенного к использованию в автомобиле техническими отделами компании-производителя. Потребляемая мощность оборудования не должна превышать 120 Вт (12 В).

Подключайте только вспомогательное оборудование мощностью не более 120 Вт.

Существует опасность возгорания.

Если на вашем автомобиле не установлены прикуриватель и пепельница, Вы можете приобрести их у дилера компании-производителя.

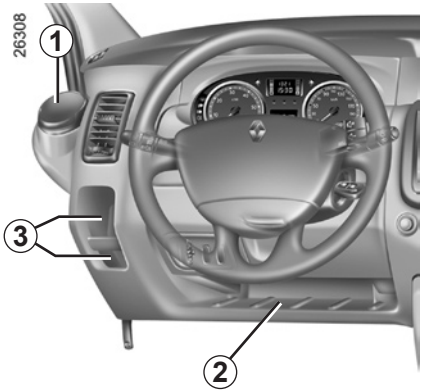

Место под установку *1*

Это отделение может использоваться как подстаканник, вещевая емкость или гнездо для установки пепельницы.

Вещевые ящики со стороны водителя *2* и *3*

Никакие предметы не должны находиться на полу (перед водителем), т. к. в случае резкого торможения они могут попасть под педали и помешать их перемещению.

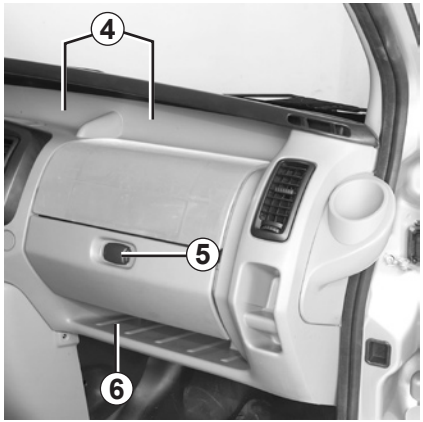

Вещевые ящики в приборной панели *4* и *6*

Следите за тем, чтобы твердые, тяжелые или острые предметы не находились в открытых вещевых отделениях и не выступали из них, т. к. при повороте или резком торможении они могут быть выброшены на водителя и пассажиров.

Вещевой ящик перед передним пассажиром

Чтобы его открыть, нажмите кнопку ***5***.

В зависимости от комплектации автомобиля, вещевой ящик может вентилироваться с подводом кондиционированного воздуха (в ящик можно положить бутылку емкостью 1,5 л).

Сдвиньте в сторону задвижку ***7***, чтобы открыть или закрыть доступ воздуха.

Место под установку *8*

Может использоваться как подстаканник, вещевой ящик или гнездо для установки пепельницы.

Карманы передних дверей и держатель для бутылок *9*

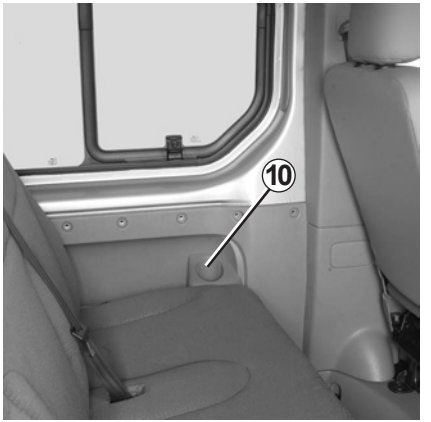

Место под установку *10*

Это отделение можно использовать как подстаканник.

При выполнении поворота, ускорении или торможении следите за тем, чтобы жидкость из сосуда, находящегося в подстаканнике, не перелилась через край.

Можно получить ожоги, если жидкость горячая и/или жидкость может вылиться.

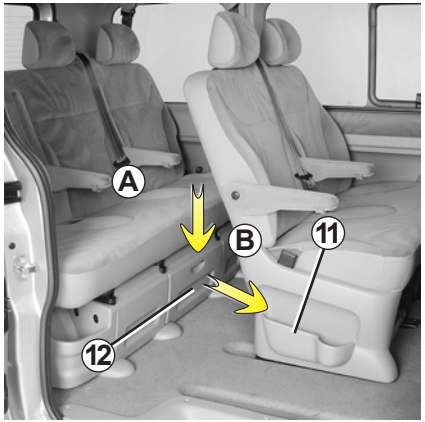

Вещевой ящик *11*

Гнездо для лыж *12*

Чтобы открыть его, нажмите (движение ***A***) и опустите (движение ***B***).

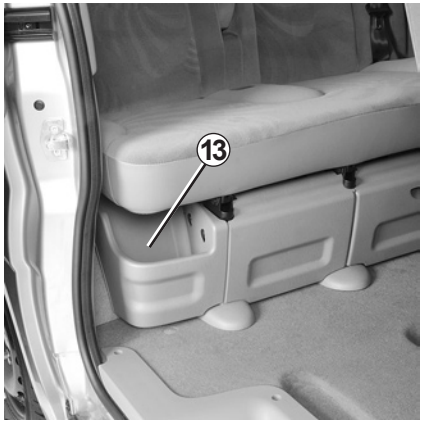

Вещевой ящик *13*

Следите за тем, чтобы твердые, тяжелые или острые предметы не находились в открытых вещевых отделениях и не выступали из них, т. к. при повороте или резком торможении они могут быть выброшены на водителя и пассажиров.

Розетка питания дополнительного оборудования

Розетка для дополнительного оборудования ***14*** предусмотрена для подключения одобренного техническими отделами компании-производителя дополнительного оборудования, мощность которого не должна превышать 120 Вт (напряжение: 12 В).

Подключайте только вспомогательное оборудование мощностью не более 120 Вт.

Существует опасность возгорания.

ЗАДНИЕ МНОГОМЕСТНЫЕ СИДЕНЬЯ

В зависимости от комплектации автомобиля, могут быть установлены два задних многоместных сиденья: сиденье ***2*** (второго ряда) и сиденье ***1*** (третьего ряда).

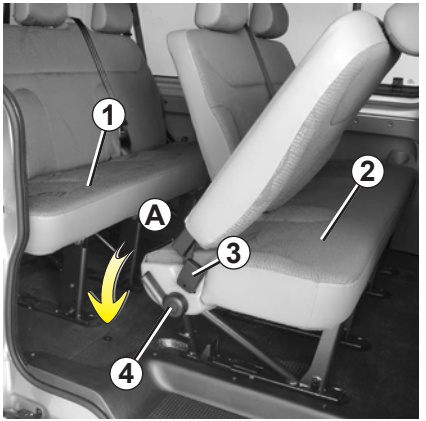

Многоместное сиденье *2*

Для облегчения доступа к последнему ряду (многоместное сиденье ***1***), освободите ремень безопасности многоместного сиденья ***2***, вынув его из блока ***3***, и поверните ручку ***4*** вниз (движение ***A***), чтобы наклонить спинку сиденья.

Не забудьте зафиксировать ремень после того, как пассажир займет свое место.

После установки сидений на место проверьте надежность их крепления.

Проследите за тем, чтобы боковые ремни были надежно закреплены в соответствующих замках.

Многоместное сиденье *1*

Оно складное и, в зависимости от комплектации автомобиля, откидное.

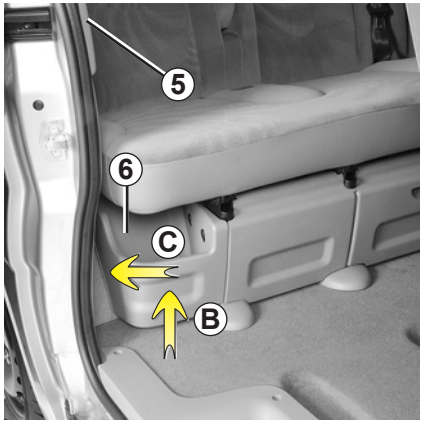

Для складывания

– Приподнимите ручку разблокировки спинки сиденья ***5***;

– сложите спинку на подушку сиденья.

Чтобы сложить ее
(в зависимости от модификации автомобиля)

– выдвиньте вещевой ящик ***6***, приподнимите (движение ***B***) и снимите его (движение ***C***);

– возьмитесь за трубки ***7*** и сведите их (движение ***D***);

– передвиньте сиденье вперед до блокировки.

ЗАДНИЕ МНОГОМЕСТНЫЕ СИДЕНЬЯ: снятие/установка

Возможности установки многоместных сидений *1* и *2*

(в зависимости от модификации автомобиля)

Они снимаются и устанавливаются одинаково.

Сиденье ***1*** может быть установлено как в первом, так и в последнем ряду.

Сиденье ***2*** может устанавливаться только в первом ряду.

Примечание: во всех случаях, когда оно не оборудовано стопором ***3***, многоместное сиденье неподвижно.

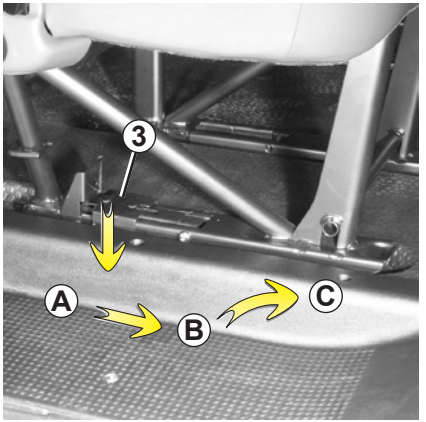

Снятие

Прежде всего освободите боковые ремни безопасности, отсоединив их стопоры от замков.

– Нажмите на стопор ***3***, расположенный с каждой стороны сиденья, и передвиньте его к передней части автомобиля (движения ***A*** и ***B***);

– приподнимите его (движение ***C***);

В зависимости от комплектации автомобиля, запрещается менять местами многоместные сиденья ***1*** и ***2***.

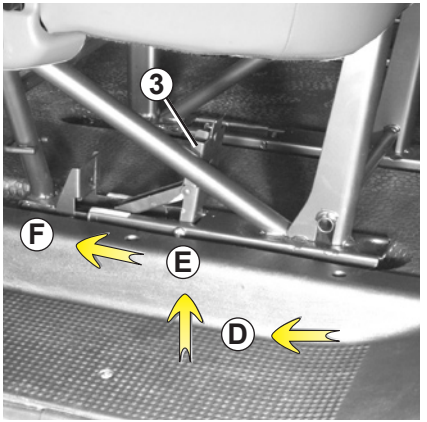

– сдвиньте сиденье назад, чтобы получить доступ к задним точкам крепления (движение ***D***);

– приподнимите сиденье (движение ***E***);

– вновь передвиньте сиденье назад (движение ***F***), чтобы получить доступ к передним точкам крепления;

– снимите сиденье.

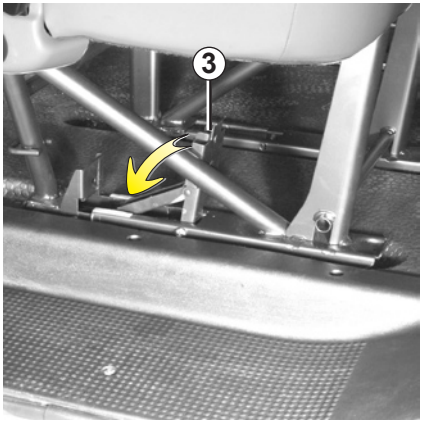

Установка

– Установите сиденье на уровне передних точек крепления;

– сдвиньте сиденье так, чтобы оно установилось на задних точках крепления;

– опустите стопоры ***3*** и нажмите на них, чтобы они заблокировались.

После установки сидений на место проверьте надежность их крепления.

Проследите за тем, чтобы боковые ремни были надежно закреплены в соответствующих замках.

Обязательно установите задние сиденья по их исходным точкам крепления.

При движении спинка сиденья должна быть всегда установлена по направлению движения.

Разделительная сетка *A*

На автомобилях, которые оборудованы разделительными сетками, их используют, чтобы отделить перевозимые грузы или животных от пассажирского отделения автомобиля.

Сетка может быть установлена:

– позади передних сидений;

– позади заднего многоместного сиденья.

Убедитесь, что концы стержня ***2*** упираются в металл, а не в пластмассовые части крышки.

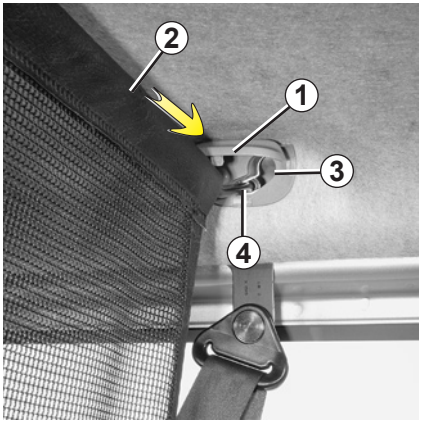

Установка разделительной сетки за передними сиденьями

С каждой стороны салона автомобиля:

Фиксация вверху:

– для доступа к отверстию для крепления поднимите и удерживайте в таком положении крышку ***1***,

– вставьте до упора верхний стержень ***2*** сетки в наиболее широкую часть ***3*** отверстия,

– сдвиньте стержень в нижнюю часть ***4*** отверстия.

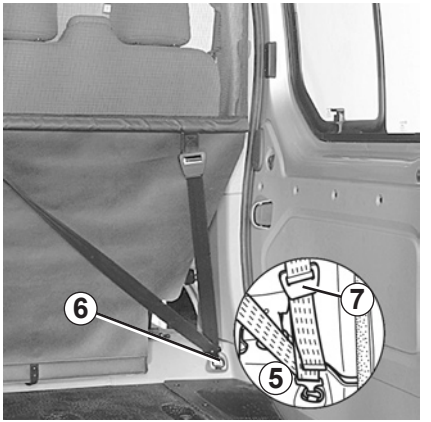

Фиксация внизу:

– закрепите крючок ***5*** ремня сетки на скобе ***6***, расположенной под сиденьем;

– отрегулируйте длину ремня так, чтобы сетка была хорошо натянута.

Снятие

Ослабьте натяжение сетки, подняв устройство регулировки ***7*** вверх. Отсоедините ремни.

Установка разделительной сетки *A* за задними сиденьями

С каждой стороны салона автомобиля:

Фиксация вверху:

– для доступа к отверстию для крепления поднимите и удерживайте в таком положении крышку ***1***,

– вставьте до упора верхний стержень ***2*** сетки в наиболее широкую часть ***3*** отверстия,

– сдвиньте стержень в нижнюю часть ***4*** отверстия.

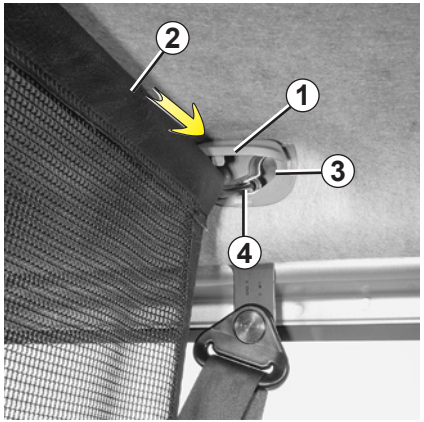

Фиксация внизу:

– зафиксируйте крючок ***5*** ремня сетки на кольце ***8*** или, в зависимости от комплектации автомобиля, на кольце ***9***;

– отрегулируйте длину ремня так, чтобы сетка была хорошо натянута.

Снятие

Ослабьте ремень. Отсоедините ремни.

Убедитесь, что концы стержня ***2*** упираются в металл, а не в пластмассовые части крышки.

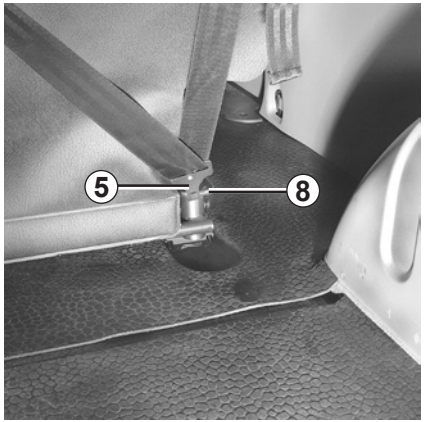

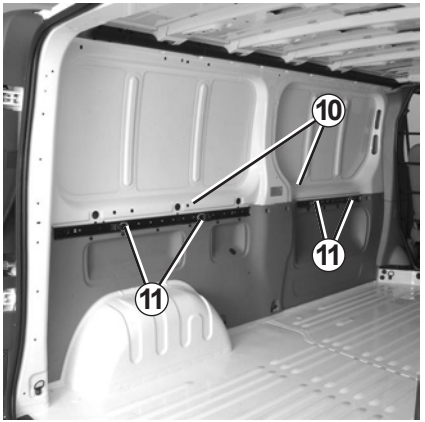

В заднем багажном отделении

В зависимости от комплектации автомобиля, брусья ***10***, каждый из которых снабжен двумя кольцами ***11***, позволяют предотвратить смещение перевозимого груза.

Эти кольца служат только для предотвращения смещения груза. Груз следует прежде всего закрепить при помощи колец крепления на полу автомобиля.

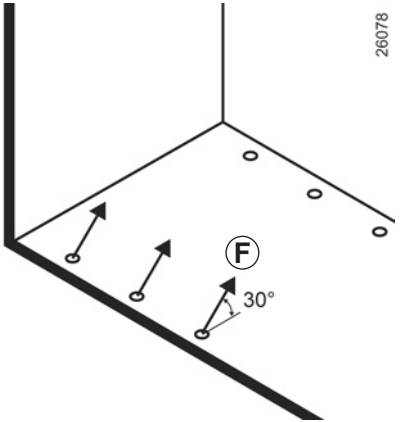

Вы можете передвинуть кольца на брусьях в нужное место. Для этого нажмите кнопку и одновременно сдвиньте кольцо. Затем отпустите кнопку так, чтобы она надежно зафиксировалась в одном из отверстий в брусе.

Особенности автомобилей с фургоном

F макс: 500 даН (деканьютонов)

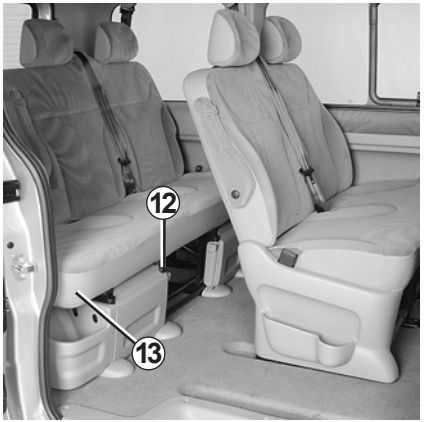

В зависимости от длины предметов, перевозимых в заднем отделении, используйте центральный проем ***12*** под задним многоместным сиденьем ***13***.

Размещайте наиболее тяжелые предметы на полу. Пользуйтесь устройствами для крепления, расположенными на полу багажного отделения, если автомобиль ими оборудован. Загрузка должна выполняться так, чтобы ни один предмет не упал вперед на пассажиров в случае резкого торможения. Пристегните ремни безопасности задних сидений, даже если там нет пассажиров.

ПОЛКА БАГАЖНОГО ОТДЕЛЕНИЯ

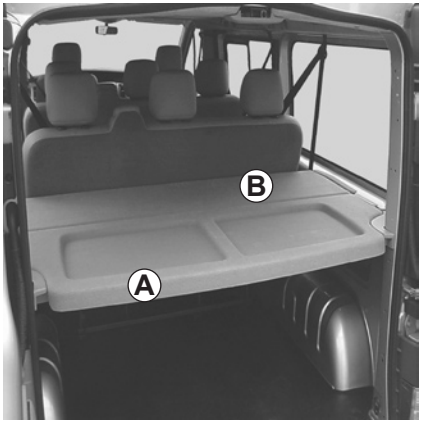

Снятие

Поднимите в вертикальное положение полку ***A*** или ***B*** (в зависимости от комплектации автомобиля), нажмите в зоне шарниров и отсоедините сначала с одной, а затем - с другой стороны.

Установка полки на место производится в последовательности, обратной снятию.

Не кладите на полку никаких, особенно тяжелых и твердых предметов. Во время резкого торможения или аварии они могут стать источниками опасности для пассажиров автомобиля.

СИСТЕМА НАВИГАЦИИ

Если автомобиль оборудован этой системой, она включает в себя:

– дисплей ***1***;

– органы управления ***2***.

О работе этого оборудования см. инструкции производителя.

Мы рекомендуем хранить эти инструкции вместе с другой документацией на автомобиль.

Глава 4: Уход за автомобилем

Капот 4.2
Уровень масла в двигателе: общие сведения 4.3
Уровень масла в двигателе: долив/заправка 4.5
Замена масла в двигателе 4.7
Уровни эксплуатационных жидкостей 4.8
охлаждающей жидкости 4.8
жидкости в бачке насоса гидроусилителя рулевого управления 4.9
тормозной жидкости 4.10
в бачке стеклоомывателя 4.11
Фильтры 4.11
Аккумуляторная батарея 4.12
Уход за кузовом автомобиля и обивкой салона 4.13

Открытие капота

Чтобы открыть капот, потяните за рукоятку ***1***.

При работах в непосредственной близости от двигателя, обратите внимание на то, что он может оказаться горячим. А также помните, что вентилятор системы охлаждения может включиться в любой момент.

Существует риск получить травму.

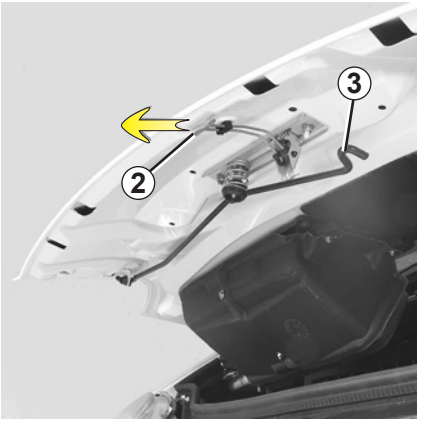

Предохранительная защелка капота

Для открытия капота потяните за рукоятку ***2***.

Поднимите крышку капота, освободите упор ***3*** из фиксатора ***4*** и, что очень важно для обеспечения Вашей безопасности, **обязательно** вставьте его в гнездо ***5*** капота.

Прежде чем закрыть капот, убедитесь в том, что Вы ничего не забыли в моторном отсеке.

Проверьте надежность фиксации.

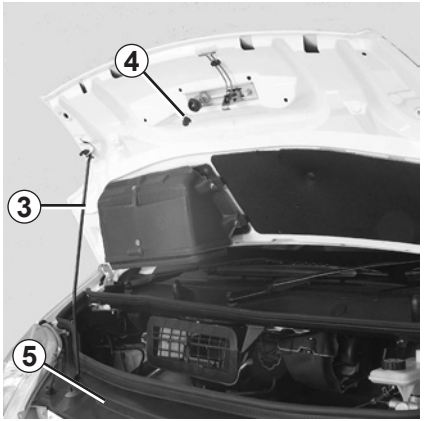

Чтобы закрыть капот, установите упор ***3*** в фиксатор ***4***, возьмитесь за середину передней кромки капота и опустите его примерно до высоты 20 см от передка автомобиля, затем отпустите. Капот закроется под собственной тяжестью.

После удара, даже незначительного, в решетку радиатора или капот немедленно обратитесь на сервисную станцию компании-производителя для проверки замка капота.

УРОВЕНЬ МАСЛА В ДВИГАТЕЛЕ: общие сведения

Для смазки и охлаждения трущихся деталей в двигателе используется масло, во время эксплуатации иногда возникает необходимость долива масла в промежутке между его заменами.
Если после обкатки автомобиля расход масла превышает 0,5 литра на 1 000 км, необходимо обратиться на сервисную станцию компании-производителя.
Периодичность: проверяйте уровень масла в двигателе периодически, по меньшей мере, перед каждой длительной поездкой, чтобы избежать повреждения двигателя.

Проверка уровня масла

Для точного определения уровня масла необходимо установить автомобиль на ровной горизонтальной площадке и выключить двигатель на продолжительное время.
Для определения точного уровня масла, а также чтобы убедиться в том, что масло не залито сверх максимального уровня (это может привести к выходу двигателя из строя), обязательно используйте маслоизмерительный щуп. См. на следующих страницах раздел «Долив масла - заправка».
На дисплее щитка приборов загорается сигнальная лампа, только если уровень масла минимальный.

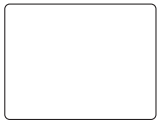

Сообщение 1
Уровень выше минимального

Сообщение 2
Минимальный уровень

Проверка уровня масла по показаниям на щитке приборов

При включении зажигания и примерно в течение 30 секунд:

если уровень масла выше минимального, на дисплее ничего не отображается (сообщение на дисплее **1**).

Чтобы определить уровень масла более точно, нажмите кнопку обнуления счетчика пробега за поездку или кнопку просмотра информации бортового компьютера.

Отображаемые на дисплее квадратные деления указывают уровень масла. По мере снижения уровня масла квадратные деления заменяются тире.

Для возврата в нормальный режим бортового компьютера нажмите клавишу еще раз.

если уровень минимальный: на дисплее мигает слово «oil» (сообщение на дисплее **2**) и в зависимости от модели автомобиля на щитке приборов загорается сигнальная лампа SERV.

Срочно долейте масло до нормального уровня.

На дисплее загорается сигнальная лампа только в случае минимального уровня масла, превышение уровня масла определяется только с помощью маслоизмерительного щупа.

УРОВЕНЬ МАСЛА В ДВИГАТЕЛЕ: общие сведения (продолжение)

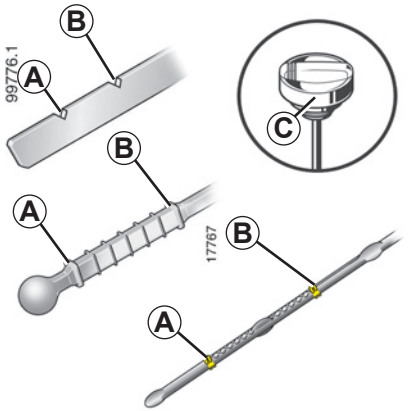

Определение уровня масла с помощью маслоизмерительного щупа

– извлеките щуп (см. местоположение щупа на следующих страницах) и вытрите его мягкой тканью, не оставляющей волокон;

– вставьте щуп до упора (на автомобилях с пробкой, выполненной заодно со щупом ***C***, заверните до отказа пробку);

– извлеките щуп снова;

– проверьте уровень масла: он никогда не должен опускаться ниже метки «mini» ***A*** или превышать метку «maxi» ***B***.

Проверив уровень, вставьте маслоизмерительный щуп до упора или заверните до упора пробку-щуп.

Превышение максимального уровня масла в двигателе.

Уровень определяется только по маслоизмерительному щупу, как указано выше.

Если максимальный уровень превышен, **не запускайте двигатель** и обратитесь на сервисную станцию компании-производителя.

При заправке следите за тем, чтобы уровень масла не превышал максимально допустимый ***B***: его превышение ведет к повреждению двигателя и каталитического нейтрализатора.

При обнаружении ненормального падения уровня обратитесь на сервисную станцию компании-производителя.

Во избежание потеков масла рекомендуем вам использовать воронку при доливе масла/заправке маслом.

При работах в непосредственной близости от двигателя, обратите внимание на то, что он может оказаться горячим. А также помните, что вентилятор системы охлаждения может включиться в любой момент.

Существует риск получить травму.

УРОВЕНЬ МАСЛА В ДВИГАТЕЛЕ: долив/заправка

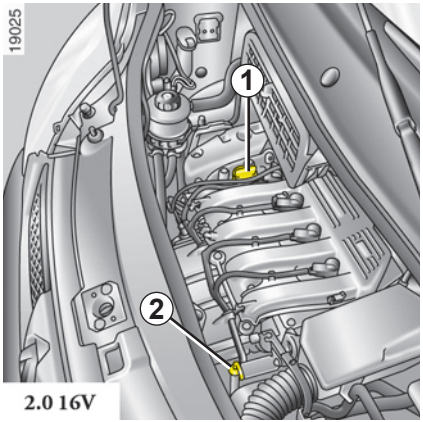

Долив масла/заправка

Автомобиль с неработающим холодным двигателем (например, до первого в течение дня запуска двигателя) должен находиться на горизонтальной площадке.

Тип моторного масла

Тип используемого моторного масла см. в сервисной книжке.

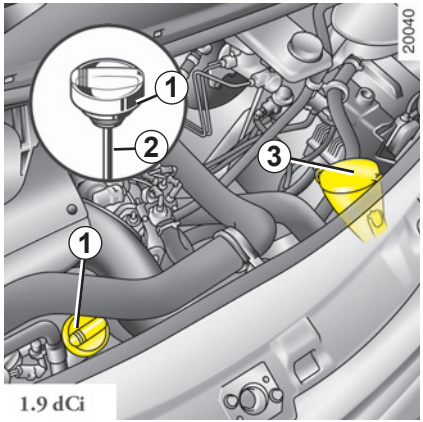

– отверните пробку ***1***;

– извлеките воронку ***3*** из держателя (если он установлен);

– откройте верхнюю и нижнюю крышки воронки;

– установите воронку в заправочное отверстие;

– долейте масло (для справки: интервал между отметками «mini» и «maxi» щупа ***2*** соответствует объему от 1,5 до 2 литров в зависимости от модели двигателя);

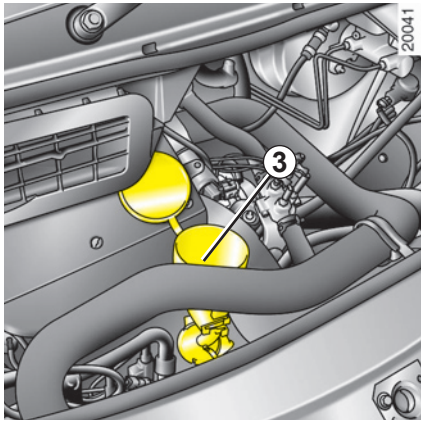

– подождите около 10 минут, чтобы масло полностью стекло;

– проверьте уровень масла с помощью щупа ***2*** (как указано выше).

Проверив уровень, вставьте маслоизмерительный щуп до упора или заверните до упора пробку-щуп.

Следите, чтобы уровень масла не превышал отметку **«maxi»;** не забудьте установить на место пробку ***1*** и убрать на место воронку ***3***.

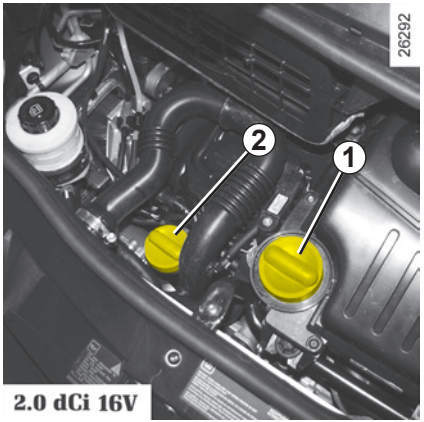

Долив масла/заправка

Автомобиль должен находиться на горизонтальной площадке с неработающим холодным двигателем (например, до первого в течение дня запуска двигателя); отверните пробку ***1***.

Тип моторного масла

Тип используемого моторного масла см. в сервисной книжке.

Не превышайте уровень **«maxi»** и не забудьте установить на место пробку ***1***.

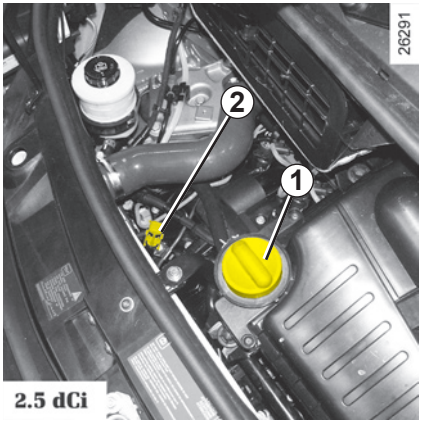

– долейте масло (для справки: разница в уровне масла между «mini» и «maxi» щупа ***2*** соответствует объему 1,5-2 литра в зависимости от модели двигателя);

– подождите около 10 минут, чтобы масло полностью стекло в картер;

– проверьте уровень масла с помощью щупа ***2*** (как указано выше).

Проверив уровень, вставьте маслоизмерительный щуп до упора или заверните до упора пробку-щуп.

Перед тем как проводить осмотр подкапотного пространства, убедитесь, что переключатель стеклоочистителя находится в положении «выключено».

Существует риск получить травму.

Замена масла в двигателе

Периодичность замены: см. Сервисную книжку.

Средняя заправочная емкость
Включая масляный фильтр (для информации)

Двигатель 2.0 16V: 5,35 л
Двигатель 1.9 dCi: 4,70 л
Двигатель 2.5 dCi: 7,5 л
Двигатель 2.0 dCi 16V: 7,7 л

Тип моторного масла
Тип используемого моторного масла см. в сервисной книжке.

Заправка: доливая масло, следите за тем, чтобы оно не попало на детали двигателя: это может вызвать возгорание. Не забудьте правильно завернуть пробку, иначе может произойти возгорание при попадании масла на горячие детали двигателя.

Замена масла: если Вы производите замену масла на горячем двигателе, будьте внимательны, чтобы не обжечься сливаемым маслом.

При работах в непосредственной близости от двигателя, обратите внимание на то, что он может оказаться горячим. А также помните, что вентилятор системы охлаждения может включиться в любой момент.

Существует риск получить травму.

Запрещено оставлять двигатель работающим в закрытом помещении, так как отработавшие газы токсичны.

При обнаружении ненормального падения уровня обратитесь на сервисную станцию компании-производителя.

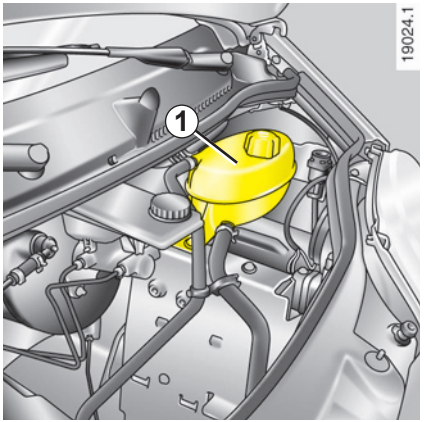

Охлаждающая жидкость

Уровень жидкости **на холодном двигателе** должен находиться между метками MINI и MAXI на стенке расширительного бачка ***1***.

Доливайте охлаждающую жидкость **на холодном двигателе** до отметки MINI.

Не проверяйте и не обслуживайте систему охлаждения при горячем двигателе.

Это может привести к ожогам.

Периодичность проверки уровня охлаждающей жидкости

Регулярно проверяйте уровень охлаждающей жидкости (при отсутствии охлаждающей жидкости двигатель может выйти из строя).

При необходимости долива используйте только охлаждающую жидкость тех марок, которые одобрены техническими отделами компании-производителя и обеспечивают:

– защиту от замерзания;

– антикоррозионную защиту системы охлаждения двигателя.

При быстром или повторяющемся снижении уровня обратитесь на сервисную станцию компании-производителя.

Периодичность замены

См. Сервисную книжку.

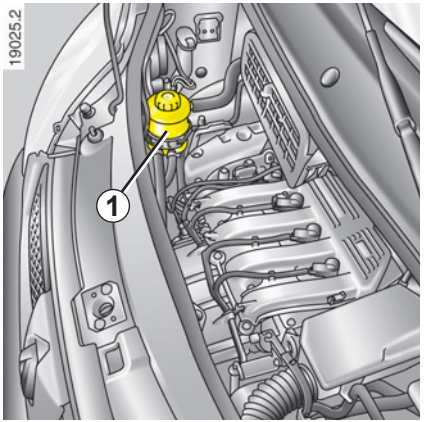

Уровень масла в бачке гидроусилителя рулевого управления *1*

Периодичность

См. Сервисную книжку.

Уровень

На холодном двигателе уровень жидкости должен быть между отметками **MINI** и **MAXI** на стенке бачка ***1***.

Для замены и долива используйте только жидкости, рекомендованные к применению техническими отделами.

При осмотре подкапотного пространства помните, что вентилятор системы охлаждения может включиться в любой момент.

Существует риск получить травму.

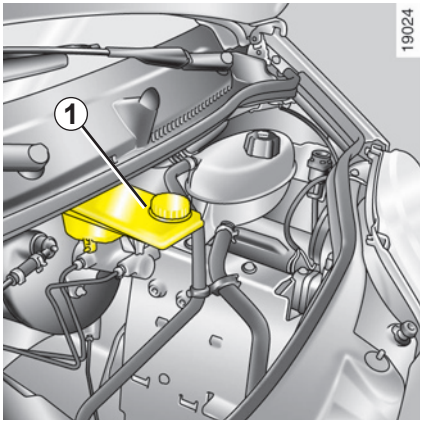

Тормозная жидкость

Необходимо регулярно проверять уровень тормозной жидкости, особенно если Вы замечаете даже небольшое уменьшение эффективности работы тормозной системы.

Уровень *1*

Обычно уровень снижается одновременно с износом тормозных колодок, но он никогда не должен опускаться ниже отметки **« MINI »**.

Если Вы хотите проверить степень износа тормозных дисков и барабанов самостоятельно, обратитесь за необходимой документацией (описывающей метод проверки) в дилерскую сеть или зайдите на интернет-сайт компании-производителя.

При быстром или повторяющемся снижении уровня обратитесь на сервисную станцию компании-производителя.

Долив жидкости

После проведения любых работ с гидравлической системой следует заменить находящуюся в ней жидкость. Эту работу должен выполнять специалист.

Используйте жидкость только тех марок, которые одобрены нашими техническими отделами, и расфасованную в запечатанные емкости.

Периодичность замены

См. Сервисную книжку.

При осмотре подкапотного пространства помните, что вентилятор системы охлаждения может включиться в любой момент.

Существует риск получить травму.

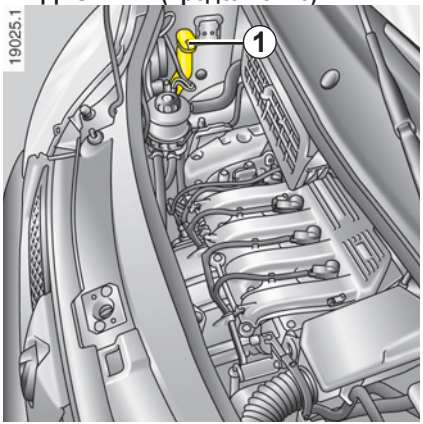

Бачок стеклоомывателя/ омывателя фар

Долив жидкости

Через отверстие, закрываемое пробкой ***1***.

Заливаемая жидкость

Смесь воды со специальной моющей жидкостью для стеклоомывателя ветрового стекла (зимой применяйте незамерзающую жидкость).

Жиклеры-распылители

Для регулировки положения жиклеров-распылителей применяется инструмент типа портновской иголки.

ФИЛЬТРЫ

Замена фильтрующих элементов (воздушного фильтра, фильтра салона, фильтра дизельного топлива и т. д.) проводится при выполнении технического обслуживания Вашего автомобиля.

Периодичность замены фильтрующих элементов: см. в Сервисной книжке.

При осмотре подкапотного пространства помните, что вентилятор системы охлаждения может включиться в любой момент.

Существует риск получить травму.

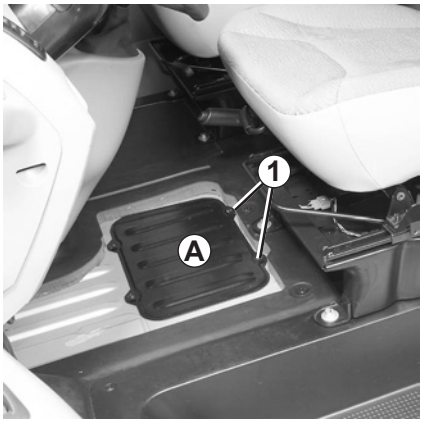

Аккумуляторная батарея *2*

Батарея установлена под передним ковриком с левой стороны.

– Поднимите коврик;

– выверните болты ***1*** и снимите крышку ***A***.

Аккумуляторная батарея не требует обслуживания, ни в коем случае не пытайтесь вскрыть ее.

В случае замены, новая аккумуляторная батарея не должна иметь боковых рукояток.

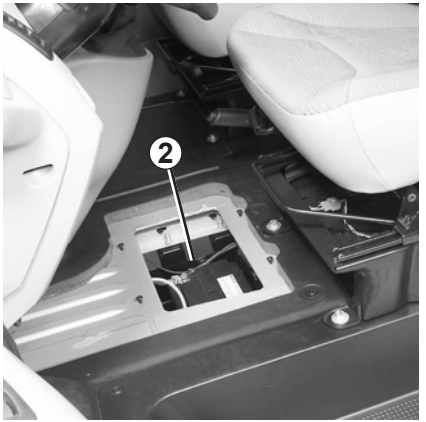

При работе с аккумуляторной батареей будьте осторожны, так как в ней содержится раствор серной кислоты. Не допускайте попадания электролита на кожу и в глаза. Если это все же произойдет, тщательно промойте пораженный участок большим количеством воды. При необходимости обратитесь к врачу.

Во избежание взрыва газов не используйте источники открытого огня, искрения и нагревательные приборы в непосредственной близости от аккумуляторной батареи.

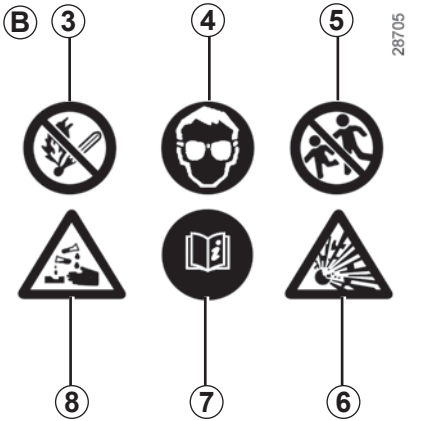

Этикетка *B*

Соблюдайте указания, приведенные на аккумуляторной батарее:

– ***3*** запрещено курить и подвергать воздействию открытого огня;
– ***4*** обязательно использование средств защиты зрения;
– ***5*** хранить в месте, недоступном для детей;
– ***6*** взрывчатые вещества;
– ***7*** см. руководство;
– ***8*** вещества, вызывающие коррозию.

Поскольку на автомобиле установлена **специальная аккумуляторная батарея**, необходимо заменять ее аналогичной батареей. Обратитесь на сервисную станцию компании-производителя.

Защита кузова от веществ, вызывающих коррозию

На Вашем автомобиле применена весьма эффективная система антикоррозионной защиты, тем не менее, целый ряд факторов может вызвать коррозионные повреждения кузова автомобиля:

– **атмосферные факторы**

  – загрязнение атмосферы (в городах и промышленных зонах);

  – воздух, насыщенный парами солей (на морских побережьях, особенно в жаркую погоду);

  – сезонные и влажностные климатические условия (соль на дорогах в зимнее время, вода для чистки улиц и т. д.).

– **абразивные воздействия**

  Пыль, грязь, песок, поднимаемые ветром, гравий, вылетающий из-под колес автомобилей.

– **возможные повреждения при езде**

Требуется минимум предосторожности, чтобы сохранить эффективность антикоррозийной защиты и уберечь Ваш автомобиль от этих опасностей.

Чего не следует делать:

– Обезжиривать или очищать механические детали автомобиля (например, в моторном отсеке), днище, кузов, детали с петлями (например, внутреннюю поверхность лючка заливной горловины топливного бака), окрашенные поверхности пластмассовых деталей (например, бампер), используя моющие аппараты высокого давления или распыляя химические вещества, не рекомендованные применению техническими отделами компании-производителя. Без принятия мер предосторожности это может привести к окислению или нарушению нормальной работы деталей.

– Мыть автомобиль на ярком солнце или при температуре воздуха ниже 0 °C.

– Удалять с автомобиля грязь или пятна без предварительного увлажнения.

– Давать возможность грязи накапливаться на поверхностях кузова автомобиля;

– Позволять коррозии распространяться через повреждения, полученные при аварии.

– Использовать для удаления загрязнений растворители, не рекомендованные техническими отделами компании-производителя (можно повредить лакокрасочное покрытие).

– Часто ездить по заснеженным или грязным дорогам без регулярного мытья автомобиля - в частности, днища и колесных ниш.

Что следует делать:

– Чаще мойте Ваш автомобиль **при выключенном двигателе** с использованием рекомендованных техническими отделами компании-производителя моющих средств, обильно ополаскивая днище и колесные ниши струей воды под высоким напором, чтобы смыть:

  – пятна древесных смол или промышленных загрязнений;

  – **экскременты птиц**, которые вступают в химическую реакцию с лакокрасочным покрытием, **быстро обесцвечивают его и даже могут вызвать отслоение покрытия;** Автомобиль **необходимо** немедленно вымыть, чтобы удалить эти пятна, т. к. устранить их полировкой будет невозможно;

  – налет соли в колесных нишах и на днище автомобиля после езды по дорогам, посыпанным химическими реагентами;

  – грязь, которая образует мокрые скопления в колесных нишах и на днище кузова.

– Во время движения по дороге, покрытой гравием, соблюдайте дистанцию между автомобилями во избежание повреждений лакокрасочного покрытия.

– Для предотвращения возникновения и распространения коррозии как можно скорее подкрашивайте поврежденные участки лакокрасочного покрытия.

– Если на кузов Вашего автомобиля имеется гарантия компании-производителя от появления сквозной коррозии, помните, что Вам надлежит регулярно посещать сервисную станцию. См. Сервисную книжку.

– Соблюдайте местное законодательство, касающееся мытья автомобилей (например, запрещается мыть автомобили в общественных местах).

– Перед мойкой автомобиля на автоматической мойке с вращающимися щетками, установите рычаг переключателя стеклоочистителя в положение «Выключено» (см. раздел “Стеклоочиститель/стеклоомыватель ветрового стекла” в главе 1). Проверьте, чтобы все наружные детали (дополнительные осветительные приборы, зеркала заднего вида и т. д.) были хорошо закреплены; щетки стеклоочистителей и антенну следует надежно зафиксировать с помощью липкой ленты.

  Если Ваш автомобиль оборудован радиотелефоном, то перед мойкой снимите его антенну.

  Снимите клейкую ленту и после мойки установите антенну радиотелефона на место.

– Если какие-либо механические элементы автомобиля (например, шарнирные петли) были очищены, они должны быть обязательно снова покрыты защитным слоем специальных составов, рекомендованных к применению техническими отделами компании-производителя.

Полный набор средств для ухода за кузовом и салоном автомобиля Вы можете приобрести в фирменных магазинах по продаже аксессуаров.

УХОД ЗА САЛОНОМ АВТОМОБИЛЯ

Что следует делать

Независимо от вида загрязнения обивки салона используйте для чистки мыльный раствор (при необходимости теплый), приготовленный из:

– натурального мыла,

– жидкости для мытья посуды (0,5 % моющей жидкости на 99,5 % воды).

После чистки протрите обработанную поверхность мягкой влажной тканью.

Особенности

– **Стекла приборов** (щиток приборов, часы, датчик температуры наружного воздуха, дисплей автомагнитолы и т. д.).

Для очистки следует использовать мягкую ткань или вату.

Если сухая чистка не дает результатов, слегка смочите мягкую ткань (или вату) в мыльном растворе и протрите загрязненные участки, а затем протрите их еще раз мягкой влажной тканью или ватой.

В завершение **осторожно** протрите стекла сухой мягкой тканью.

Использование моющих средств, содержащих спирт, запрещено.

– **Ремни безопасности**

Ремни должны быть всегда чистыми.

Для очистки ремней используйте либо моющие вещества, рекомендованные техническими отделами RENAULT (фирменными магазинами по продаже аксессуаров RENAULT), либо губку, смоченную в теплом мыльном растворе; после очистки протрите ремни сухой тканью.

Использование синтетических моющих средств или красителей запрещено.

Полный набор средств по уходу за кузовом и салоном автомобиля Вы можете приобрести в фирменных магазинах по продаже аксессуаров RENAULT.

Чего не следует делать

Категорически не рекомендуем использовать для чистки салона аппараты, работающие под высоким давлением или распыляющие чистящие средства: без принятия специальных защитных мер это может привести к выходу из строя электрических или электронных систем автомобиля.

Категорически не рекомендуем располагать рядом с дефлекторами любые предметы, которые могут повредить покрытие приборной панели (дезодоранты, духи и т. п.).

Глава 5: Практические советы

Набор инструментов/Декоративный колпак 5.2
Запасное колесо 5.4
Замена колеса 5.5
Комплект для накачивания шин 5.6
Шины 5.10
Замена ламп 5.13
фар 5.13
боковых повторителей указателей поворота 5.14
дополнительных фар/задних фонарей 5.15
освещения салона 5.19
Предохранители 5.21
Аккумуляторная батарея: как действовать, если батарея разряжена 5.24
Радиочастотный пульт дистанционного управления: элементы питания 5.27
Подготовка под установку аудиосистемы 5.29
Дополнительное оборудование 5.30
Буксировка при неисправностях 5.31
Буксировка 5.33
Щетки стеклоочистителей 5.34
Топливный фильтр дизельного двигателя 5.35
Неисправности 5.36

НАБОР ИНСТРУМЕНТОВ

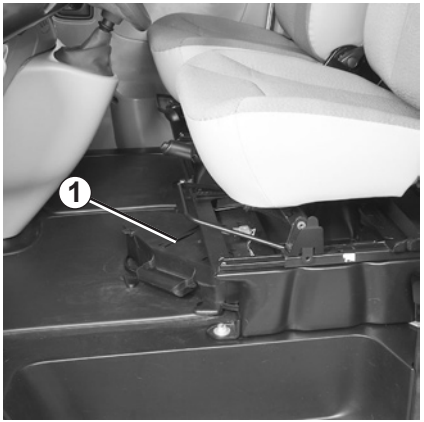

В зависимости от комплектации автомобиля, набор инструментов ***1*** находится под сиденьем водителя.

Чтобы вынуть набор, поверните коробку так, чтобы можно было ее извлечь.

Поднимите крышку ***A*** коробки.

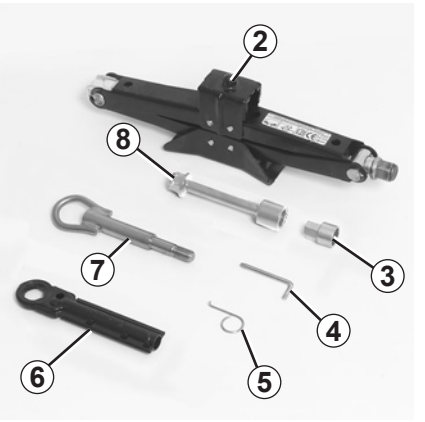

Домкрат ***2***.

Специальная головка для запасного колеса ***3***.

Изогнутый ключ ***4***.

Ключ для снятия декоративного колпака ***5***.

Ключ с трещоткой ***6***.

Буксировочное кольцо ***7***

Наконечник домкрата ***8***.

Домкрат предназначен только для замены колеса. Ни при каких обстоятельствах он не должен использоваться при выполнении ремонтных работ под автомобилем.

НАБОР ИНСТРУМЕНТОВ (продолжение)

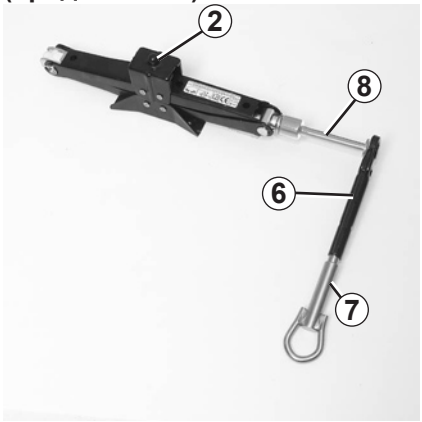

Домкрат в сборе

При укладке инструментов старайтесь уложить их в коробку ***1*** так же, как они были уложены первоначально (руководствуйтесь нанесенными на коробку рисунками), и обязательно уберите набор инструментов ***1*** под сиденье (руководствуйтесь нанесенными на крышку рисунками). Никогда не оставляйте инструменты незакрепленными, т. к. они могут выпасть при торможении.

КОЛПАК

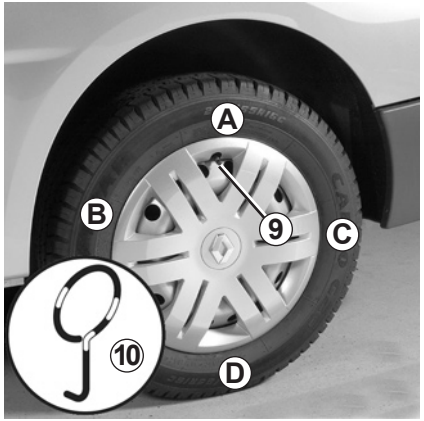

Снимите декоративный колпак с помощью ключа для снятия декоративного колпака ***10*** (ключ входит в набор инструментов), вставив его крючок в один из пазов, расположенных по краю декоративного колпака.

При установке правильно расположите его относительно клапана ***9***.

Вставьте фиксаторы, начиная со стороны клапана ***A***, затем ***B*** и ***C*** и заканчивая стороной ***D***, противоположной клапану.

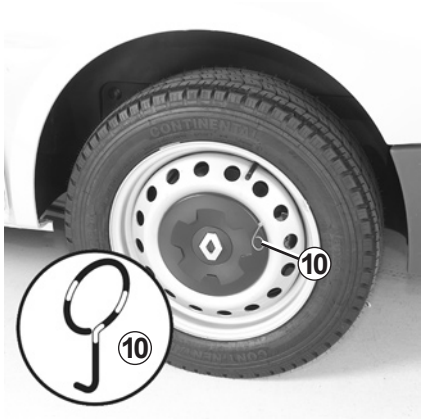

Снимите его с помощью ключа для снятия декоративного колпака ***10*** (имеется в наборе инструментов).

ЗАПАСНОЕ КОЛЕСО

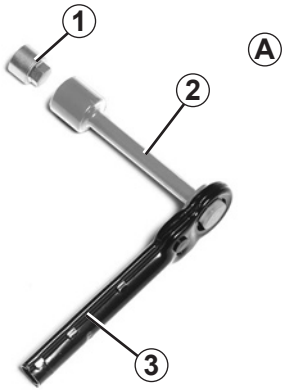

Чтобы извлечь запасное колесо *B*

Следует использовать инструмент *A*, состоящий из:

– ключа с трещоткой ***3***;

– наконечника ***2***;

– для некоторых моделей специальной головки ***1*** (которую необходимо добавить).

Эти элементы уложены в описанный выше набор инструментов.

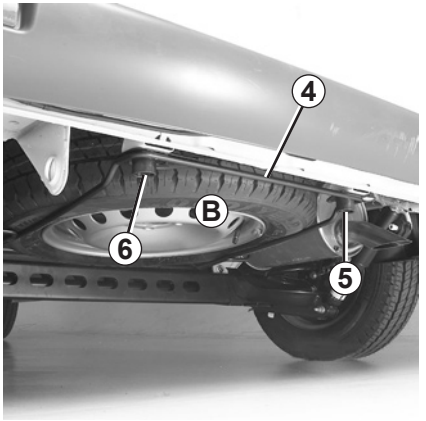

Для того, чтобы достать запасное колесо

Используя инструмент ***A***, отверните полностью гайку ***5*** (с правой стороны) и частично гайку ***6*** (с левой стороны) так, чтобы было можно вывести выступ корзины ***4*** из-под гайки ***6***.

Извлеките запасное колесо, покачивая его вверх/вниз и вправо/влево.

В зависимости от комплектации автомобиля, в наборе инструментов может находиться инструкция, содержащая эти указания.

Чтобы убрать запасное колесо:

Действуйте в обратной последовательности. Проверьте правильность установки корзины ***4*** перед завинчиванием гаек ***6*** и ***5***.

В некоторых случаях (прокол заднего колеса, на нагруженном автомобиле с прицепом и т. п.) необходимо сначала поднять автомобиль (используя ближайшую к поврежденному колесу точку установки домкрата), чтобы получить доступ к запасному колесу.

Если запасное колесо хранилось в течение нескольких лет, передайте его механику сервисной станции для проверки пригодности колеса к безопасному использованию.

Включите аварийную сигнализацию.

Отведите автомобиль от дороги и установите на ровном нескользком и прочном грунте (при необходимости установите под подошву домкрата прочную подкладку).

Включите стояночный тормоз и затем включите передачу (первую или заднего хода) или переведите селектор автоматической коробки передач в положение **P**).

Попросите всех пассажиров выйти из автомобиля и держаться в стороне от проезжей части.

Слегка ослабьте затяжку колесных болтов, установив ключ с трещоткой ***2*** (удлиненный при необходимости буксировочной проушиной ***3***) так, чтобы прикладываемое усилие было направлено сверху вниз, а не наоборот.

Проверьте направление заворачивания/отворачивания ключа с трещоткой: поменяйте установку ключа, если направление неправильное.

Установите домкрат горизонтально и поместите его верхнюю часть ***4*** под ближайшим к демонтируемому колесу гнездом для установки домкрата под нижней частью кузова.

Вращая винт домкрата вручную, раздвиньте домкрат так, чтобы опорная пята зашла слегка под автомобиль.

Если грунт мягкий, предварительно подложите под опорную пяту кусок доски.

Вставьте наконечник ***1*** и сделайте несколько оборотов, чтобы поднять колесо над грунтом.

Отверните гайки, снимите центральный декоративный колпак, затем колесо.

Установите запасное колесо на центральную ступицу.

Установите центральный декоративный колпак, затяните гайки и опустите домкрат.

Опустив домкрат, тщательно затяните болты и как можно скорее обратитесь на сервисную станцию компании-производителя для проверки затяжки болтов (момент затяжки: 142 Нм).

«Секретный» болт

Если Вы используете «секретные» болты, устанавливайте их как можно ближе к вентилю шины (установка декоративного колпака может оказаться невозможной).

При повреждении шины немедленно замените колесо.

Поврежденную шину должен осмотреть (и отремонтировать, если это возможно) шиномонтажник.

КОМПЛЕКТ ДЛЯ НАКАЧИВАНИЯ ШИН

Комплект предназначен для ремонта протектора шины ***A***, размер повреждения которого не превышает **4** миллиметра. Он непригоден для ремонта повреждений размером более **4** миллиметров и порезов боковой поверхности ***B*** шины.

Кроме того, убедитесь, что колесный диск находится в исправном состоянии.

Не используйте комплект, если шина повреждена вследствие движения с проколотой шиной.

Перед проведением ремонта внимательно осмотрите боковые поверхности шин.

Кроме того, движение, когда давление в шинах недостаточно или отсутствует (шины проколоты), может привести к снижению безопасности и к невозможности ремонта шин.

Приведенный способ ремонта является временной мерой

Поврежденную шину должен осмотреть (и отремонтировать, если это возможно) шиномонтажник.

Для замены трубки для накачивания шины и баллона со средством обратитесь на сервисную станцию RENAULT.

При замене шины, отремонтированной при помощи данного комплекта, Вы должны предупредить об этом шиномонтажника.

Во время движения, вследствие наличия в шине специального средства, может ощущаться незначительная вибрация.

Комплект сертифицирован только для накачивания шин автомобиля, к которому он первоначально прилагается.

Ни в коем случае не используйте этот комплект для накачивания шин другого автомобиля или любых других надувных предметов (надувного круга, лодки и т. д.).

Работая с баллоном со средством для ремонта шин, избегайте попадания этого средства на кожу. Если капли средства попали на кожу, смойте их большим количеством воды.

Храните комплект для ремонта шин вдали от детей.

Не выбрасывайте пустой баллон. Сдайте его на сервисную станцию RENAULT или в организацию, ответственную за сбор таких отходов.

Срок хранения средства указан на этикетке на баллоне. Регулярно проверяйте, не истек ли срок годности средства.

Комплект для накачивания шин (в зависимости от комплектации автомобиля)

В случае прокола шины, используйте комплект, расположенный под сиденьем водителя.

Откройте его.

Никакие предметы не должны находиться на полу перед водителем, т. к. в случае резкого торможения они могут попасть под педали и помешать их перемещению.

Подсоедините наконечник ***1*** компрессора к баллону ***2*** и закрепите баллон на компрессоре ***A***.

Выверните колпачок вентиля соответствующего колеса.

Перед использованием комплекта припаркуйте автомобиль на достаточном удалении от проезжей части, включите аварийную сигнализацию и аварийный тормоз, высадите всех пассажиров из автомобиля и проследите за тем, чтобы они не оказались на проезжей части.

Заверните наконечник для накачивания ***3*** на вентиль.

Вставьте наконечник ***4*** **исключительно** в гнездо прикуривателя или в зависимости от комплектации автомобиля, в розетку для дополнительного оборудования ***5***.

Не извлекайте предмет, вызвавший прокол, если он остался в шине.

КОМПЛЕКТ ДЛЯ НАКАЧИВАНИЯ ШИН (продолжение)

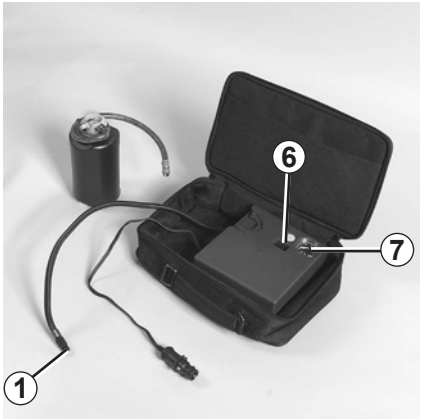

– При работающем двигателе, нажмите на выключатель ***6***, чтобы начать накачивание.

– Не позже, чем через 15 минут, прекратите накачивать шину и проверьте давление воздуха в ней по манометру ***7***.

Давление должно быть не менее 4,2 бар.

Примечание: пока баллон опорожняется (примерно 30 секунд), давление по манометру ***7*** на короткое время может достигать 6 бар. Затем давление падает.

Если давление еще недостаточно (величину давления см. в разделе «Давление в шинах»), передвиньте автомобиль вперед или назад на десять метров, чтобы средство распределилось в шине, после чего доведите давление до нормы.

Если давление так и не достигло нормы, ремонт шины невозможен, не трогайтесь с места и обратитесь на сервисную станцию RENAULT.

После того, как давление в шине достигнет нормы, отсоедините комплект: осторожно отверните наконечник для накачивания ***1***, чтобы не допустить вытекания средства, и завинтите шланг для накачивания на отверстии баллона, что также позволит избежать утечки средства.

Наклейте этикетку с напоминанием о правилах вождения после ремонта на видное место на приборной панели.

Поместите комплект под сиденье водителя, закрепив его ремнем.

Никакие предметы не должны находиться на полу перед водителем, т. к. в случае резкого торможения они могут попасть под педали и помешать их перемещению.

КОМПЛЕКТ ДЛЯ НАКАЧИВАНИЯ ШИН (продолжение)

Без промедления продолжите движение, чтобы средство равномерно распределилось в шине; после **10** минут или **10** километров пробега остановитесь, чтобы вновь проверить давление в шине. Для этого заверните наконечник ***1*** непосредственно на вентиль шины. Если давление ниже указанного, приведите его в норму, руководствуясь указаниями раздела «Давление воздуха в шинах». Если давление так и не достигло нормы, ремонт шины невозможен. Вам следует обратиться на сервисную станцию RENAULT.

Меры предосторожности при использовании комплекта

– Комплект не должен работать более 15 минут непрерывно.

– При движении, вследствие наличия в шине специального средства, может ощущаться незначительная вибрация.

После ремонта, произведенного с помощью комплекта, пробег автомобиля не должен превышать 200 км. А скорость движения не должна быть выше 80 км/ч. Вам напомнит об этом этикетка, которую Вы должны наклеить после ремонта на видное место на приборной панели.

В зависимости от страны или в соответствии с местным законодательством, шина, отремонтированная с помощью комплекта для накачивания шин, должна быть заменена.

Шины и безопасность движения

Шины - единственный элемент автомобиля, который находится в постоянном контакте с дорогой, поэтому очень важно следить за исправностью шин Вашего автомобиля.

Вы должны строго следовать местным требованиям, предусмотренным правилами дорожного движения.

Уход за шинами

Шины должны быть в исправном состоянии, а протектор должен иметь достаточную глубину рисунка; шины, рекомендованные техническими отделами компании-производителя, имеют специальные выступы-индикаторы износа ***1***, **которые отформованы на беговой дорожке колеса.**

При износе рельефа протектора до уровня, когда выступы индикатора **становятся видны, *2*** необходимо заменить шины, т. к. глубина рисунка протектора уменьшилась до **1,6 мм, что приводит к плохому сцеплению на мокрой дороге**.

Перегрузка автомобиля, длительное движение по автострадам, особенно в жаркую погоду, или постоянная езда по дорогам с плохим покрытием вызывают быстрый износ шин и снижают их безопасность.

Для замены следует использовать шины только той марки, размера, типа и рисунка протектора, что были установлены на автомобиль первоначально.

Новые шины, устанавливаемые на автомобиль, должны быть полностью идентичны шинам, установленным первоначально, или соответствовать шинам, рекомендованным сервисной станцией RENAULT.

Такие ошибки при вождении автомобиля, как наезды на препятствия (например, на бордюрный камень), могут привести к повреждениям шин и колесных дисков, а также к нарушению правильной геометрии передней или задней подвески. В этом случае обратитесь для проверки на сервисную станцию RENAULT.

Давление воздуха в шинах

Давление воздуха в шинах (в том числе в запасном колесе) должно всегда строго соответствовать рекомендованным значениям, его следует проверять не реже одного раза в месяц, а также перед каждой длительной поездкой (см. раздел «Давление воздуха в шинах» в начале руководства).

Недостаточное давление в шинах приводит к их интенсивному и неравномерному износу и перегреву, что снижает безопасность движения и может вызвать:

– ухудшение устойчивости автомобиля на дороге;

– разрыв или разрушение беговой дорожки протектора.

Давление в шинах зависит от загрузки автомобиля и от скорости движения. Отрегулируйте давление в зависимости от условий эксплуатации (см. раздел «Давление воздуха в шинах» в начале руководства).

Давление воздуха должно проверяться на холодных шинах - не обращайте внимания, если давление в шинах после поездки на высокой скорости или в жаркую погоду будет превышать рекомендованные значения.

Если нет возможности измерить давление **на холодных шинах,** следует увеличить рекомендованные значения на **0,2** - **0,3** бар.

Никогда не выпускайте воздух из нагретых шин для приведения давления в норму.

Примечание: табличка (в зависимости от варианта исполнения или страны поставки автомобиля), наклеенная на торец двери водителя или в ее проеме, содержит рекомендуемые значения давления воздуха в шинах.

Внимание! Плохо завинченный колпачок вентиля или его отсутствие может стать причиной нарушения герметичности шин и падения давления в них.

Колпачки вентилей всегда должны быть полностью завинчены и идентичны первоначально установленным.

Замена шин

В целях безопасности замена шин должна производиться только специалистом.

Одновременная установка на автомобиль шин различного типа приведет к тому, что:

– Ваш автомобиль больше не будет отвечать требованиям действующих правил;

– изменится поведение автомобиля при поворотах;

– увеличатся усилия на рулевом колесе;

– затруднится установка цепей противоскольжения.

Перестановка колес

Перестановку колес выполнять не рекомендуется.

Запасное колесо

См. разделы «Запасное колесо» и «Замена колеса» в главе 5.

Особенности эксплуатации шин в зимних условиях

– Цепи противоскольжения

В целях безопасности установка цепей противоскольжения на задние колеса категорически запрещена.

Установка шин, размер которых больше размера установленных на автомобиль первоначально **делает невозможным установку цепей противоскольжения.**

Цепи можно устанавливать только на шины, которые имеют тот же размер, что и шины, установленные на **Ваш автомобиль** первоначально.

На колеса могут быть установлены только специальные цепи противоскольжения. Рекомендуем Вам обратиться на сервисную станцию RENAULT.

Особенности автомобилей с шинами 215/65 R 16 C

Обратитесь на сервисную станцию RENAULT.

– Шины для движения по льду и снегу, или «зимние» шины

Мы рекомендуем Вам установить такие шины **на все четыре колеса**, что обеспечит Вашему автомобилю наилучшее сцепление с дорогой.

Примечание: следует иметь в виду следующие особенности этих шин:

– только одно направление качения,

– индекс максимальной скорости, на которую рассчитаны шины, может быть ниже максимальной скорости Вашего автомобиля.

– Шипованная шина

Шипованные шины могут использоваться только ограниченное время и в соответствии с местным законодательством и правилами дорожного движения.

Необходимо придерживаться скоростных ограничений, установленных действующими правилами.

Шипованные шины должны быть установлены, по крайней мере, на передние колеса.

Во всех случаях рекомендуем Вам обратиться на сервисную станцию RENAULT, где Вы получите рекомендации по выбору оборудования наиболее подходящего для Вашего автомобиля.

ФАРЫ С ГАЛОГЕНОВЫМИ ЛАМПАМИ: замена ламп

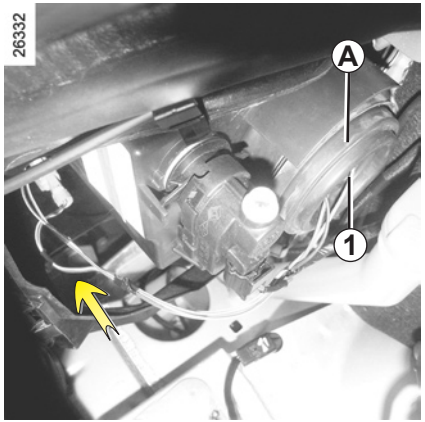

В соответствии с местным законодательством и из предосторожности приобретите на сервисной станции RENAULT запасной набор с комплектом ламп и предохранителей.

Доступ к лампам ***2*** и ***4*** осуществляется через проем, обозначенный стрелкой.

Дальний и ближний свет фар

Отсоедините разъем лампы ***1***. Снимите крышку ***A***.

Отсоедините пружинный фиксатор ***3*** и извлеките лампу.

Тип лампы: H4.

Не прикасайтесь руками к стеклянной колбе лампы. Держите ее за цоколь.

Замените лампу, установите пружинный фиксатор и разъем, зафиксируйте крышку ***A***.

Указатели поворотов

Не отсоединяя провода, поверните на четверть оборота патрон лампы ***4*** и выньте саму лампу.

Тип лампы: P21 W или в зависимости от комплектации автомобиля (оранжевая лампа) PY21W.

При осмотре подкапотного пространства помните, что вентилятор системы охлаждения может включиться в любой момент.

Существует риск получить травму.

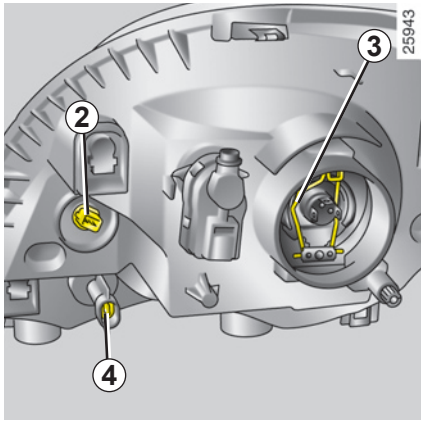

Передние габаритные огни

Поверните на четверть оборота патрон ***2*** и извлеките его.

Тип ламп: W5W.

Замените лампу и установите на место патрон.

Внутри лампы находятся под давлением и могут взорваться при замене.

Существует риск получить травму.

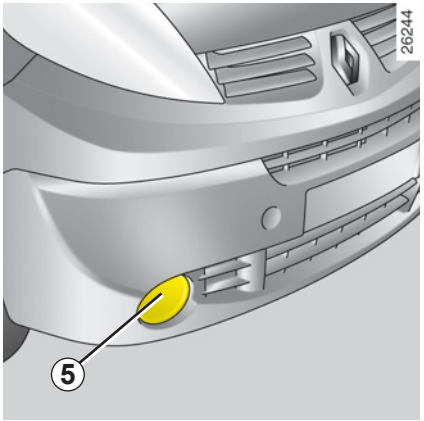

Противотуманные фары *5*

Замена лампы

Обратитесь на сервисную станцию RENAULT.

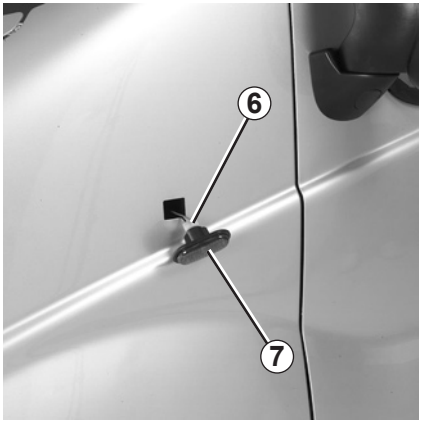

Боковые повторители указателей поворота

С помощью инструмента типа плоской отвертки отсоедините боковой повторитель указателей поворота ***7***.

Поверните патрон ***6*** на четверть оборота, чтобы извлечь лампу.

Тип лампы: W5W или, в зависимости от комплектации автомобиля, WY5 W.

Внутри лампы находятся под давлением и могут взорваться при замене.

Существует риск получить травму.

ДОПОЛНИТЕЛЬНЫЕ ФАРЫ/ЗАДНИЕ ФОНАРИ: замена ламп

Дополнительные фары

Если Вы хотите установить на Ваш автомобиль дополнительные противотуманные фары или прожекторные фары, обратитесь на сервисную станцию RENAULT.

Все работы по техобслуживанию или модификации электрооборудования Вашего автомобиля должны выполняться специалистами сервисной станции RENAULT, в противном случае неправильное подсоединение элементов электрооборудования может привести к его выходу из строя (это касается проводки, приборов и особенно генератора); кроме того, на сервисной станции имеются все необходимые инструменты для установки данного оборудования на Ваш автомобиль.

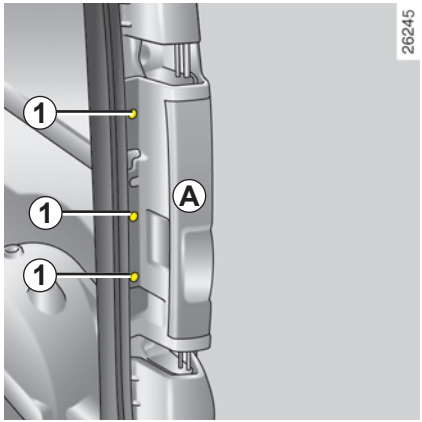

Задние фонари *A*

Выверните винты ***1***.

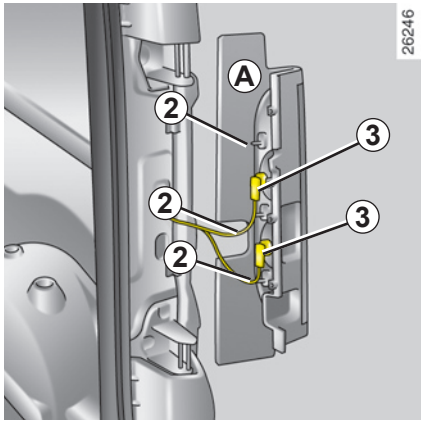

Слегка поверните блок задних фонарей и извлеките его из фиксаторов ***2***, чтобы получить доступ к патрону лампы ***3***.

Отсоедините патроны ламп, повернув на четверть оборота.

Отсоедините лампы, слегка нажав вниз и повернув на четверть оборота.

Внутри лампы находятся под давлением и могут взорваться при замене.

Существует риск получить травму.

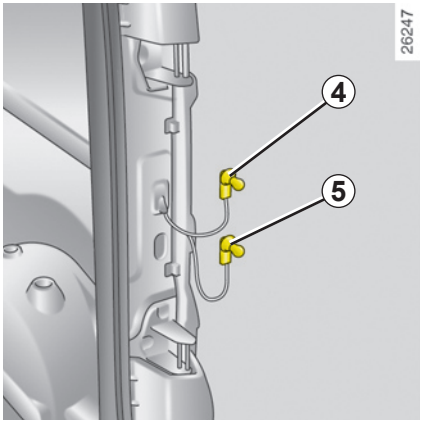

Габаритные огни и фонарь стоп-сигнала *4*

Лампа грушевидной формы с байонетным цоколем **P 21/5W.**

Указатели поворотов *5*

Лампа грушевидной формы с байонетным цоколем **PY 21W.**

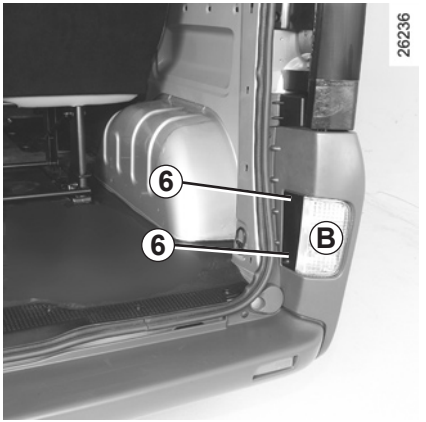

Задние фонари *B*

Выверните винты ***6***.

Освободите блок фонарей.

Поверните патрон лампы ***7*** или ***8*** и освободите его.

Замените перегоревшую лампу.

Замените патрон лампы и, повернув, зафиксируйте его.

Убедитесь, что патрон надежно закреплен.

Установите блок фонарей на место и заверните болты.

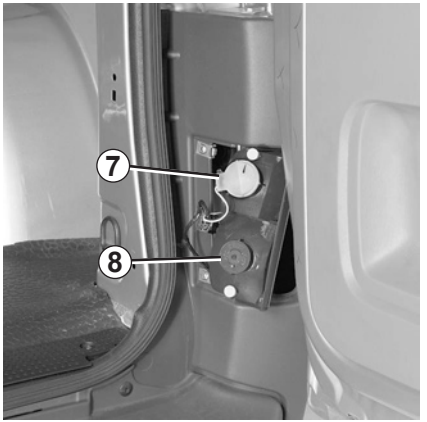

7 **Фонарь заднего хода**

Лампа грушевидной формы с байонетным цоколем **P 21W.**

8 **Противотуманный фонарь (если установлен)**

Лампа грушевидной формы с байонетным цоколем **P 21W.**

Внутри лампы находятся под давлением и могут взорваться при замене.

Существует риск получить травму.

Третий фонарь стоп-сигнала на автомобили с задними распашными дверьми

Извлеките гайку ***9***.

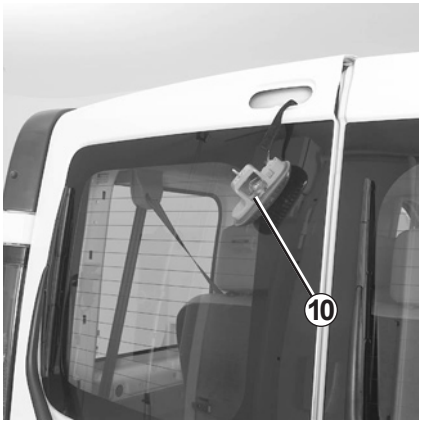

Действуя снаружи, снимите корпус фонаря, чтобы иметь доступ к лампе ***10***.

Лампа грушевидной формы с байонетным цоколем **P 21W.**

Внутри лампы находятся под давлением и могут взорваться при замене.

Существует риск получить травму.

Третий фонарь стоп-сигнала на автомобили с дверью задка

Извлеките гайку ***11***.

Действуя снаружи, снимите корпус фонаря, чтобы иметь доступ к лампе ***12***.

Лампа грушевидной формы с байонетным цоколем **P 21W.**

Фонарь освещения номерного знака

Доступ к лампе одинаков как для автомобилей с задними распашными дверьми, так и с дверью задка.

Чтобы получить доступ к лампе, выверните рассеиватель ***13***.

Тип лампы: W 5W.

Внутри лампы находятся под давлением и могут взорваться при замене.

Существует риск получить травму.

ОСВЕЩЕНИЕ САЛОНА: замена ламп

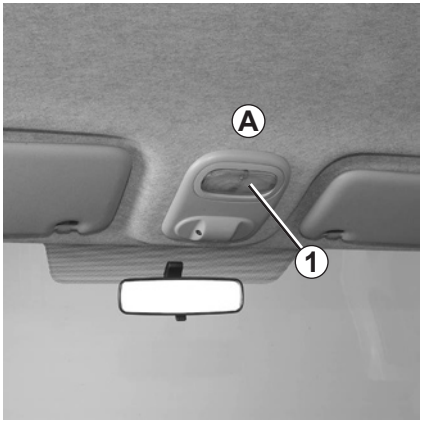

Плафон *A*

Отсоедините рассеиватель ***1***.

Извлеките лампу.

Тип лампы: цилиндрическая с концевыми цоколями 7 W.

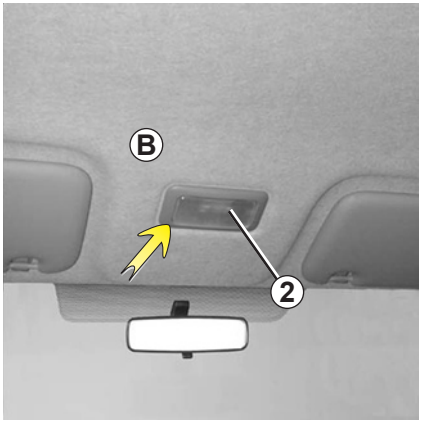

Плафон *B*, *C*

При помощи отвертки с плоским жалом или похожего инструмента отсоедините отражатель ***2*** с указанной стороны.

Тип лампы: цилиндрическая с концевыми цоколями 10W или 15W (в зависимости от комплектации автомобиля).

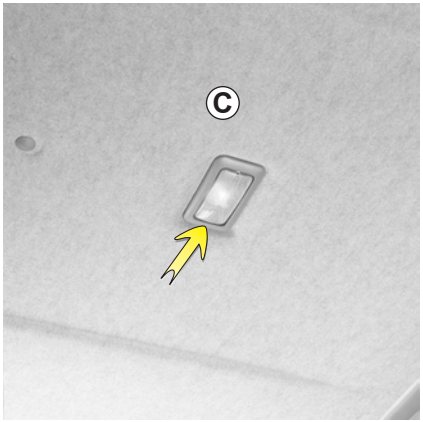

Внутри лампы находятся под давлением и могут взорваться при замене.

Существует риск получить травму.

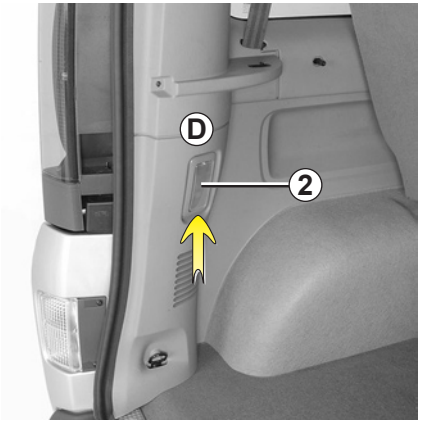

Плафон *D*

При помощи отвертки с плоским жалом или похожего инструмента отсоедините отражатель ***2*** с указанной стороны.

Тип лампы: цилиндрическая с концевыми цоколями 10W 15W (в зависимости от комплектации автомобиля).

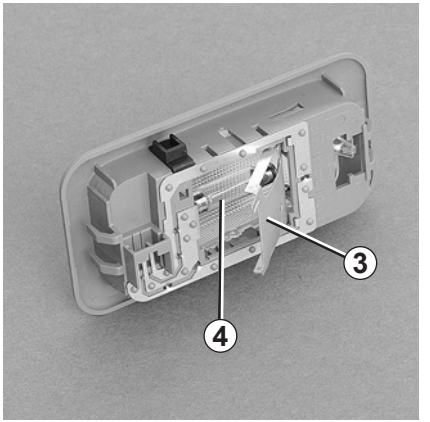

Откройте крышку ***3***, расположенную сзади плафона или фонаря.

Извлеките лампу ***4***.

Внутри лампы находятся под давлением и могут взорваться при замене.

Существует риск получить травму.

ПЛАВКИЕ ПРЕДОХРАНИТЕЛИ

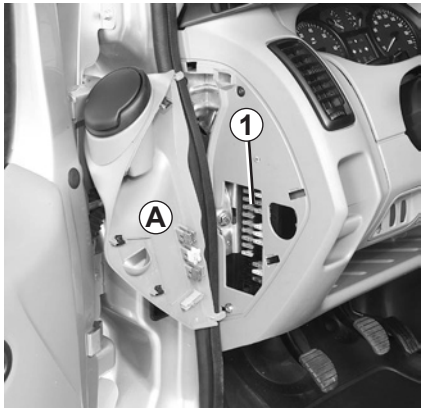

Отделение предохранителей *1*

При возникновении неисправности одного из электроприборов прежде всего проверьте соответствующие предохранители.

Откройте крышку ***A***.

Схема расположения и назначения предохранителей приведена в таблице, имеющейся на внутренней стороне крышки; см. также таблицу на следующей странице.

Свободные гнезда для предохранителей использовать не рекомендуется.

Проверьте соответствующий предохранитель и при необходимости **замените его обязательно новым, имеющим тот же номинал.**

Предохранитель с большим значением номинального тока может вызвать перегрев электрической сети (риск возникновения пожара) в случае чрезмерного потребления электрической энергии оборудованием.

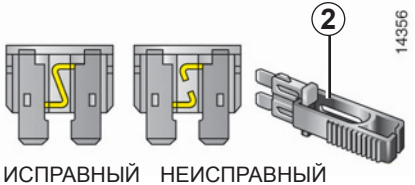

Предохранитель извлекается из гнезда с помощью пинцета ***2***.

Чтобы извлечь предохранитель из пинцета, сдвиньте его в сторону (как показано на рисунке).

В соответствии с местным законодательством и из предосторожности:

Рекомендуем Вам заранее приобрести набор запасных предохранителей и ламп на сервисной станции RENAULT.

ПЛАВКИЕ ПРЕДОХРАНИТЕЛИ (продолжение)

Цепи, защищаемые плавкими предохранителями (наличие предохранителей зависит от уровня оснащенности автомобиля электрооборудованием).

Символ	Назначение
	Дальний свет левой фары.
	Дальний свет правой фары.
	Ближний свет фар левой фары.
	Ближний свет правой фары.
	Левый габаритный огонь.
	Правый габаритный огонь.
	Задний противотуманный фонарь/Огни заднего хода.
	Звуковой сигнал.
	Обогрев наружных зеркал заднего вида.
	Противотуманная фара/ Задние фонари.

Символ	Назначение
	Стеклоочистители/ стеклоомыватели ветрового стекла.
STOP	Подушка безопасности/ Фонарь стоп-сигнала/ Диагностический разъем.
	Антиблокировочная система.
	Стеклоочиститель заднего стекла.
	Передние стеклоподъемники.
	Дальний свет фар.
	Выключатель аварийной сигнализации.
T	Контрольный прибор/ Сиденья с подогревом.
	Ближний свет фар/ Задний противотуманный фонарь.

Символ	Назначение
	Автомагнитола/Дисплей автомагнитолы/ Система навигации/ Стеклоочиститель.
	Система отопления.
	Отключение потребителей электроэнергии (система навигации, автомагнитола и т. д.).
	Система отопления и вентиляции для задних пассажиров.
	Включены противотуманные фары
	Центральный замок дверей/Органы управления системой ограничения скорости/ Лампа освещения вещевого ящика.
	Плафоны.
	Щиток приборов/ Диагностический разъем/ Электропривод замков дверей.
	Заднее стекло с обогревом/Зеркала заднего вида с обогревом.

ПЛАВКИЕ ПРЕДОХРАНИТЕЛИ (продолжение)

Цепи, защищаемые плавкими предохранителями (наличие предохранителей зависит от уровня оснащенности автомобиля электрооборудованием).

Символ	Назначение
	Отключение потребителей электроэнергии (центральный электронный коммуникационный блок салона, плафон).
UCH INJ	Центральный электронный коммуникационный блок салона/Коробка передач с роботизированным управлением.
Бойлер	Дополнительный отопитель.
	Прикуриватель/Розетка для дополнительного оборудования
12V	Розетки питания дополнительного оборудования.

Подсоединение/отсоединение

– При подсоединении сначала соедините положительный вывод, а затем - отрицательный,

– при отсоединении сначала отсоедините отрицательный вывод, а затем - положительный.

Во избежание искрения

– обязательно производите подсоединение и отсоединение батареи при отключенных потребителях электроэнергии;

– при подсоединении или отсоединении батареи от зарядного устройства следите за тем, чтобы оно было выключено;

– не помещайте металлические предметы на аккумуляторную батарею: это может привести к короткому замыканию между клеммами.

Подсоединение зарядного устройства

Зарядное устройство должно быть совместимо с аккумуляторной батареей с номинальным напряжением 12 В.

Необходимо сначала выключить зажигание, отсоединить оба провода от выводов батареи, **начиная с отрицательного вывода.**

Не отсоединяйте батарею при работающем двигателе. **Следуйте инструкции изготовителя по эксплуатации зарядного устройства.**

Только хорошо заряженная и правильно используемая батарея прослужит Вам долго и позволит нормально запускать двигатель.

Аккумуляторная батарея должна быть сухой и чистой.

Регулярно проверяйте степень заряда батареи:

– Особенно если Вы используете автомобиль для коротких поездок и часто ездите по городу.

– При низкой температуре наружного воздуха (в зимний период) **емкость батареи уменьшается**. В зимний период старайтесь включать только те электроприборы, работа которых действительно необходима.

– Наконец, помните, что при подключении к сети автомобиля некоторого количества постоянных потребителей, например, часов, различных аксессуаров, устанавливаемых при послепродажном обслуживании, степень заряженности аккумуляторной батареи уменьшается.

При работе с аккумуляторной батареей будьте осторожны, так как в ней содержится раствор серной кислоты. Не допускайте попадания электролита на кожу и в глаза. Если это все же произойдет, тщательно промойте пораженный участок большим количеством воды.

Во избежание взрыва газов не используйте источники открытого огня, искрения и нагревательные приборы в непосредственной близости от аккумуляторной батареи.

При осмотре подкапотного пространства помните, что вентилятор системы охлаждения может включиться в любой момент.

Существует риск получить травму.

Подсоединение зарядного устройства
(продолжение)

Если на автомобиле установлено большое число дополнительных электроприборов, подсоединяйте их к **«+» после замка зажигания**. При этом желательно, чтобы на автомобиль была установлена батарея большей емкости, чем штатная. По данному вопросу обращайтесь на сервисную станцию RENAULT.

Если Ваш автомобиль должен долгое время находиться на стоянке, отсоедините аккумуляторную батарею или регулярно подзаряжайте ее, особенно в холодную погоду. В этом случае будет необходимо производить перепрограммирование запоминающих устройств, автомагнитол и т. п. Аккумуляторную батарею следует хранить в сухом, прохладном и защищенном от мороза месте.

Некоторые аккумуляторные батареи требуют подзарядки по особой методике. Обратитесь по этому поводу на сервисную станцию RENAULT.

Избегайте источников искр вблизи аккумуляторной батареи во избежание взрыва и производите заряд батареи в хорошо проветриваемом помещении. Существует опасность получения серьезных травм.

Запуск двигателя от аккумуляторной батареи другого автомобиля

Для запуска двигателя от аккумуляторной батареи, установленной на другом автомобиле, необходимо следовать следующим инструкциям:

Приобретите соответствующие электропровода большого сечения на сервисной станции RENAULT. Если у Вас уже имеются такие провода, убедитесь в их исправном состоянии.

Обе батареи должны быть одинакового номинального напряжения 12 В.

Емкость (ампер-час, А·ч) заряженной батареи должна быть в любом случае не меньше, чем у разряженной батареи.

Убедитесь также, что оба автомобиля не имеют между собой электрического контакта (из-за возможности короткого замыкания при соединении положительных выводов) и разряженная батарея правильно подсоединена. Выключите зажигание на Вашем автомобиле.

Запустите двигатель автомобиля, от которого выполняется заряд, и оставьте его работать при средней частоте вращения коленчатого вала двигателя.

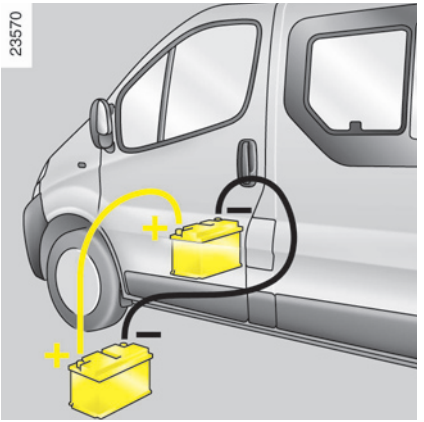

Подсоедините плюсовой провод (+) к выводу (+) разряженной батареи, а затем к выводу (+) батареи-донора.

Подсоедините минусовой провод (–) к выводу (–) батареи-донора, а затем к выводу (–) разряженной батареи.

Проверьте, что соединительные провода не соприкасаются и что плюсовой провод (+) не имеет контакта с какими-либо металлическими частями автомобиля с батареей-донором.

Запустите двигатель Вашего автомобиля как обычно. После запуска двигателя отсоедините провода в обратной последовательности.

РАДИОЧАСТОТНЫЙ ПУЛЬТ ДИСТАНЦИОННОГО УПРАВЛЕНИЯ: элементы питания

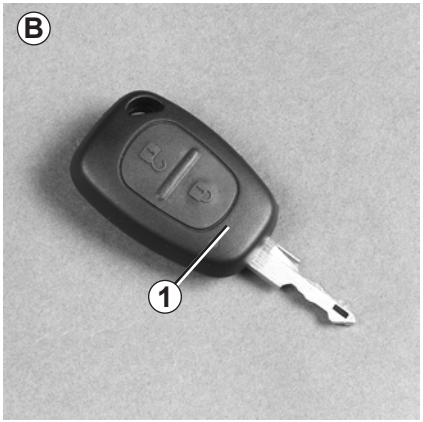

Пульт дистанционного управления *B*

Замена элементов питания

Снимите крышку пульта дистанционного управления ***1*** (с помощью монеты).

Вы можете приобрести элементы питания на сервисной станции компании-производителя. Срок службы элементов питания - около двух лет.

Между подачей сигналов на запирание и отпирание замков дверей необходимо выдержать паузу в одну секунду.

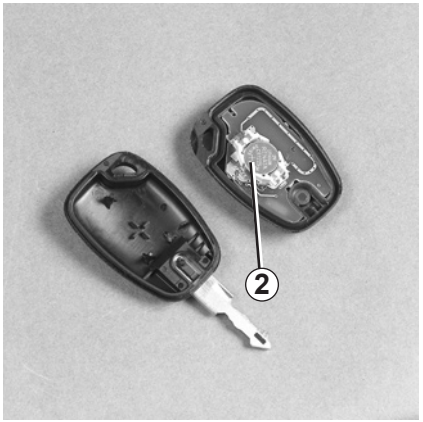

Замените элемент питания ***2***, соблюдая указанную на крышке полярность.

Примечание: при замене элемента питания не рекомендуется дотрагиваться до электронного блока, расположенного в крышке ключа.

При установке убедитесь, что крышка надежно зафиксирована и винт затянут.

Не выбрасывайте использованные элементы питания вместе с бытовыми отходами. Сдавайте их в организации, ответственные за их сбор и переработку.

26314 C

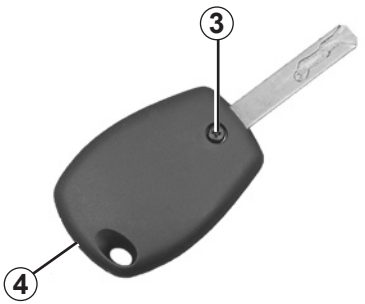

Пульт дистанционного управления *C*

Замена элементов питания

Выверните винт ***3***, откройте пульт, вставив монету в прорезь ***4***, и замените элемент питания ***5***, в соответствии с моделью и соблюдая полярность, указанную на обратной стороне крышки.

Вы можете приобрести элементы питания на сервисной станции компании-производителя. Срок службы элементов питания - около двух лет.

Между подачей сигналов на запирание и отпирание замков дверей необходимо выдержать паузу в одну секунду.

26315

Примечание: при замене элемента питания не рекомендуется дотрагиваться до электронного блока, расположенного в крышке ключа.

При установке убедитесь, что крышка надежно зафиксирована и винт затянут.

26913

Не выбрасывайте использованные элементы питания вместе с бытовыми отходами. Сдавайте их в организации, ответственные за их сбор и переработку.

МЕСТО ПОД УСТАНОВКУ АВТОМАГНИТОЛЫ

Место, отведенное под установку автомагнитолы *1*

Снимите крышку, которая прикрывает нишу для установки автомагнитолы ***1***. За крышкой расположены разъемы для подсоединения антенны, питания + и –, провода громкоговорителей.

Громкоговорители

Поверните решетки ***2*** (расположенные в верхней части приборной панели), чтобы получить доступ к проводам громкоговорителей.

– Всегда строго следуйте инструкциям по установке оборудования.

– Сетью фирменных магазинов RENAULT Вам предлагается широкий выбор креплений и соединительных кабелей, чьи конкретные характеристики будут зависеть от комплектации Вашего автомобиля и типа устанавливаемой автомагнитолы.
Складские номера необходимых деталей крепления и соединительных проводов Вы можете получить на сервисной станции RENAULT.

– Любые работы в электрической системе автомобиля должны осуществляться только специалистами сервисной станции RENAULT, так как неправильное присоединение может вывести из строя электрические приборы и/или оборудование, которые к ней подключены.

ДОПОЛНИТЕЛЬНОЕ ОБОРУДОВАНИЕ

Перед установкой электрического или электронного оборудования (для принимающих и передающих устройств необходимо учитывать в особенности: полосу частот, мощность, положение антенны) убедитесь в их совместимости с Вашим автомобилем.

За информацией обращайтесь на сервисную станцию компании-производителя.

Использование принимающих и передающих устройств (радиотелефоны, аппаратура СВ).

Радиотелефоны и аппаратура СВ, имеющие встроенные антенны, могут создавать помехи электронным системам, изначально установленным на автомобиле. Рекомендуется использовать приборы только с наружной антенной.

Кроме того, напоминаем Вам о необходимости соблюдения действующего в Вашей стране законодательства в части, относящейся к эксплуатации этих приборов.

Любые работы в электрической цепи автомобиля могут выполняться только специалистами сервисной станции компании-производителя, так как любое неправильное подключение может вывести из строя электрическое оборудование и/или приборы.

Послепродажная установка дополнительного оборудования

Если Вы хотите установить дополнительное оборудование, обратитесь на сервисную станцию компании-производителя.

Чтобы обеспечить нормальное функционирование Вашего автомобиля и во избежание угрозы Вашей безопасности, мы рекомендуем Вам использовать дополнительное оборудование, рекомендованное компанией-производителем, поскольку оно приспособлено для Вашего автомобиля. Гарантия производителя распространяется только на такое оборудование.

Электрическое и электронное дополнительное оборудование

– Подключайте только вспомогательное оборудование мощностью не более 120 Вт.

Существует опасность возгорания.

– любые работы в электрической системе автомобиля должны выполняться только специалистами сервисной станции компании-производителя, так как неправильное подключение может вывести из строя электрооборудование и/или приборы;

– В случае послепродажной установки электрического оборудования убедитесь, что оборудование защищено предохранителем. Строго соблюдайте место установки предохранителя и ток, на который он рассчитан.

При буксировке автомобиля рулевое колесо не должно быть заблокировано и ключ зажигания должен находиться в положении «M» (зажигание включено), это необходимо для того, чтобы на буксируемом автомобиле работали габаритные фонари, стоп сигналы и указатели поворота. В темное время суток на буксируемом автомобиле должны быть включены габаритные огни.

Отсоедините прицеп, если он имеется на автомобиле.

Кроме того, буксировка автомобиля должна производиться с обязательным соблюдением требований местных правил дорожного движения и действующих ограничений на допустимую массу буксируемого автомобиля.

Обратитесь на сервисную станцию компании-производителя.

Используйте только

Сзади:

- **для автомобилей без тягово-сцепного устройства: гнезда крепления *1*;**
- **для автомобилей с тягово-сцепным устройством, буксировочное кольцо *3*** (находится в наборе инструментов) (см. далее) **и гнездо крепления *4*.**

Спереди:

- **буксировочное кольцо *3* (находится в наборе инструментов) и гнездо крепления *5*.**

Запрещается использовать для крепления буксировочного троса приводные валы или оси.

Гнезда крепления предназначены только для буксировки; никогда не используйте их непосредственно или косвенно для подъема автомобиля.

– Используйте жесткую сцепку. При буксировке с помощью каната или троса (если это допустимо по действующему законодательству) тормозная система буксируемого автомобиля должна быть в исправном состоянии.

– Не следует буксировать автомобиль с неисправной ходовой частью.

– Ни в коем случае не допускайте рывков при ускорениях и торможении, так как это может вызвать неисправность автомобиля.

– Во всех случаях рекомендуется выполнять буксировку со скоростью не более **25 км/ч**.

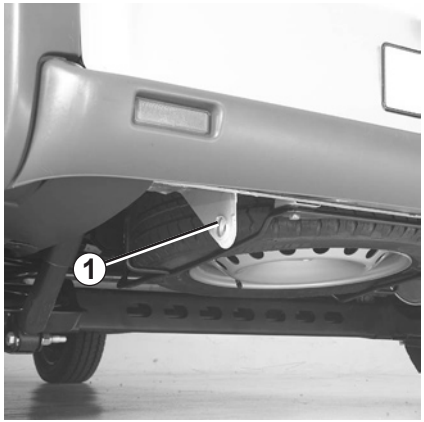

Гнезда крепления в задней части автомобиля *1*

(Автомобиль без тягово-сцепного устройства)

Доступ к буксировочному кольцу *3*

Оно находится в наборе инструментов ***2***: поверните набор инструментов так, чтобы можно было его извлечь.

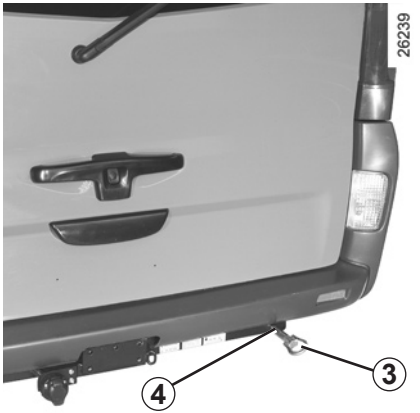

Гнезда крепления в задней части автомобиля *4*

(Автомобиль с тягово-сцепным устройством.)

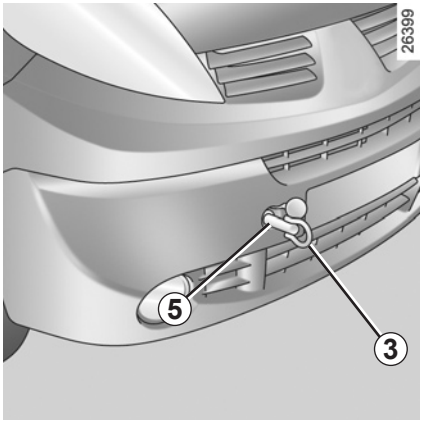

Гнездо крепления в передней части автомобиля *5*

При укладке инструментов старайтесь уложить их в коробку ***2*** так же, как они были уложены первоначально (руководствуйтесь нанесенными на коробку рисунками), и обязательно уберите набор инструментов под сиденье (руководствуйтесь нанесенными на крышку рисунками). Никогда не оставляйте инструменты незакрепленными, т. к. они могут выпасть при торможении.

Вверните до упора буксировочное кольцо ***3***, сначала завернув до упора от руки, а затем довернув с помощью колесного ключа, входящего в набор инструментов. Необходимо поднять буксировочное кольцо и правильно завернуть его, прикрепив к автомобилю. Иначе оно может отсоединиться от автомобиля. Существует риск получить травму.

При остановленном двигателе усилители рулевого управления и тормозов не работают.

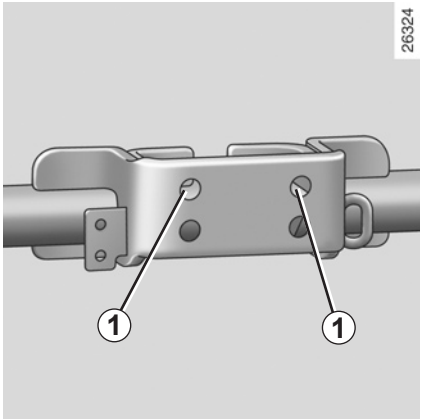

Установка прицепного устройства для буксировки

Закрепите болтами буксировочный шарнир на крепежных отверстиях ***1***.

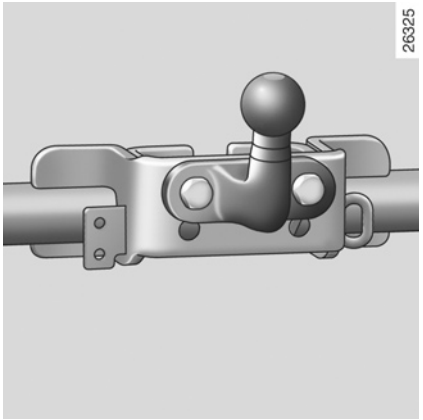

Максимально допустимая нагрузка на тягово-сцепное устройство, максимальная масса буксируемого прицепа, оборудованного тормозами и не оборудованного тормозами: см. раздел «Массовые характеристики» в главе 6.

Установка поперечин багажника и условия использования багажника на крыше описаны в инструкциях изготовителя багажника.

Мы рекомендуем хранить эти инструкции вместе с другой документацией на автомобиль.

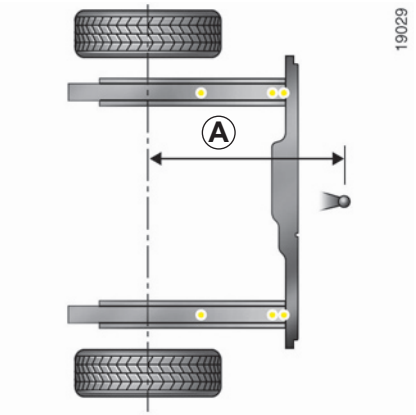

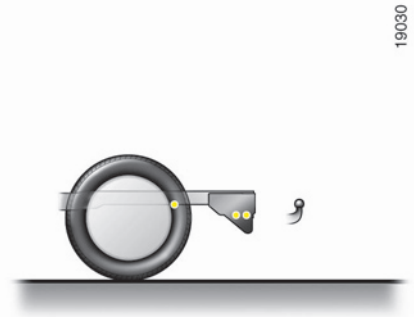

Установка тягово-сцепного устройства

A: 933 мм

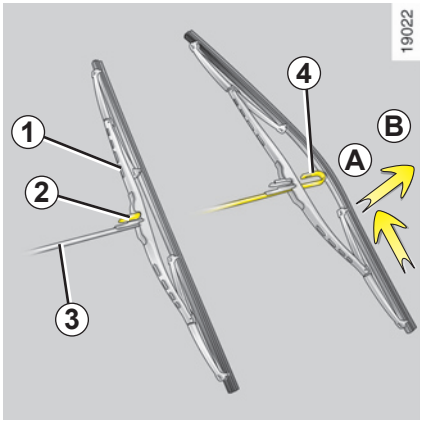

Замена щеток стеклоочистителя ветрового стекла

– Поднимите рычаг стеклоочистителя ***3***.

– Установите щетку ***1*** в горизонтальное положение.

– Нажмите на лапку ***2*** и сдвиньте щетку к основанию рычага стеклоочистителя так, чтобы полностью освободить крючок ***4*** рычага стеклоочистителя.

– Отведите щетку в сторону (движение ***A***) и снимите ее с рычага стеклоочистителя (движение ***B***).

Установка

Установка щетки производится в порядке, обратном порядку снятия. Проверьте надежность крепления щетки на рычаге стеклоочистителя.

– При отрицательной температуре наружного воздуха следует убедиться, что щетки стеклоочистителей не примерзли к стеклу, это может вызвать перегрев электродвигателя стеклоочистителей.

– Следите за состоянием щеток. Их следует заменить, как только Вы заметите ухудшение качества очистки стекла (примерно раз в год).

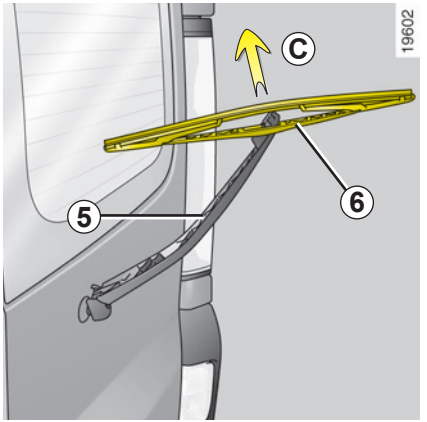

Щетка стеклоочистителя заднего стекла

– Поднимите рычаг стеклоочистителя ***5***.

– Поверните щетку ***6*** до сопротивления.

– Снимите щетку, потянув за нее (по стрелке ***C***).

Установка

Проделайте все операции в порядке, обратном снятию. Убедитесь, что щетка хорошо закреплена.

ТОПЛИВНЫЙ ФИЛЬТР ДИЗЕЛЬНОГО ДВИГАТЕЛЯ

Заполнение топливного контура

В случае заправки после полной выработки топлива, прежде чем запускать двигатель автомобиля, необходимо удалить воздух из топливного контура.

Следует защитить от брызг дизельного топлива окружающие устройства (генератор, стартер, крепление двигателя и т. д.).

При осмотре подкапотного пространства помните, что вентилятор системы охлаждения может включиться в любой момент.

Существует риск получить травму.

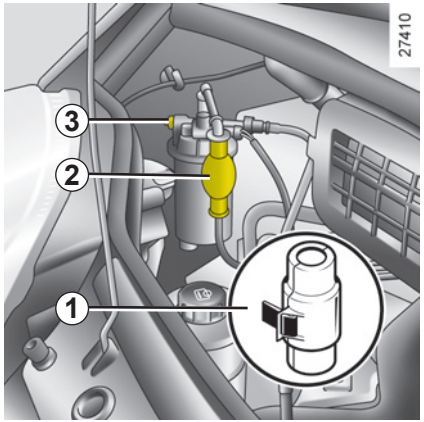

Автомобили с ручным подкачивающим насосом

– В зависимости от комплектации автомобиля, **снимите защиту *1*** ,чтобы получить доступ к насосу ***2***,

– поверните клапан удаления воздуха ***3*** на один оборот,

– с помощью насоса ***2*** прокачивайте контур до тех пор, пока не потечет топливо без пузырьков воздуха;

– закройте клапан удаления воздуха ***3***,

– еще один раз прокачайте топливо насосом ***2***,

– В зависимости от комплектации автомобиля, установите защиту ***1***.

НЕИСПРАВНОСТИ

Рекомендации, приведенные ниже, помогут Вам быстро устранить неисправности, однако, по соображениям безопасности, при первой же возможности обратитесь к представителю производителя.

При включении стартера	ПРИЧИНЫ	ЧТО ДЕЛАТЬ
Сигнальные лампы на щитке приборов гаснут или не загораются, стартер не включается.	Клеммы аккумуляторной батареи плохо затянуты, не подключены или окислены.	Подключите клеммы. Если они окислились, очистите их и затяните.
	Аккумуляторная батарея разряжена или вышла из строя.	Подсоедините исправную аккумуляторную батарею к разряженной. См. раздел «Аккумуляторная батарея: устранение неисправностей» в главе 5 или, при необходимости, замените аккумуляторную батарею. Не передвигайте автомобиль, толкая его сзади, если рулевая колонка заблокирована.
Двигатель не запускается.	Не выполнены условия запуска.	См. раздел «Запуск/остановка двигателя» в главе 2.
Рулевая колонка не разблокировалась.	Рулевое колесо заблокировано.	Для разблокировки рулевого вала слегка поверните ключ в замке зажигания и рулевое колесо (см. раздел «Замок зажигания» в главе 2).

НЕИСПРАВНОСТИ (продолжение)

В движении	ПРИЧИНЫ	ЧТО ДЕЛАТЬ
Вибрация.	Недостаточное давление воздуха в шинах, неправильная балансировка колес или их повреждение.	Проверьте давление воздуха в шинах; если оно соответствует норме, то обратитесь на сервисную станцию RENAULT.
Выход белого дыма из выхлопной трубы или закипание охлаждающей жидкости.	Механическое повреждение: пробита прокладка головки блока цилиндров, неисправен водяной насос.	Остановите двигатель. Обратитесь на сервисную станцию RENAULT.
Из-под капота идет дым.	Замыкание или течь системы охлаждения.	Остановитесь, выключите зажигание, отсоедините аккумуляторную батарею. Обратитесь на сервисную станцию RENAULT.
Горит сигнальная лампа давления масла:		
на повороте или при торможении автомобиля	Слишком низкий уровень масла.	Долейте моторное масло (см. раздел «Уровень масла в двигателе, долив/замена масла» в главе 4).
в режиме холостого хода	Низкое давление масла.	Обратитесь на ближайшую сервисную станцию RENAULT.
гаснет не сразу или продолжает гореть при увеличении частоты вращения коленчатого вала двигателя	Недостаточное давление масла.	Остановитесь и обратитесь на сервисную станцию RENAULT.

НЕИСПРАВНОСТИ (продолжение)

В движении	ПРИЧИНЫ	ЧТО ДЕЛАТЬ
Поворот рулевого колеса требует больших усилий.	Порван приводной ремень. Недостаток жидкости в насосе гидроусилителя рулевого управления.	Замените приводной ремень. Долейте масло в усилитель рулевого управления (см. раздел «Насос гидроусилителя рулевого управления» в главе 4). Если неисправность устранить не удается, обратитесь на сервисную станцию RENAULT.
Двигатель перегревается. Зажигаются индикатор температуры охлаждающей жидкости и сигнальная лампа экстренной остановки «STOP».	Неисправен вентилятор системы охлаждения двигателя.	Прекратите движение, остановите двигатель и обратитесь на сервисную станцию RENAULT.
	Течь охлаждающей жидкости.	Проверьте резервуар, в нем должна быть охлаждающая жидкость. Если охлаждающая жидкость отсутствует срочно обратитесь на сервисную станцию RENAULT.

Радиатор: при доливе большого объема охлаждающей жидкости необходимо помнить, что не следует заливать холодную жидкость, если двигатель автомобиля сильно нагрет. После любой операции на автомобиле, требующей даже частичного слива жидкости из системы охлаждения, ее следует наполнить свежей смесью, приготовленной в соответствующих пропорциях. Помните: можно использовать только те марки охлаждающей жидкости, которые рекомендованы к применению техническими отделами компании-производителя.

НЕИСПРАВНОСТИ (продолжение)

Электрическое оборудование	ПРИЧИНЫ	ЧТО ДЕЛАТЬ
Не работают стеклоочистители.	Примерзли щетки стеклоочистителя.	Освободите щетки стеклоочистителей перед включением стеклоочистителей.
	Неисправность электрической цепи.	Обратитесь на сервисную станцию RENAULT.
Стеклоочиститель не останавливается.	Неисправность электрического управления	Обратитесь на сервисную станцию RENAULT.
Повышенная частота мигания указателей поворота.	Перегорела лампа.	Замените лампу.
Не работают указатели поворота и аварийной световой сигнализации.	Неисправность электрической цепи.	Обратитесь на сервисную станцию RENAULT.
Фары не включаются или не выключаются.	Неисправность электрической цепи или управления.	Обратитесь на сервисную станцию RENAULT.
Следы конденсата в фарах.	Это нормально. Наличие конденсата на отражателях фар является закономерным следствием изменения температуры наружного воздуха. При включении фар конденсат быстро исчезает.	

Глава 6: Технические характеристики

Идентификационные таблички 6.2
Габаритные размеры 6.4
Массовые характеристики 6.10
Характеристики двигателей 6.12
Запасные части 6.13
Подтверждающие документы технического обслуживания 6.14
Проверка антикоррозионного покрытия 6.20

ИДЕНТИФИКАЦИОННЫЕ ТАБЛИЧКИ

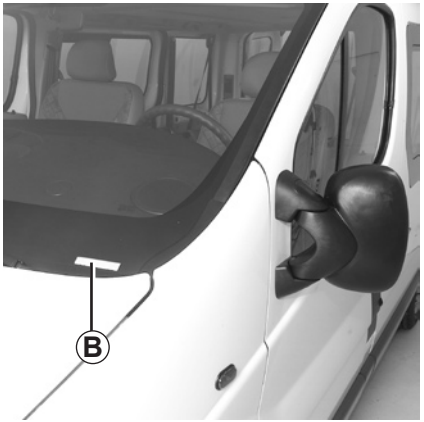

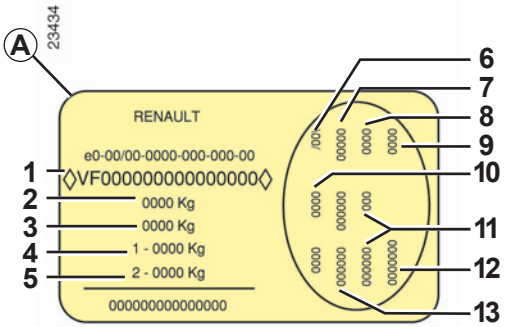

При заказе запасных частей необходимо ссылаться на информацию, которая содержится на идентификационной табличке изготовителя (с правой стороны).

Табличка изготовителя *A*

1 Идентификационный номер автомобиля и номер кузова.
Эта информация повторена на маркировке *B*.

2 Максимальная разрешенная масса автомобиля с загрузкой.

3 Максимальная разрешенная масса полностью загруженного автомобиля с прицепом.

4 Максимальная разрешенная масса автомобиля на передние колеса.

5 Максимальная разрешенная нагрузка на задние колеса.

6 Технические характеристики автомобиля.

7 Номер краски.

8 Уровень комплектации.

9 Тип автомобиля.

10 Код обивки салона.

11 Код специальной комплектации.

12 Заводской номер.

13 Код цветовой гаммы интерьера.

ИДЕНТИФИКАЦИОННЫЕ ТАБЛИЧКИ (продолжение)

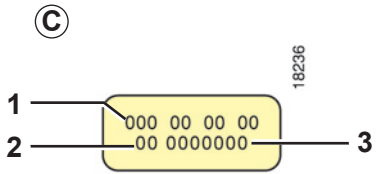

При заказе запасных частей необходимо ссылаться на информацию, которая содержится на заводской табличке и на табличке двигателя.

Табличка двигателя
1 Тип двигателя
2 Индекс двигателя
3 Заводской номер двигателя

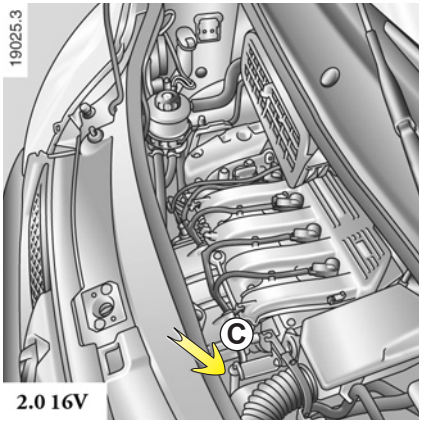

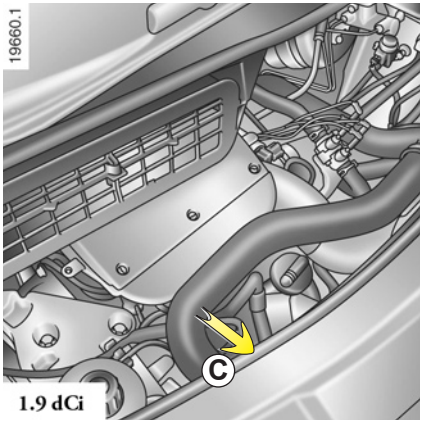

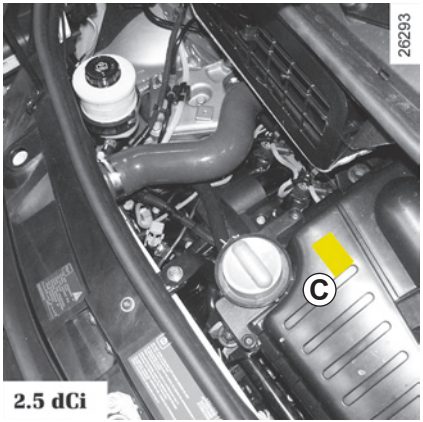

ГАБАРИТЫ АВТОМОБИЛЯ, м

Автомобиль в базовой комплектации без опций

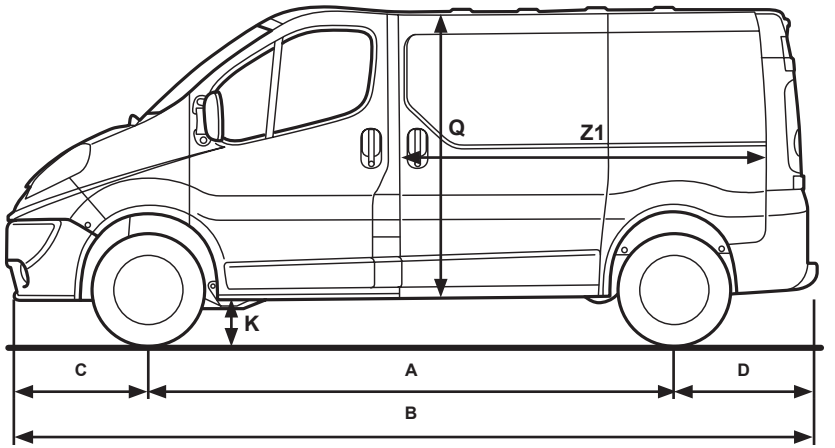

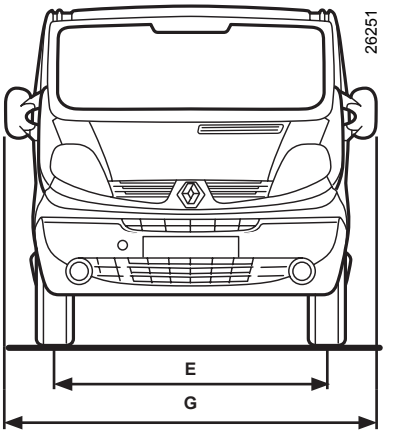

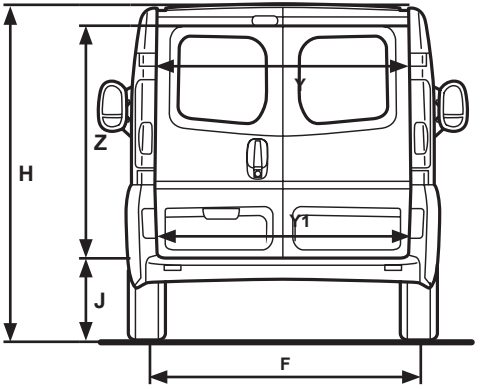

ГАБАРИТЫ АВТОМОБИЛЯ, м

Автомобили в полной комплектации и без последующих изменений

ФУРГОН	Стандартная база		Длинная база	
	Приподнятый фургон	Стандартный фургон	Стандартный фургон	Приподнятый фургон
A	3,098		3,498	
B	4,782		5,182	
C	0,833			
D	0,851			
E	1,615			
F	1,630			
G	2,232			
H(1)	1,955 → 2,477			
J(1)	0,523 → 0,545			
K(2)	0,145 → 0,160			
Q	1,913	1,387		1,913
Y	1,167	1,370		1,167
Y1	1,390			
Z	1,818	1,335		1,818
Z1	2,400		2,800	

(1) В незагруженном состоянии

(2) В загруженном состоянии

ГАБАРИТЫ АВТОМОБИЛЯ, м

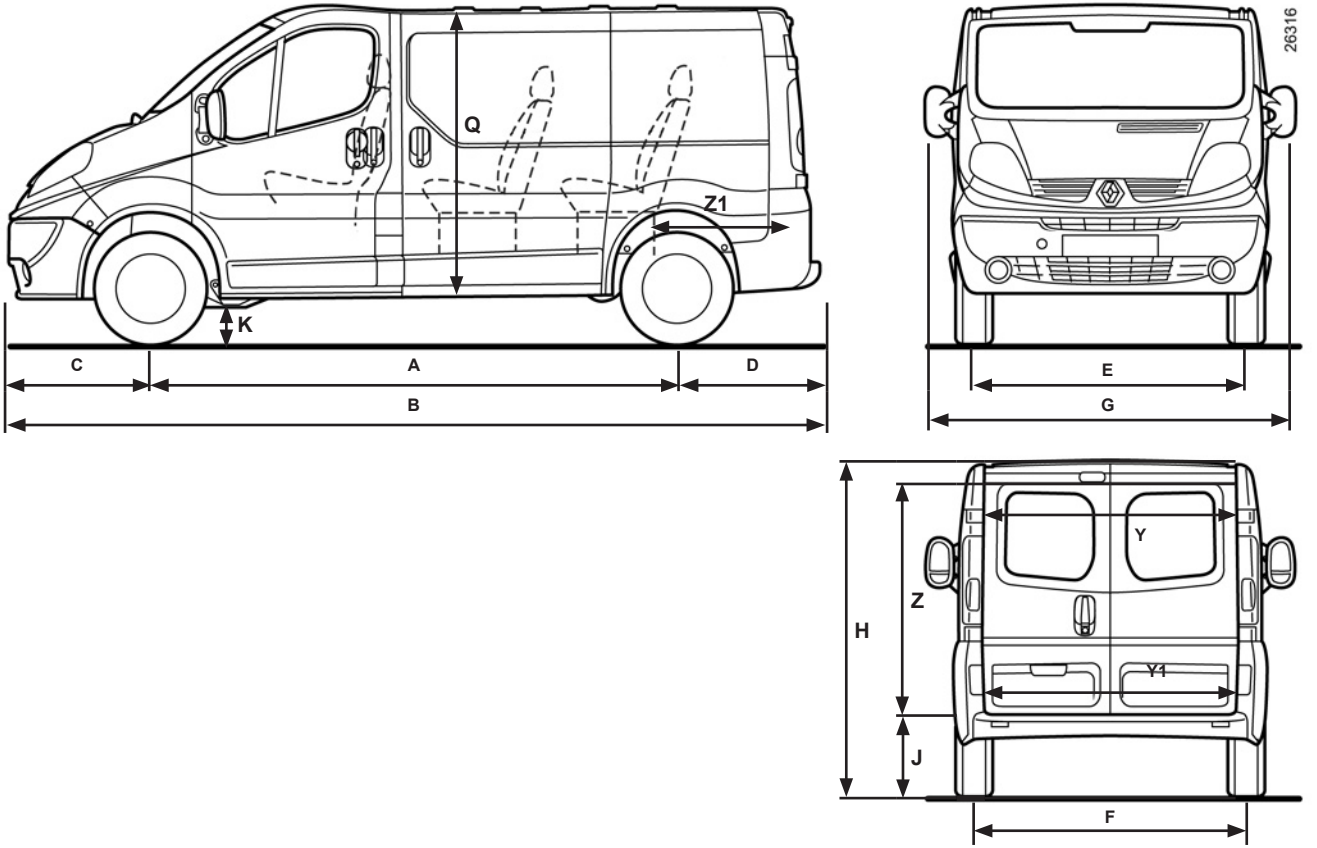

ГАБАРИТЫ АВТОМОБИЛЯ, м

Автомобили в полной комплектации и без последующих изменений

ГРУЗОПАССАЖИРСКИЙ	Стандартная база				Длинная база			
	Стандартный комбинированный кузов		Приподнятый комбинированный кузов		Стандартный комбинированный кузов		Приподнятый комбинированный кузов	
	С многоместным сиденьем 3ero ряда	Без многоместного сиденья 3ero ряда	С многоместным сиденьем 3ero ряда	Без многоместного сиденья 3ero ряда	С многоместным сиденьем 3ero ряда	Без многоместного сиденья 3ero ряда	С многоместным сиденьем 3ero ряда	Без многоместного сиденья 3ero ряда
A	3,098				3,498			
B	4,782				5,182			
C	0,833							
D	0,851							
E	1,615							
F	1,630							
G	2,232							
H(1)	1,942 → 1,968							
J(1)	0,525 → 0,558							
K(2)	0,141 → 0,175							
Q	1,369							
Y	1,370							
Y1	1,390							
Z	1,306							
Z1	0,449	1,253	0,449	1,253	0,849	1,653	0,849	1,653

(1) В незагруженном состоянии

(2) В загруженном состоянии

ГАБАРИТЫ АВТОМОБИЛЯ, м

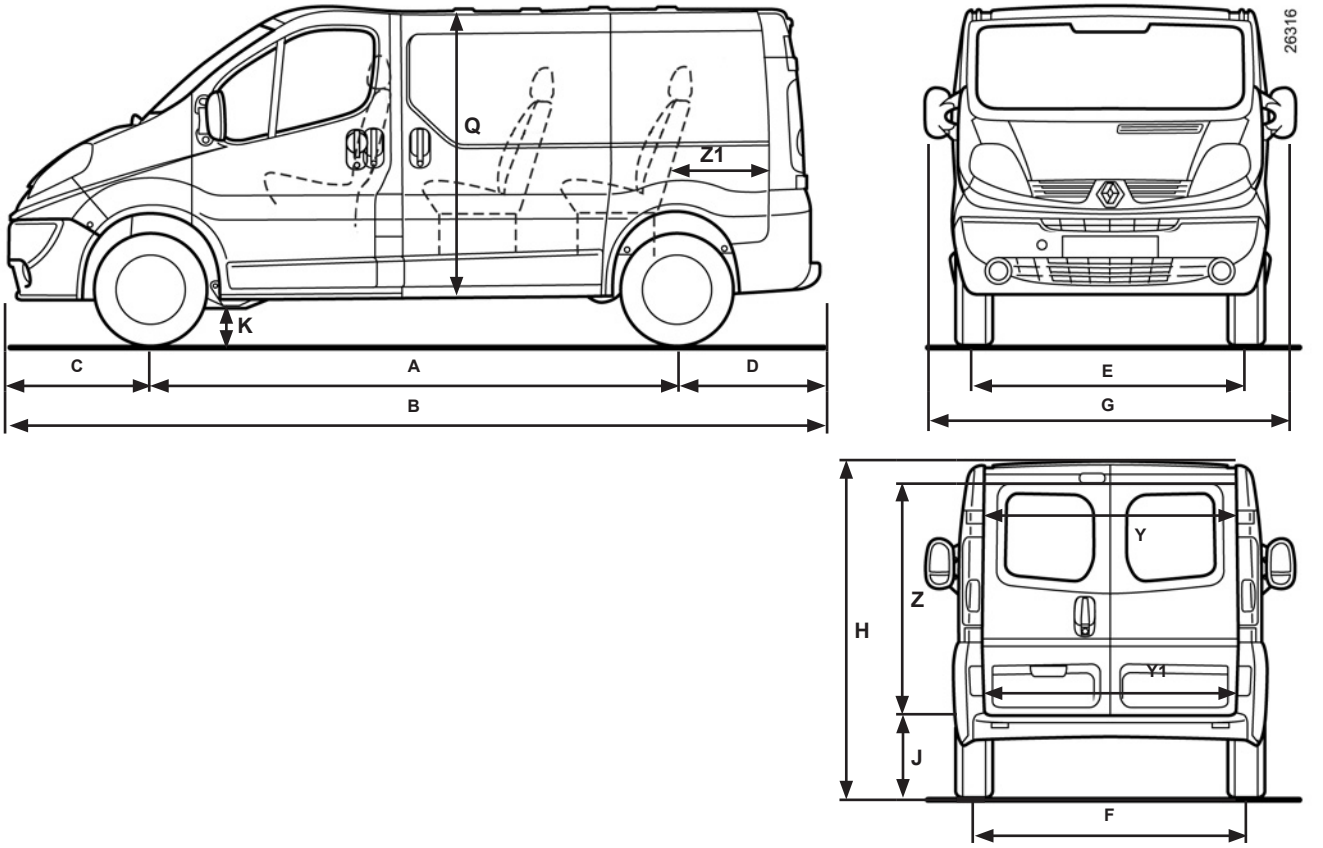

ГАБАРИТЫ АВТОМОБИЛЯ, м

Автомобили в полной комплектации и без последующих изменений

МИКРОАВТОБУС	Стандартная база	Длинная база
A	3,098	3,498
B	4,782	5,182
C	0,833	
D	0,851	
E	1,615	
F	1,630	
G	1,904	
H(1)	1,947 → 1,961	1,908 → 1,960
J(1)	0,538 → 0,557	0,548 → 0,554
K(2)	0,151 → 0,173	0,150 → 0,187
Q	1,317	
Y	1,370	
Y1	1,390	
Z	1,306	
Z1	0,449	0,849

(1) В незагруженном состоянии

(2) В загруженном состоянии

МАССОВЫЕ ХАРАКТЕРИСТИКИ, кг (в соответствии со страной)

Данные массовые характеристики указаны для автомобиля в базовой комплектации и без дополнительного оборудования: они изменяются в зависимости от уровня оснащенности Вашего автомобиля. Обратитесь к представителю производителя.

Автомобили с ФУРГОНОМ (в соответствии со страной)	
Максимальная разрешенная масса автомобиля с загрузкой **Максимальная разрешенная масса автомобиля с прицепом**	Эти массовые характеристики указаны на табличке изготовителя автомобиля (см. раздел «Идентификационные таблички» в главе 6)
Масса буксируемого прицепа, оборудованного тормозами	получается путем вычисления: **Максимальная разрешенная масса автомобиля с прицепом - Максимальная разрешенная масса автомобиля с загрузкой**
Масса буксируемого прицепа, не оборудованного тормозами	750
Максимально допустимая нагрузка на тягово-сцепное устройство	80
Допустимая нагрузка на багажник крыши	-

Масса буксируемого прицепа (буксировка жилого прицепа, катера и т. д.).

– Следует помнить, что масса буксируемого прицепа регламентируется местным законодательством и, в частности, правилами дорожного движения. По поводу тягово-сцепного устройства обращайтесь к представителям производителя.

– В любом случае при буксировке **недопустимо превышение максимальной разрешенной массы** (автомобиль и буксируемый прицеп). Однако, допускается:

  – превышение максимально разрешенной нагрузки на задние колеса максимум на 15 %,

  – превышение максимально разрешенной массы автомобиля с загрузкой максимум на 10 %, но не более чем на 100 кг.

В обоих случаях максимальная скорость не должна превышать 80 км/час, а давление воздуха в шинах должно быть увеличено на 0,2 бара (3 PSI).

– Мощность двигателя и способность автомобиля преодолевать подъемы уменьшаются в условиях высокогорья, мы рекомендуем уменьшать максимальную загрузку на 10 % на 1000 м подъема и затем дополнительно на 10 % на каждые 1000 м подъема.

МАССОВЫЕ ХАРАКТЕРИСТИКИ, кг (в соответствии со страной)

Данные массовые характеристики указаны для автомобиля в базовой комплектации и без дополнительного оборудования: они изменяются в зависимости от уровня оснащенности Вашего автомобиля. Обратитесь к представителю производителя.

Грузопассажирский вариант (в соответствии со страной)	
Максимальная разрешенная масса автомобиля с загрузкой **Максимальная разрешенная масса автомобиля с прицепом**	Эти массовые характеристики указаны на табличке изготовителя автомобиля (см. раздел «Идентификационные таблички» в главе 6)
Масса буксируемого прицепа, оборудованного тормозами	получается путем вычисления: **Максимальная разрешенная масса автомобиля с прицепом - Максимальная разрешенная масса автомобиля с загрузкой**
Масса буксируемого прицепа, не оборудованного тормозами	750
Максимально допустимая нагрузка на тягово-сцепное устройство	80
Допустимая нагрузка на багажник крыши	-

Масса буксируемого прицепа (буксировка жилого прицепа, катера и т. д.).

– Следует помнить, что масса буксируемого прицепа регламентируется местным законодательством и, в частности, правилами дорожного движения. По поводу тягово-сцепного устройства обращайтесь к представителям производителя.

– В любом случае при буксировке **недопустимо превышение максимальной разрешенной массы** (автомобиль и буксируемый прицеп). Однако, допускается:

  – превышение максимально разрешенной нагрузки на задние колеса максимум на 15 %,

  – превышение максимально разрешенной массы автомобиля с загрузкой максимум на 10 %, но не более чем на 100 кг.

В обоих случаях максимальная скорость не должна превышать 80 км/час, а давление воздуха в шинах должно быть увеличено на 0,2 бара (3 PSI).

– Мощность двигателя и способность автомобиля преодолевать подъемы уменьшаются в условиях высокогорья, мы рекомендуем уменьшать максимальную загрузку на 10 % на 1000 м подъема и затем дополнительно на 10 % на каждые 1000 м подъема.

ХАРАКТЕРИСТИКИ ДВИГАТЕЛЯ (в соответствии со страной)

Модификации	**2.0 16V**	**1.9 dCi**	**2.0 dCi 16V**	**2.5 dCi**
Тип двигателя (см. табличку на двигателе)	F4R	F9Q	M9R	G9U
Рабочий объем двигателя, $см^3$	1998	1870	1998	2464
Тип топлива **Октановое число**	Неэтилированный бензин, обязательно, с октановым числом, соответствующим числу, указанному на этикетке лючка заливной горловины топливного бака. При отсутствии рекомендованного топлива допускается использование неэтилированного бензина: – с октановым числом 91, если на этикетке указано 95, 98; – с октановым числом 87, если на этикетке указано 91, 95, 98.	Дизельное топливо О том, какое топливо допустимо использовать, Вам напомнит этикетка на лючке заливной горловины топливного бака.		
Свечи зажигания	Используйте свечи только тех типов, которые рекомендованы для Вашего автомобиля. Тип свечей должен быть указан на этикетке, расположенной в моторном отсеке, в противном случае обратитесь на сервисную станцию RENAULT. Установка свечей зажигания другого типа может привести к повреждению двигателя.	–		

ЗАПАСНЫЕ ЧАСТИ И РЕМОНТНЫЕ РАБОТЫ

Запасные части, изготавливаемые заводами компании RENAULT, подвергаются регулярным испытаниям. Поэтому они соответствуют всем техническим требованиям к аналогичным деталям, устанавливаемым на новые автомобили.

Используя запасные части производства компании RENAULT, Вы сможете обеспечить долговечность и исправность Вашего автомобиля.

Кроме того, ремонтные работы, выполненные специалистами сервисной станции RENAULT с использованием запасных частей производства компании RENAULT, имеют гарантию согласно условиям, приведенным на обороте заявки на ремонт.

ДОКУМЕНТЫ, ПОДТВЕРЖДАЮЩИЕ ПРОВЕДЕНИЕ ТЕХНИЧЕСКОГО ОБСЛУЖИВАНИЯ

VIN (ИНА): .....

Дата:	Км:	№ счета-фактуры:	Комментарии/разное
Тип работ: Проверка □ ..... □ **Проверка антикоррозионного покрытия:** В НОРМЕ □ Не В НОРМЕ* □ *См. специальную страницу		**Печать**	

Дата:	Км:	№ счета-фактуры:	Комментарии/разное
Тип работ: Проверка □ ..... □ **Проверка антикоррозионного покрытия:** В НОРМЕ □ Не В НОРМЕ* □ *См. специальную страницу		**Печать**	

Дата:	Км:	№ счета-фактуры:	Комментарии/разное
Тип работ: Проверка □ ..... □ **Проверка антикоррозионного покрытия:** В НОРМЕ □ Не В НОРМЕ* □ *См. специальную страницу		**Печать**	

ДОКУМЕНТЫ, ПОДТВЕРЖДАЮЩИЕ ПРОВЕДЕНИЕ ТЕХНИЧЕСКОГО ОБСЛУЖИВАНИЯ (продолжение)

VIN (ИНА): .....

Дата:	Км:	№ счета-фактуры:	Комментарии/разное
Тип работ: Проверка □ ..... □ **Проверка антикоррозионного покрытия:** В НОРМЕ □ Не В НОРМЕ* □ *См. специальную страницу		**Печать**	

Дата:	Км:	№ счета-фактуры:	Комментарии/разное
Тип работ: Проверка □ ..... □ **Проверка антикоррозионного покрытия:** В НОРМЕ □ Не В НОРМЕ* □ *См. специальную страницу		**Печать**	

Дата:	Км:	№ счета-фактуры:	Комментарии/разное
Тип работ: Проверка □ ..... □ **Проверка антикоррозионного покрытия:** В НОРМЕ □ Не В НОРМЕ* □ *См. специальную страницу		**Печать**	

ДОКУМЕНТЫ, ПОДТВЕРЖДАЮЩИЕ ПРОВЕДЕНИЕ ТЕХНИЧЕСКОГО ОБСЛУЖИВАНИЯ (продолжение)

VIN (ИНА): .....

Дата:	Км:	№ счета-фактуры:	Комментарии/разное
Тип работ: Проверка □ ..... □ **Проверка антикоррозионного покрытия:** В НОРМЕ □ Не В НОРМЕ* □ *См. специальную страницу		**Печать**	

Дата:	Км:	№ счета-фактуры:	Комментарии/разное
Тип работ: Проверка □ ..... □ **Проверка антикоррозионного покрытия:** В НОРМЕ □ Не В НОРМЕ* □ *См. специальную страницу		**Печать**	

Дата:	Км:	№ счета-фактуры:	Комментарии/разное
Тип работ: Проверка □ ..... □ **Проверка антикоррозионного покрытия:** В НОРМЕ □ Не В НОРМЕ* □ *См. специальную страницу		**Печать**	

ДОКУМЕНТЫ, ПОДТВЕРЖДАЮЩИЕ ПРОВЕДЕНИЕ ТЕХНИЧЕСКОГО ОБСЛУЖИВАНИЯ (продолжение)

VIN (ИНА): .....

Дата:	Км:	№ счета-фактуры:	Комментарии/разное
Тип работ: Проверка □ ..... □ **Проверка антикоррозионного покрытия:** В НОРМЕ □ Не В НОРМЕ* □ *См. специальную страницу		**Печать**	

Дата:	Км:	№ счета-фактуры:	Комментарии/разное
Тип работ: Проверка □ ..... □ **Проверка антикоррозионного покрытия:** В НОРМЕ □ Не В НОРМЕ* □ *См. специальную страницу		**Печать**	

Дата:	Км:	№ счета-фактуры:	Комментарии/разное
Тип работ: Проверка □ ..... □ **Проверка антикоррозионного покрытия:** В НОРМЕ □ Не В НОРМЕ* □ *См. специальную страницу		**Печать**	

ДОКУМЕНТЫ, ПОДТВЕРЖДАЮЩИЕ ПРОВЕДЕНИЕ ТЕХНИЧЕСКОГО ОБСЛУЖИВАНИЯ (продолжение)

VIN (ИНА): .....

Дата:	Км:	№ счета-фактуры:	Комментарии/разное
Тип работ: Проверка □ ..... □ **Проверка антикоррозионного покрытия:** В НОРМЕ □ Не В НОРМЕ* □ *См. специальную страницу		**Печать**	

Дата:	Км:	№ счета-фактуры:	Комментарии/разное
Тип работ: Проверка □ ..... □ **Проверка антикоррозионного покрытия:** В НОРМЕ □ Не В НОРМЕ* □ *См. специальную страницу		**Печать**	

Дата:	Км:	№ счета-фактуры:	Комментарии/разное
Тип работ: Проверка □ ..... □ **Проверка антикоррозионного покрытия:** В НОРМЕ □ Не В НОРМЕ* □ *См. специальную страницу		**Печать**	

ДОКУМЕНТЫ, ПОДТВЕРЖДАЮЩИЕ ПРОВЕДЕНИЕ ТЕХНИЧЕСКОГО ОБСЛУЖИВАНИЯ (продолжение)

VIN (ИНА): .....

Дата:	Км:	№ счета-фактуры:	Комментарии/разное
Тип работ: Проверка □ ..... □ **Проверка антикоррозионного покрытия:** В НОРМЕ □ Не В НОРМЕ* □ *См. специальную страницу		**Печать**	

Дата:	Км:	№ счета-фактуры:	Комментарии/разное
Тип работ: Проверка □ ..... □ **Проверка антикоррозионного покрытия:** В НОРМЕ □ Не В НОРМЕ* □ *См. специальную страницу		**Печать**	

Дата:	Км:	№ счета-фактуры:	Комментарии/разное
Тип работ: Проверка □ ..... □ **Проверка антикоррозионного покрытия:** В НОРМЕ □ Не В НОРМЕ* □ *См. специальную страницу		**Печать**	

ПРОВЕРКА АНТИКОРРОЗИОННОГО ПОКРЫТИЯ

В случае, когда продолжение действия гарантии обусловлено ремонтом, этот ремонт указывается ниже.

VIN (ИНА): .....

Выполняемый в связи с коррозией ремонт: Дата ремонта:	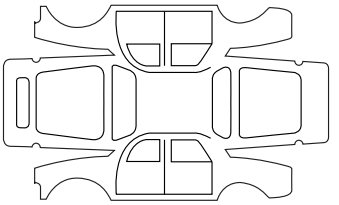	**Печать**
Выполняемый ремонт: Дата ремонта:	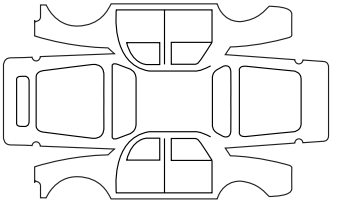	**Печать**
Выполняемый ремонт: Дата ремонта:	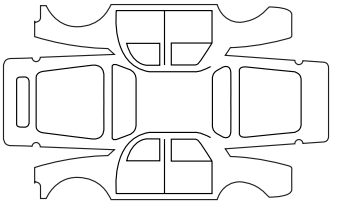	**Печать**

ПРОВЕРКА АНТИКОРРОЗИОННОГО ПОКРЫТИЯ (продолжение)

В случае, когда продолжение действия гарантии обусловлено ремонтом, этот ремонт указывается ниже.

VIN (ИНА): .....

Выполняемый в связи с коррозией ремонт: Дата ремонта:	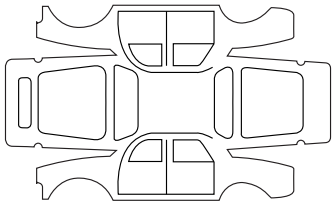	**Печать**
Выполняемый ремонт: Дата ремонта:	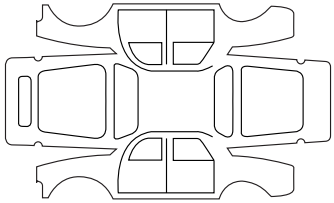	**Печать**
Выполняемый ремонт: Дата ремонта:	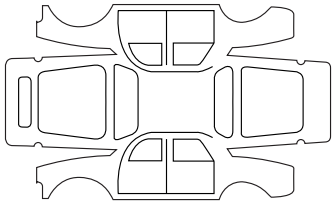	**Печать**

ПРОВЕРКА АНТИКОРРОЗИОННОГО ПОКРЫТИЯ (продолжение)

В случае, когда продолжение действия гарантии обусловлено ремонтом, этот ремонт указывается ниже.

VIN (ИНА): .....

Выполняемый в связи с коррозией ремонт: Дата ремонта:	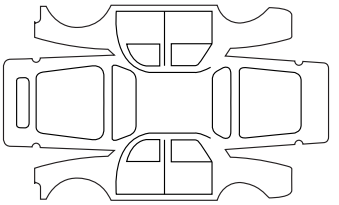	**Печать**
Выполняемый ремонт: Дата ремонта:	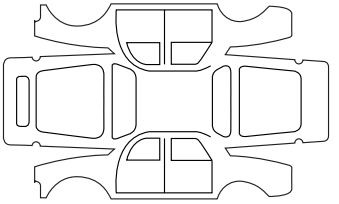	**Печать**
Выполняемый ремонт: Дата ремонта:	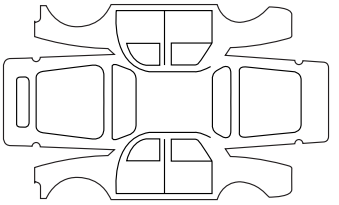	**Печать**

ПРОВЕРКА АНТИКОРРОЗИОННОГО ПОКРЫТИЯ (продолжение)

В случае, когда продолжение действия гарантии обусловлено ремонтом, этот ремонт указывается ниже.

VIN (ИНА): .....

Выполняемый в связи с коррозией ремонт: Дата ремонта:	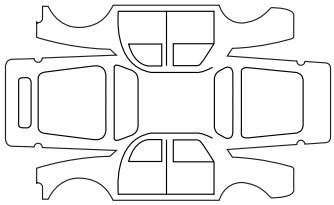	**Печать**
Выполняемый ремонт: Дата ремонта:	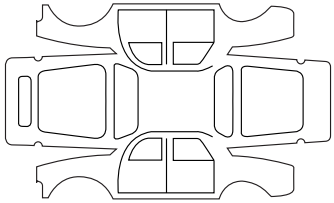	**Печать**
Выполняемый ремонт: Дата ремонта:	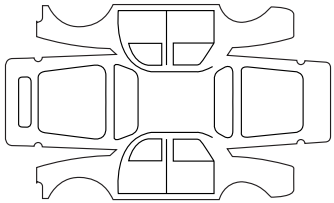	**Печать**

ПРОВЕРКА АНТИКОРРОЗИОННОГО ПОКРЫТИЯ (продолжение)

В случае, когда продолжение действия гарантии обусловлено ремонтом, этот ремонт указывается ниже.

VIN (ИНА): .....

Выполняемый в связи с коррозией ремонт: Дата ремонта:	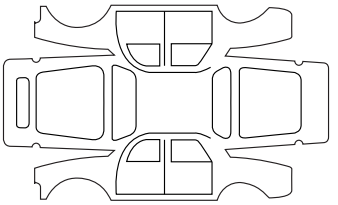	**Печать**
Выполняемый ремонт: Дата ремонта:	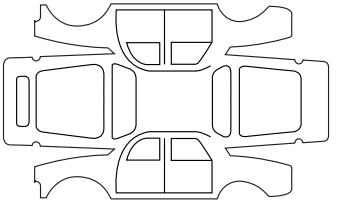	**Печать**
Выполняемый ремонт: Дата ремонта:	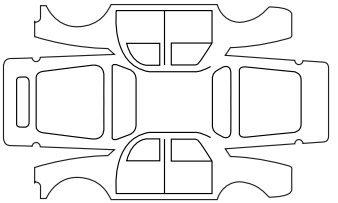	**Печать**

АЛФАВИТНЫЙ УКАЗАТЕЛЬ

А

АБС 2.13
аварийная световая сигнализация 1.77
аварийный сигнал 1.77
автомагнитола
место под установку 5.29
аккумуляторная батарея 4.12
неисправность ..... 5.24 → 5.26
антиблокировочная система (АБС) 2.13
антипробуксовочная система (ASR) ..... 2.15 – 2.16

Б

багажное отделение ..... 3.26 → 3.29
безопасность детей ..... 1.11, 1.33 → 1.53
блокировки запуска двигателя 1.18
боковые огни 5.16
боковые повторители указателей поворота
замена ламп 5.14
бортовой компьютер ..... 1.64 → 1.67
буксировка ..... 5.33, 6.10 – 6.11
при неисправности ..... 5.31 – 5.32
буксировочные кольца 5.32
буксируемая масса 6.10

В

вентиляционные решетки ..... 3.2 – 3.3
вентиляция ..... 3.2, 3.12 – 3.13
ветровое стекло с обогревом 3.3
вещевой ящик ..... 3.19 → 3.21
вещевые ящики ..... 3.19 → 3.21
вождение автомобиля ..... 2.15 – 2.16, 2.18 → 2.26

Г

громкоговорители 5.29
место под установку 5.29

Д

давление в шинах 0.4
двери ..... 1.10 – 1.11
двигатель
технические характеристики 6.12
декоративный колпак колеса 5.3
дети 1.34
детские сиденья ..... 1.33 → 1.51
домкрат ..... 5.2 → 5.5
документы на техническое обслуживание ..... 6.14 → 6.19
дополнительная система 3.12
дополнительное оборудование 5.30
дорожный просвет ..... 6.4 → 6.9

Е

емкости
стеклоомыватели 4.11

З

заднее многоместное сиденье ..... 3.22 → 3.25
задний ход
движение 2.7
задняя полка 3.29
замена колеса ..... 5.2 → 5.6, 5.10 → 5.12
замена ламп ..... 5.13 → 5.20
замена масла в двигателе 4.7
запасное колесо 5.4
запасные части 6.13
запирание дверей ..... 1.2, 1.4 → 1.10, 1.12 → 1.14
заправочная емкость системы смазки двигателя ..... 4.3 → 4.7
заправочная емкость топливного бака 1.78
запуск двигателя ..... 2.2 – 2.3
звуковая и световая сигнализация 1.77
звуковая сигнализация 1.62, 1.71
звуковой сигнал напоминания о невыключенном освещении ... 1.9
зеркала заднего вида 1.69

И

идентификационные таблички ..... 6.2 – 6.3
идентификация автомобиля ..... 6.2 – 6.3

АЛФАВИТНЫЙ УКАЗАТЕЛЬ (продолжение)

К

капот 4.2
качество топлива 1.78, 6.12
ключи 1.2
колеса (безопасность) ..... 5.10 → 5.12
колесный ключ ..... 5.2 – 5.3, 5.5
комплект для накачивания шин ..... 5.6 → 5.9
контрольно-измерительные приборы ..... 1.58 → 1.67
коробка передач Quickshift ..... 2.21 → 2.26
крепежные кольца ..... 1.35 – 1.36

Л

лакокрасочное покрытие
  номер 6.2
  техническое обслуживание ..... 4.13 → 4.15
лампы
  замена ..... 5.13 → 5.20
лючок заливной горловины топливного бака ..... 1.78 – 1.79

М

маслоизмерительный щуп ..... 4.4 → 4.7
масса ..... 6.10 – 6.11
массовые характеристики 6.10
место водителя ..... 1.54 → 1.57
место под установку автомагнитолы 5.29
моторное масло ..... 4.3 → 4.7
мытье ..... 4.13 → 4.15

Н

набор инструментов ..... 5.2 – 5.3
накачивание шин 0.4
наружная световая сигнализация ..... 1.70 → 1.72
неисправности ..... 5.36 → 5.39

О

обдув
  ветровое стекло 3.6
  заднее стекло 3.3
обкатка автомобиля 2.2
освещение салона:
  замена ламп ..... 5.19 – 5.20
освещение:
  салона 3.16
особенности эксплуатации шин в зимних условиях 5.12
особенность автомобилей с бензиновым двигателем 2.4
особенность автомобилей с дизельным двигателем 2.5
особенность автомобилей с дизельным двигателем и противосажевым фильтром 2.6
отключение подушек безопасности переднего пассажира 1.52
охлаждающая жидкость 4.8
охрана окружающей среды 2.12

П

пепельница 3.18
перевозка грузов
  разделительная сетка ..... 3.26 → 3.28
перевозка детей ..... 1.33 → 1.53
передние сиденья 1.19
переключение передач ..... 2.7, 2.21 → 2.26
плавкие предохранители ..... 5.21 → 5.23
плафон 3.16, 5.19
подголовники 1.20
подкачка топлива 5.35
подлокотник 1.19
подушка безопасности ..... 1.26 → 1.29, 1.31
  включение подушек безопасности переднего пассажира .. 1.53
  отключение подушки безопасности переднего пассажира 1.52
подъем автомобиля
  замена колеса ..... 5.2 → 5.5
практические советы ..... 5.2 → 5.5, 5.10 → 5.12
преднатяжители ремней безопасности 1.26
приборы наружного освещения и сигнализации ..... 1.70 → 1.72
прикуриватель 3.18
пробег до предстоящей очередной замены масла 1.67
пробка топливного бака ..... 1.78 – 1.79
проверка антикоррозийной защиты ..... 6.20 → 6.24
прокол ..... 5.2 → 5.9
противоугонная
  сигнализация ..... 1.16 – 1.17

АЛФАВИТНЫЙ УКАЗАТЕЛЬ (продолжение)

пульт дистанционного управления замками дверей ... 1.2, 1.4 – 1.5
элементы питания ... 5.27 – 5.28

Р

размеры ... 6.4 → 6.9
регулирование температуры ... 3.12
регулировка передних сидений ... 1.19
ремни безопасности ... 1.21 → 1.23, 1.25 → 1.29, 1.31 – 1.32
розетка питания дополнительного оборудования ... 3.18, 3.21
рычаг переключения передач ... 2.7

С

сигнальные лампы ... 1.58 → 1.67
система Isofix ... 1.35 – 1.36
система кондиционирования воздуха ... 3.2, 3.7 → 3.13
система навигации ... 1.68, 3.29
система ограничения скорости ... 2.18 → 2.20
система отопления ... 3.4 → 3.6, 3.12
система отопления и вентиляции ... 3.7 → 3.13
система охранной сигнализации ... 1.16 – 1.17
система пассивной безопасности водителя и переднего пассажира ... 1.26 → 1.29
система пассивной безопасности задних пассажиров ... 1.32
система поддержания курсовой устойчивости (ESP) ... 2.14
система помощи при парковке ... 2.27 – 2.28
система экстренного торможения ... 2.17
система электронной блокировки запуска двигателя ... 1.18
соединение ... 2.2
солнцезащитный козырек ... 3.17
сообщения на щитке приборов ... 1.64 → 1.67
сопровождение светом до дверей ... 1.72
стекла ... 3.14 – 3.15
стеклоомыватели ... 1.74, 1.76
стеклоочиститель/стеклоомыватель ... 1.74, 1.76
стеклоподъемники ... 3.14 – 3.15
стояночный тормоз ... 2.8

Т

температура наружного воздуха ... 1.68
технические характеристики ... 6.2 – 6.3, 6.10 – 6.11, 6.13
тип моторного масла ... 4.4
топливный бак ... 1.78 – 1.79
топливо
долив жидкости ... 1.78 – 1.79
качество ... 1.78 – 1.79
советы по экономии ... 2.9 → 2.11
тормоз ... 2.13, 2.17
тормозная жидкость ... 4.10

У

указатели поворотов ... 1.77
указатели:
на щитке приборов ... 1.58 → 1.67
поворота ... 1.77
уменьшение токсичности отработавших газов
рекомендации ... 2.9 → 2.11
уровень масла в бачке гидроусилителя рулевого управления ... 4.9
уровень масла в двигателе ... 4.3 → 4.7
уровень топлива ... 1.58 → 1.61, 1.63 → 1.67
уровни эксплуатационных жидкостей ... 4.8 → 4.11
усилитель рулевого управления ... 2.8
установка автомагнитолы ... 5.29
установка точного времени ... 1.68
устройства безопасности для детей ... 1.33 → 1.53
устройство подкачки топлива ... 5.35
уход:
внутренняя отделка салона ... 4.15
кузов автомобиля ... 4.13 – 4.14
механическое оборудование ... 6.14 → 6.19
пробег до предстоящей очередной замены масла. 6.14 → 6.19

Ф

фары
дополнительные ... 5.15
фильтр ... 4.11
дизельного топлива ... 5.35
фильтр:
масляный ... 4.7
противосажевый ... 2.6

АЛФАВИТНЫЙ УКАЗАТЕЛЬ (продолжение)

фонари/фары:
- аварийной сигнализации 1.77
- ближнего света 1.70, 5.13
- боковые повторители указателей поворота 5.14
- габаритные ..... 1.70, 5.13, 5.15 – 5.16
- дальнего света 1.71, 5.13
- заднего хода 5.16
- освещения номерного знака 5.18
- поворота 1.77, 5.16
- противотуманные 1.71, 5.14, 5.16
- регулировка света фар в вертикальной плоскости 1.73
- стоп-сигнала ..... 5.15, 5.17 – 5.18

Х

характеристики двигателей 6.12

Ц

центральный замок дверей ..... 1.4 → 1.10, 1.12 → 1.14

Ч

часы 1.68

Ш

шарнир тягово-сцепного устройства (установка) 5.33

Щ

щетки стеклоочистителей 5.34
щиток приборов ..... 1.58 → 1.67

Э

экономия топлива ..... 2.9 → 2.11
электрическая регулировка света фар в вертикальной плоскости 1.73
электрообогрев задних стекол 3.3
электрообогреватель ветрового стекла/заднего стекла 3.3

4 ПРОСТЫХ ДЕЙСТВИЯ*
ДЛЯ ОБЕСПЕЧЕНИЯ ВАШЕЙ БЕЗОПАСНОСТИ

1

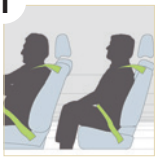

- **Всегда пристегивайтесь ремнем безопасности,**
  - **– даже при передвижении на небольшие расстояния,**
  - **– даже если Ваш автомобиль оборудован подушками безопасности.**
- **Убедитесь, что все пассажиры, в том числе на заднем сиденье, пристегнули ремни безопасности.**

2

- **Всегда пристегивайте детей, используйте устройства, соответствующие их весу и росту (детские сиденья, сиденья корзиночного типа и т. п.).**
- **Внимание! Если автомобиль оснащен одной или несколькими отключаемыми подушками безопасности переднего пассажира, отключите их прежде чем устанавливать детское сиденье «против направления движения».**

3

- **Отрегулируйте высоту ремня безопасности в соответствии с Вашим ростом.**
- **Отрегулируйте наклон спинки сиденья так, чтобы ремень безопасности как можно плотнее прилегал к телу.**
- **Отрегулируйте высоту подголовника: верхний край подголовника должен находиться на уровне верхней части головы. Подголовник должен располагаться как можно ближе к голове.**

4

- **Громоздкие предметы или тяжелый багаж укладывайте на дно багажного отделения.**
- **При транспортировке грузов равномерно распределяйте их тяжесть между левой и правой частью погрузочного отсека.**

* Внимание! Перечисленные действия являются необходимыми, но недостаточными для обеспечения Вашей безопасности. За более подробной информацией обратитесь к руководству по эксплуатации автомобиля.

(www.renault.ru)

RENAULT S.A.S. SOCIÉTÉ PAR ACTIONS SIMPLIFIÉE AU CAPITAL DE 533 941 113 € / 13-15, QUAI LE GALLO
92100 BOULOGNE-BILLANCOURT R.C.S. NANTERRE 780 129 987 — SIRET 780 129 987 03591 / TÉL. : 0810 40 50 60
NU 780-6 – 77 11 404 726 – 12/2008 – Edition russe